MAPEC

MOVING SOLUTIONS

Piedi Snodati

base in poliammide rinforzata

Part. R0269

- Best Seller
- Standard
- A richiesta

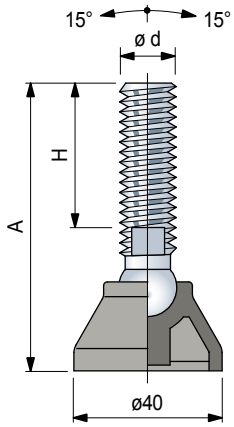

	ø d	A (mm)	H (mm)	Tipi di steli 1	1a	2a	mm	Code: piedi forniti senza antivibrante	Fmax. N
Stelo in acciaio inox									
M10	105	70	1	-	-	8		626503	8000
M12	105	70	1	-	-	10		626513	
	165	130	1	-	-	10		626523	
M14	110	76	-	1a	-	13		626533	10000
M16	115	81	-	1a	-	13		626543	
	165	124	-	1a	-	13		626553	
Stelo in acciaio zincato									
M8	70	40	-	-	2a	12		625062	10000
M10	65	33	-	-	2a	12		625072	
	105	71	-	-	2a	12		625082	
	150	118	-	-	2a	12		625092	
M12	80	48	-	-	2a	12		625102	
	100	69	-	-	2a	12		625112	
	130	96	-	-	2a	12		625122	
M14	100	68	-	-	2a	13		625132	
M16	80	47	-	-	2a	15		625142	
	100	67	-	-	2a	15		625152	
	200	167	-	-	2a	15		625162	

Codice esteso per ordine = Part. + Code
- Materiale base: poliammide rinforzata PA FV (nera).
- Nota: stelo tipo 1 con sfera in poliammide rinforzata.
- Confezione: 48 pezzi.
- Antivibrante fornito separatamente.
- Steli con lunghezza diversa a richiesta.
- Fmax. = carico max. applicabile in condizioni statiche.

Accessori

Antivibrante

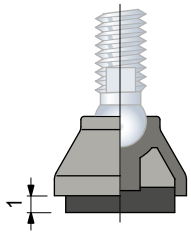

- Code: **R0000630002**.
- Materiale: gomma NBR (nera), 70 Shore.
- Fissaggio: ad incastro.
- Confezione: 48 pezzi.

Dado + Rondella

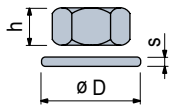

	Code: Inox AISI 304	Code: Acciaio zincato	h mm	mm	øD mm	s mm
M8	-	R0000630102	6,5	13	17	1,6
M10	R0000630182	R0000630112	8	17	21	2
M12	R0000630192	R0000630122	10	19	24	2,5
M14	R0000630202	R0000630132	11	22	28	2,5
M16	R0000630212	R0000630142	13	24	30	3

Confezione: 24 pezzi (per M8, M10).
8 pezzi (per M12, M14, M16).

Piedi Snodati

base in poliammide rinforzata

Ø40

REXNORD

- **Best Seller**
- **Standard**
- **A richiesta**

Part. R0269

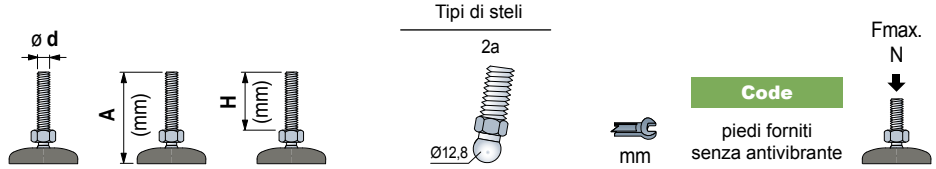

Stelo in acciaio inox						
M10	105	71	2a	12	625002	10000
M12	100	69	2a	12	625012	
	165	132	2a	12	625022	
M14	100	68	2a	13	625032	
M16	105	72	2a	15	625042	
	165	132	2a	15	625052	

Codice esteso per ordine = Part. + Code
- Materiale base: poliammide rinforzata PA FV (nera).
- Confezione: 48 pezzi.
- Antivibrante fornito separatamente.
- Steli con lunghezza diversa a richiesta.
- Fmax. = carico max. applicabile in condizioni statiche.

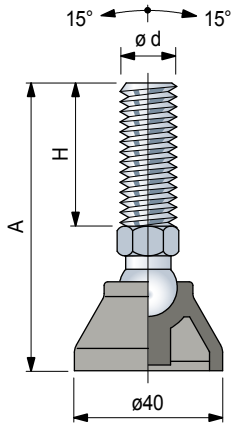

Accessori

Antivibrante

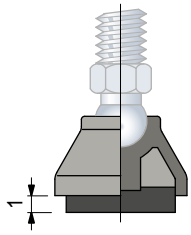

- Code: **R0000630002**.
- Materiale: gomma NBR (nera), 70 Shore.
- Fissaggio: ad incastro.
- Confezione: 48 pezzi.

Dado + Rondella

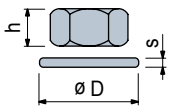

	Code					
	Inox AISI 304	Acciaio zincato	h mm	mm	øD mm	s mm
M8	-	**R0000630102**	6,5	13	17	1,6
M10	**R0000630182**	**R0000630112**	8	17	21	2
M12	**R0000630192**	**R0000630122**	10	19	24	2,5
M14	**R0000630202**	**R0000630132**	11	22	28	2,5
M16	**R0000630212**	**R0000630142**	13	24	30	3

Confezione: 24 pezzi (per M8, M10).
8 pezzi (per M12, M14, M16).

Piedi Snodati

base in poliammide rinforzata

Part. R0552

- Best Seller
- Standard
- A richiesta

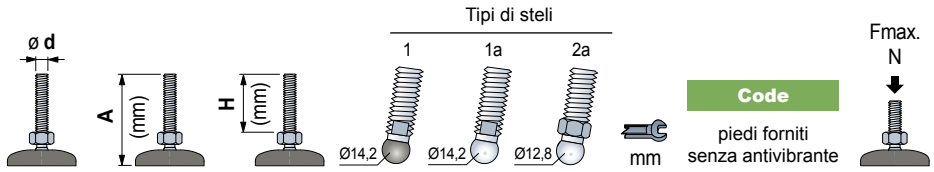

Stelo in acciaio inox								
M10	95	70	1	-	-	8	626563	5000
M12	95	70	1	-	-	10	626573	
	155	130	1	-	-	10	626583	
M14	100	76	-	1a	-	13	626593	
M16	105	81	-	1a	-	13	626603	
	155	124	-	1a	-	13	626613	

Stelo in acciaio zincato								
M8	60	40	-	-	2a	12	625562	5000
M10	55	33	-	-	2a	12	625572	
	95	71	-	-	2a	12	625582	
	140	118	-	-	2a	12	625592	
M12	70	48	-	-	2a	12	625602	
	90	69	-	-	2a	12	625612	
	120	96	-	-	2a	12	625622	
M14	90	68	-	-	2a	13	625632	
M16	70	47	-	-	2a	15	625642	
	90	67	-	-	2a	15	625652	
	190	167	-	-	2a	15	625662	

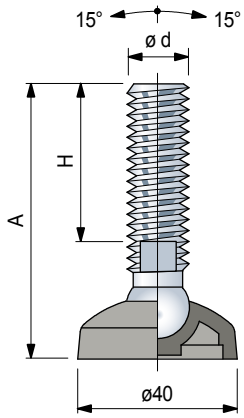

Codice esteso per ordine = Part. + Code
- Materiale base: poliammide rinforzata PA FV (nera).
- Nota: stelo tipo 1 con sfera in poliammide rinforzata.
- Confezione: 48 pezzi.
- Antivibrante fornito separatamente.
- Steli con lunghezza diversa a richiesta.
- Fmax. = carico max. applicabile in condizioni statiche.

Accessori

Antivibrante

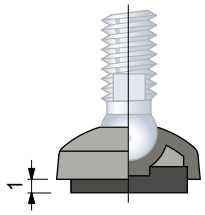

- Code: **R0000630002**.
- Materiale: gomma NBR (nera), 70 Shore.
- Fissaggio: ad incastro.
- Confezione: 48 pezzi.

Dado + Rondella

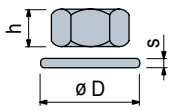

	Code Inox AISI 304	Code Acciaio zincato	h mm	mm	øD mm	s mm
M8	-	R0000630102	6,5	13	17	1,6
M10	R0000630182	R0000630112	8	17	21	2
M12	R0000630192	R0000630122	10	19	24	2,5
M14	R0000630202	R0000630132	11	22	28	2,5
M16	R0000630212	R0000630142	13	24	30	3

Confezione: 24 pezzi (per M8, M10).
8 pezzi (per M12, M14, M16).

Piedi Snodati

base in poliammide rinforzata

Ø40

REXNORD

- Best Seller
- Standard
- A richiesta

Part. R0552

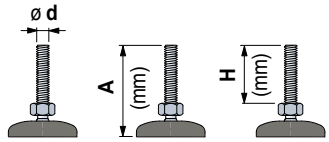

Tipi di steli

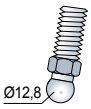

mm

Code

piedi forniti senza antivibrante

Fmax. N

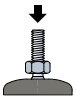

Stelo in acciaio inox						
M10	95	71	2a	12	625502	5000
M12	90	69	2a	12	625512	
	155	132	2a	12	625522	
M14	90	68	2a	13	625532	
M16	95	72	2a	15	625542	
	155	132	2a	15	625552	

Codice esteso per ordine = Part. + Code
- Materiale base: poliammide rinforzata PA FV (nera).
- Confezione: 48 pezzi.
- Antivibrante fornito separatamente.
- Steli con lunghezza diversa a richiesta.
- Fmax. = carico max. applicabile in condizioni statiche.

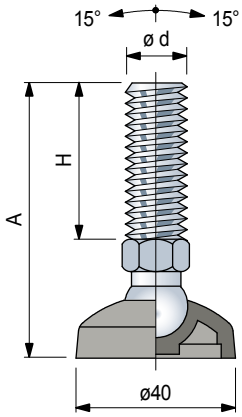

Accessori

Antivibrante

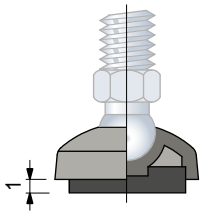

- Code: **R0000630002**.
- Materiale: gomma NBR (nera), 70 Shore.
- Fissaggio: ad incastro.
- Confezione: 48 pezzi.

Dado + Rondella

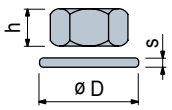

	Code Inox AISI 304	Code Acciaio zincato	h mm	mm	øD mm	s mm
M8	-	**R0000630102**	6,5	13	17	1,6
M10	**R0000630182**	**R0000630112**	8	17	21	2
M12	**R0000630192**	**R0000630122**	10	19	24	2,5
M14	**R0000630202**	**R0000630132**	11	22	28	2,5
M16	**R0000630212**	**R0000630142**	13	24	30	3

Confezione: 24 pezzi (per M8, M10).
8 pezzi (per M12, M14, M16).

Piedi Snodati

base in poliammide rinforzata

Part. R0173

- **Best Seller**
- **Standard**
- **A richiesta**

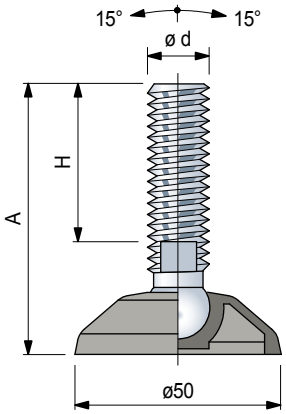

	ø d	A (mm)	H (mm)	Tipi di steli 1	1a	2a	mm	Code piedi forniti senza antivibrante	Fmax. N
Stelo in acciaio inox									
M10	95	70	1	-	-	8		**626623**	8000
M12	95	70	1	-	-	10		**626633**	
	155	130	1	-	-	10		**626643**	
M14	100	76	-	1a	-	13		**626653**	10000
M16	105	81	-	1a	-	13		**626663**	
	155	124	-	1a	-	13		**626673**	
Stelo in acciaio zincato									
M8	60	40	-	-	2a	12		**625312**	10000
M10	55	33	-	-	2a	12		**625322**	
	95	71	-	-	2a	12		**625332**	
	140	118	-	-	2a	12		**625342**	
M12	70	48	-	-	2a	12		**625352**	
	90	69	-	-	2a	12		**625362**	
	120	96	-	-	2a	12		**625372**	
M14	90	68	-	-	2a	13		**625382**	
M16	70	47	-	-	2a	15		**625392**	
	90	67	-	-	2a	15		**625402**	
	190	167	-	-	2a	15		**625412**	

Codice esteso per ordine = Part. + Code
- Materiale base: poliammide rinforzata PA FV (nera).
- Nota: stelo tipo 1 con sfera in poliammide rinforzata.
- Confezione: 24 pezzi.
- Antivibrante fornito separatamente.
- Steli con lunghezza diversa a richiesta.
- Fmax. = carico max. applicabile in condizioni statiche.

Accessori

Antivibrante

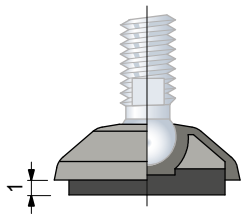

- Code: **R0000630012**.
- Materiale: gomma NBR (nera), 70 Shore.
- Fissaggio: ad incastro.
- Confezione: 24 pezzi.

Dado + Rondella

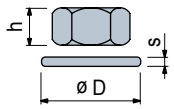

	Code Inox AISI 304	Code Acciaio zincato	h mm	mm	øD mm	s mm
M8	-	**R0000630102**	6,5	13	17	1,6
M10	**R0000630182**	**R0000630112**	8	17	21	2
M12	**R0000630192**	**R0000630122**	10	19	24	2,5
M14	**R0000630202**	**R0000630132**	11	22	28	2,5
M16	**R0000630212**	**R0000630142**	13	24	30	3

Confezione: 24 pezzi (per M8, M10).
8 pezzi (per M12, M14, M16).

Piedi Snodati

base in poliammide rinforzata

Ø50

REXNORD

- **Best Seller**
- **Standard**
- **A richiesta**

Part. R0173

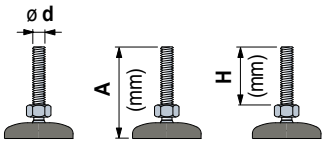

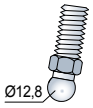

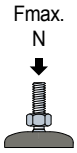

Stelo in acciaio inox				mm	Code piedi forniti senza antivibrante	
M10	95	71	2a	12	625252	10000
M12	90	69	2a	12	625262	
	155	132	2a	12	625272	
M14	90	68	2a	13	625282	
M16	95	72	2a	15	625292	
	155	132	2a	15	625302	

Codice esteso per ordine = Part. + Code
- Materiale base: poliammide rinforzata PA FV (nera).
- Confezione: 24 pezzi.
- Antivibrante fornito separatamente.
- Steli con lunghezza diversa a richiesta.
- Fmax. = carico max. applicabile in condizioni statiche.

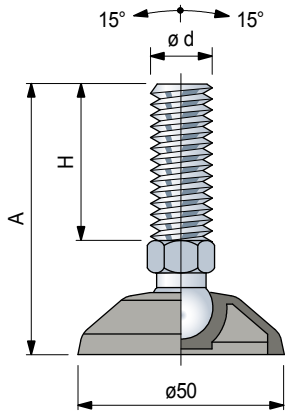

Accessori

Antivibrante

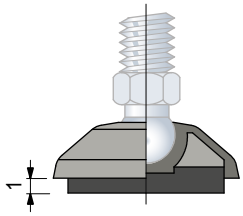

- Code: **R0000630012**.
- Materiale: gomma NBR (nera), 70 Shore.
- Fissaggio: ad incastro.
- Confezione: 24 pezzi.

Dado + Rondella

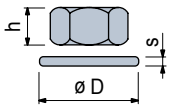

	Code Inox AISI 304	Code Acciaio zincato	h mm	mm	øD mm	s mm
M8	-	**R0000630102**	6,5	13	17	1,6
M10	**R0000630182**	**R0000630112**	8	17	21	2
M12	**R0000630192**	**R0000630122**	10	19	24	2,5
M14	**R0000630202**	**R0000630132**	11	22	28	2,5
M16	**R0000630212**	**R0000630142**	13	24	30	3

Confezione: 24 pezzi (per M8, M10).
8 pezzi (per M12, M14, M16).

Piedi Snodati

base in poliammide rinforzata

Part. R0098

- Best Seller
- Standard
- A richiesta

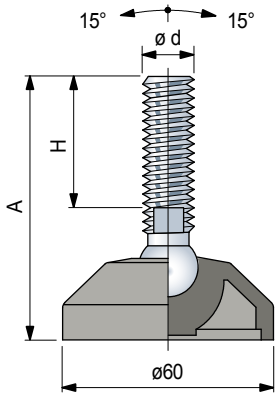

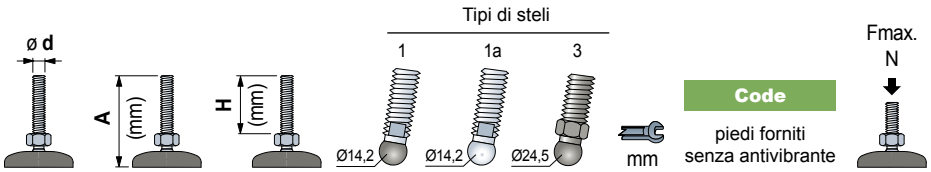

Stelo in acciaio inox								
M12	90	55	1	-	-	10	626683	8000
	135	100	1	-	-	10	626693	
	185	150	1	-	-	10	626703	
M14	110	76	-	1a	-	11	626002	10000
M16	100	64	-	1a	-	13	626012	
	115	81	-	1a	-	13	626022	
	160	124	-	1a	-	13	626032	
	185	151	-	1a	-	13	626042	
	205	169	-	1a	-	13	621283	
	225	190	-	1a	-	13	621313	
M20	120	84	-	1a	-	16	626052	
	185	149	-	1a	-	16	626062	
	245	208	-	1a	-	16	621293	
M24	120	79	-	1a	-	19	626733	
	185	146	-	1a	-	19	626072	
	220	179	-	1a	-	19	626743	
	250	209	-	1a	-	19	621303	

Stelo in acciaio zincato								
M12	105	70	1	-	-	10	626753	8000
M14	90	56	-	1a	-	11	626092	10000
M16	85	48	-	1a	-	13	626763	
	95	61	-	1a	-	13	626102	
	130	96	-	1a	-	13	626112	
	150	116	-	1a	-	13	626122	
	165	131	-	1a	-	13	621343	
	185	151	-	1a	-	13	626132	
	200	165	-	1a	-	13	621353	
	235	201	-	1a	-	13	626773	
M20	115	74	-	1a	-	16	626783	
	135	100	-	1a	-	16	626142	
	150	113	-	1a	-	16	621323	
	185	150	-	1a	-	16	626152	
	250	214	-	1a	-	16	626162	
M24	120	81	-	1a	-	19	626172	
	185	146	-	1a	-	19	626182	
	330	288	-	1a	-	19	626793	

Stelo in acciaio zincato								
M16	100	54	-	-	3	24	61920	6000
M20	120	69	-	-	3	30	51540	
	180	129	-	-	3	30	51530	

Accessori

Antivibrante

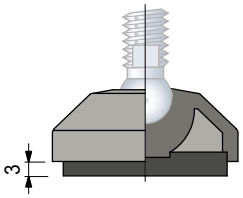

- Code: **R0000630022**.
- Materiale: gomma NBR (nera), 70 Shore.
- Fissaggio: ad incastro.
- Confezione: 24 pezzi.

Dado + Rondella

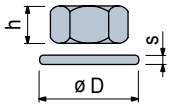

	Code Inox AISI 304	Code Acciaio zincato	h mm	mm	øD mm	s mm
M12	R0000630192	R0000630122	10	19	24	2,5
M14	R0000630202	R0000630132	11	22	28	2,5
M16	R0000630212	R0000630142	13	24	30	3
M20	R0000630222	R0000630152	16	30	37	3
M24	R0000630232	R0000630162	19	36	44	4

Confezione: 8 pezzi

Codice esteso per ordine = Part. + Code

- Materiale base: poliammide rinforzata PA FV (nera).
- Nota: stelo tipo 1 con sfera in poliammide rinforzata.
- Confezione: 24 pezzi.
- Antivibrante fornito separatamente.
- Steli con lunghezza diversa a richiesta.
- Fmax. = carico max. applicabile in condizioni statiche.

Piedi Snodati

base in poliammide rinforzata

Ø60

REXNORD

- **Best Seller**
- **Standard**
- **A richiesta**

Part. R0098
Serie rinforzata

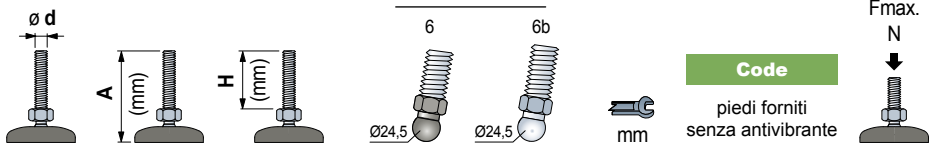

	ø d	A (mm)	H (mm)	Tipi di steli 6	Tipi di steli 6b	mm	Code (piedi forniti senza antivibrante)	Fmax. N
Stelo in acciaio inox								
M12	100	53	6	-	19		673671	
	150	103	6	-	19		673691	
	195	149	6	-	19		673711	
M14	150	103	6	-	19		673751	
M16	100	53	6	-	24		673791	
	115	74	-	6b	24		628782	
	150	109	-	6b	24		628792	
	185	144	-	6b	24		628802	12000
	200	159	-	6b	24		628812	
	220	181	-	6b	24		673931N	
M20	115	74	-	6b	24		53171N	
	180	139	-	6b	24		53161N	
	245	204	-	6b	24		685641N	
M24	120	79	-	6b	24		628862	
	220	179	-	6b	24		628872	
Stelo in acciaio zincato								
M12	110	64		-	19		673511	
M16	95	5	6	6b	24		628822	
	130	89	-	6b	24		628832	
	160	119	-	6b	24		628842	
	195	154	-	6b	24		628852	
M20	115	76	-	6b	24		53151N	
	150	111	-	6b	24		61564N	12000
	180	141	-	6b	24		52561N	
	245	206	-	6b	24		66401N	
M24	120	79	-	6b	24		628882	
	185	144	-	6b	24		628892	
	325	288	-	6b	24		673651N	

Codice esteso per ordine = Part. + Code
- Materiale base: poliammide rinforzata PA FV (nera).
- Nota: stelo tipo 6 con sfera in poliammide rinforzata.
- Confezione: 24 pezzi.
- Antivibrante fornito separatamente.
- Steli con lunghezza diversa a richiesta.
- Fmax. = carico max. applicabile in condizioni statiche.

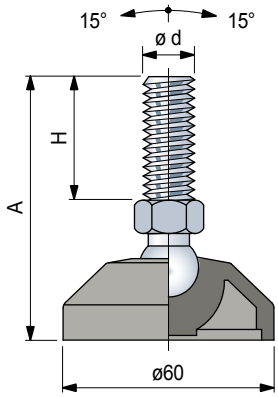

Accessori

Antivibrante

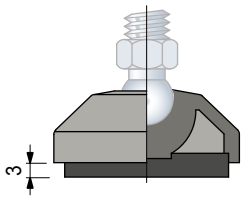

- Code: **R0000630022**.
- Materiale: gomma NBR (nera), 70 Shore.
- Fissaggio: ad incastro.
- Confezione: 24 pezzi.

Dado + Rondella

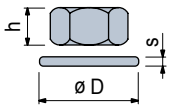

	Code Inox AISI 304	Code Acciaio zincato	h mm	mm	øD mm	s mm
M12	**R0000630192**	**R0000630122**	10	19	24	2,5
M14	**R0000630202**	**R0000630132**	11	22	28	2,5
M16	**R0000630212**	**R0000630142**	13	24	30	3
M20	**R0000630222**	**R0000630152**	16	30	37	3
M24	**R0000630232**	**R0000630162**	19	36	44	4

Confezione: 8 pezzi.

Piedi Snodati

base in poliammide rinforzata

Part. R0094

- Best Seller
- Standard
- A richiesta

Fori di fissaggio, ricavabili mediante rottura del "diaframma".

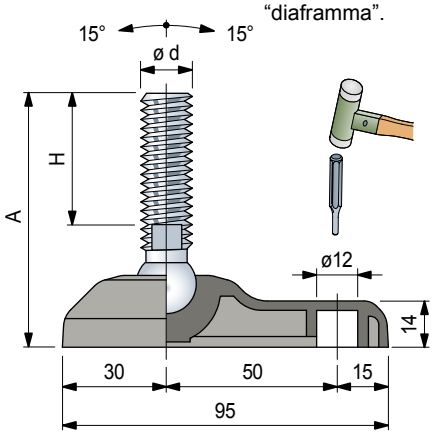

Accessori

Antivibrante

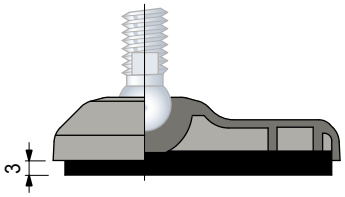

- Code: **R0000630032**.
- Materiale: gomma NBR (nera), 70 Shore.
- Fissaggio: ad incastro.
- Confezione: 24 pezzi.

Dado + Rondella

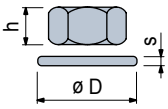

	Code Inox AISI 304	Code Acciaio zincato	h mm	mm	øD mm	s mm
M12	R0000630192	R0000630122	10	19	24	2,5
M14	R0000630202	R0000630132	11	22	28	2,5
M16	R0000630212	R0000630142	13	24	30	3
M20	R0000630222	R0000630152	16	30	37	3
M24	R0000630232	R0000630162	19	36	44	4

Confezione: 8 pezzi

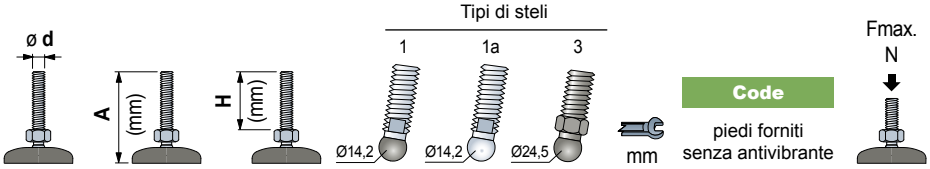

	A (mm)	H (mm)	Tipo di stelo 1	1a	3	mm	Code (piedi forniti senza antivibrante)	Fmax. N
Stelo in acciaio inox								
M12	90	55	1	-	-	10	626803	8000
	135	100	1	-	-	10	626813	
	185	150	1	-	-	10	626823	
M14	110	76	-	1a	-	11	626192	10000
M16	100	64	-	1a	-	13	626202	
	115	81	-	1a	-	13	626212	
	160	124	-	1a	-	13	626222	
	185	151	-	1a	-	13	626232	
	205	169	-	1a	-	13	626853	
	225	190	-	1a	-	13	626863	
M20	120	84	-	1a	-	16	626242	
	185	149	-	1a	-	16	626252	
	245	208	-	1a	-	16	626873	
M24	120	79	-	1a	-	19	626883	
	185	146	-	1a	-	19	626262	
	220	179	-	1a	-	19	626893	
	250	209	-	1a	-	19	626903	
Stelo in acciaio zincato								
M12	105	70	1	-	-	10	626913	8000
M14	90	56	-	1a	-	11	626282	10000
M16	85	48	-	1a	-	13	626923	
	95	61	-	1a	-	13	626292	
	130	96	-	1a	-	13	626302	
	150	116	-	1a	-	13	626312	
	165	131	-	1a	-	13	626933	
	185	151	-	1a	-	13	626322	
	200	165	-	1a	-	13	626943	
	235	201	-	1a	-	13	626953	
M20	115	74	-	1a	-	16	626963	
	135	100	-	1a	-	16	626332	
	150	113	-	1a	-	16	626973	
	185	150	-	1a	-	16	626342	
	250	214	-	1a	-	16	626352	
M24	120	81	-	1a	-	19	626362	
	185	146	-	1a	-	19	626372	
	330	288	-	1a	-	19	626983	
Stelo in acciaio zincato								
M16	100	54	-	-	3	24	690421	6000
M20	120	69	-	-	3	30	690441	
	180	129	-	-	3	30	690461	

Codice esteso per ordine = Part. + Code

- Materiale base: poliammide rinforzata PA FV (nera).
- Nota: stelo tipo 1 con sfera in poliammide rinforzata.
- Confezione: 24 pezzi.
- Antivibrante fornito separatamente.
- Steli con lunghezza diversa a richiesta.
- Fmax. = carico max. applicabile in condizioni statiche.

Piedi Snodati

base in poliammide rinforzata

Ø60

REXNORD

- **Best Seller**
- **Standard**
- **A richiesta**

Part. R0094
Serie rinforzata

	ø d	A (mm)	H (mm)	Tipi di steli 6	Tipi di steli 6b	mm	Code piedi forniti senza antivibrante	Fmax. N
Stelo in acciaio inox								
M12	100	53	6	-	19		689561	
	150	103	6	-	19		689581	
	195	149	6	-	19		689601	
M14	150	103	6	-	19		689681	
M16	100	53	6	-	24		689741	
	115	74	-	6b	24		626872	
	150	109	-	6b	24		626882	
	185	144	-	6b	24		626892	12000
	200	159	-	6b	24		626902	
	220	181	-	6b	24		689981N	
M20	115	74	-	6b	24		690001N	
	180	139	-	6b	24		690081N	
	245	204	-	6b	24		690141N	
M24	120	79	-	6b	24		626952	
	220	179	-	6b	24		626962	
Stelo in acciaio zincato								
M12	110	64	6	-	19		690481	
M16	95	54	-	6b	24		626912	
	130	89	-	6b	24		626922	
	160	119	-	6b	24		626932	
	195	154	-	6b	24		626942	
M20	115	76	-	6b	24		690781N	
	150	111	-	6b	24		690851N	12000
	180	141	-	6b	24		690871N	
	245	206	-	6b	24		690931N	
M24	120	79	-	6b	24		626972	
	185	144	-	6b	24		626982	
	325	288	-	6b	24		691071N	

Codice esteso per ordine = Part. + Code
- Materiale base: poliammide rinforzata PA FV (nera).
- Nota: stelo tipo 6 con sfera in poliammide rinforzata.
- Confezione: 24 pezzi.
- Antivibrante fornito separatamente.
- Steli con lunghezza diversa a richiesta.
- Fmax. = carico max. applicabile in condizioni statiche.

Fori di fissaggio, ricavabili mediante rottura del "diaframma".

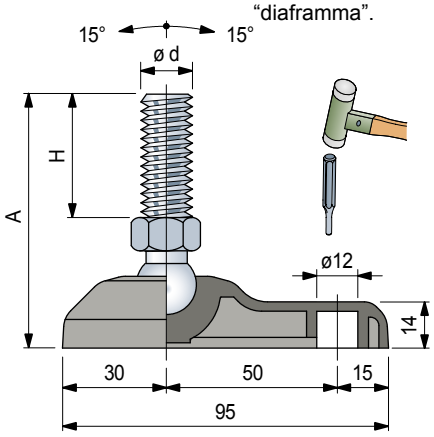

Accessori

Antivibrante

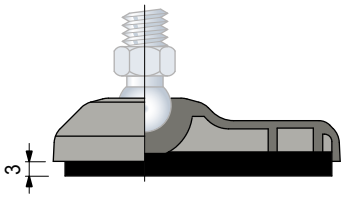

- Code: **R0000630032**.
- Materiale: gomma NBR (nera), 70 Shore.
- Fissaggio: ad incastro.
- Confezione: 24 pezzi.

Dado + Rondella

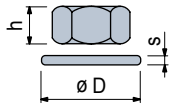

	Code Inox AISI 304	Code Acciaio zincato	h mm	mm	øD mm	s mm
M12	**R0000630192**	**R0000630122**	10	19	24	2,5
M14	**R0000630202**	**R0000630132**	11	22	28	2,5
M16	**R0000630212**	**R0000630142**	13	24	30	3
M20	**R0000630222**	**R0000630152**	16	30	37	3
M24	**R0000630232**	**R0000630162**	19	36	44	4

Confezione: 8 pezzi.

Piedi Snodati

base in poliammide rinforzata

Part. R0323

- Best Seller
- Standard
- A richiesta

Fori di fissaggio, ricavabili mediante rottura del "diaframma".

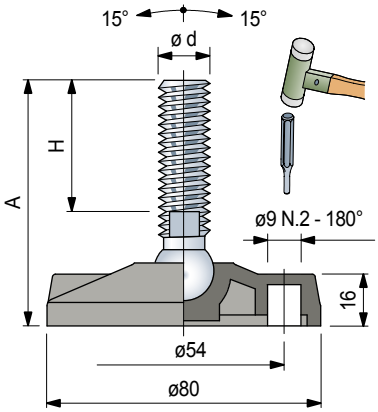

Accessori

Antivibrante

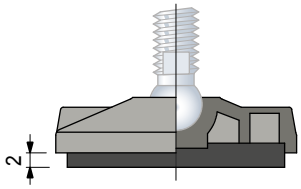

- Code: **R0000630042**.
- Materiale: gomma NBR (nera), 70 Shore.
- Fissaggio: ad incastro.
- Confezione: 24 pezzi.

Dado + Rondella

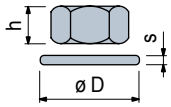

	Code					
	Inox AISI 304	Acciaio zincato	h mm	mm	øD mm	s mm
M8	-	R0000630102	6,5	13	17	1,6
M10	R0000630182	R0000630112	8	17	21	2
M12	R0000630192	R0000630122	10	19	24	2,5
M14	R0000630202	R0000630132	11	22	28	2,5
M16	R0000630212	R0000630142	13	24	30	3
M20	R0000630222	R0000630152	16	30	37	3
M24	R0000630232	R0000630162	19	36	44	4

Confezione: 24 pezzi (per M8, M10).
8 pezzi (per M12, M14, M16, M20, M24).

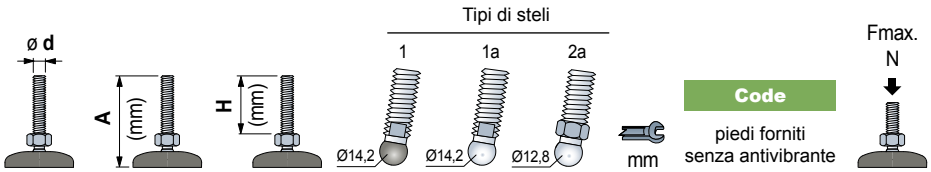

Stelo in acciaio inox								
M10	95	70	1	-	-	8	626993	8000
M12	95	70	1	-	-	10	627003	
	155	130	1	-	-	10	627013	
M14	105	76	-	1a	-	13	626572	10000
M16	95	64	-	1a	-	13	626582	
	110	81	-	1a	-	13	626592	
	155	124	-	1a	-	13	626602	
	180	151	-	1a	-	13	626612	
M20	115	84	-	1a	-	16	626622	
	180	149	-	1a	-	16	626632	
M24	180	146	-	1a	-	19	626642	

Stelo in acciaio zincato								
M8	65	40	-	-	2a	12	678901N	9000
M10	60	33	-	-	2a	12	61384N	
	95	71	-	-	2a	12	60464N	
	145	118	-	-	2a	12	61404N	
M12	70	48	-	-	2a	12	61414N	
	95	69	-	-	2a	12	62313N	
	120	96	-	-	2a	12	678941N	
M14	85	56	-	1a	-	11	626662	10000
M16	90	61	-	1a	-	13	626672	
	125	96	-	1a	-	13	626682	
	145	116	-	1a	-	13	626692	
	180	151	-	1a	-	13	626702	
	230	201	-	1a	-	13	627023	
M20	130	100	-	1a	-	16	626712	
	180	150	-	1a	-	16	626722	
	245	214	-	1a	-	16	626732	
M24	115	81	-	1a	-	19	626742	
	180	146	-	1a	-	19	626752	

Codice esteso per ordine = Part. + Code

- Materiale base: poliammide rinforzata PA FV (nera).
- Nota: stelo tipo 1 con sfera in poliammide rinforzata.
- Confezione: 24 pezzi.
- Antivibrante fornito separatamente.
- Steli con lunghezza diversa a richiesta.
- Fmax. = carico max. applicabile in condizioni statiche.

Piedi Snodati

base in poliammide rinforzata

Ø80

REXNORD

- **Best Seller**
- **Standard**
- **A richiesta**

Part. R0323

	ø d	A (mm)	H (mm)	Tipi di steli 2a (Ø12,8)	Tipi di steli 2b (Ø14,2)	mm	Code (piedi forniti senza antivibrante)	Fmax. N
Stelo in acciaio inox								
M10	95	71	2a	-	12		65686N	9000
M12	95	69	2a	-	12		65596N	
	155	132	2a	-	12		679061N	
M14	95	68	2a	-	12		626842	
M16	100	72	2a	-	15		626852	
	160	132	2a	-	15		626862	
Stelo in acciaio zincato								
M16	75	48	-	2b	16		685981N	10000
	95	68	-	2b	16		62353N	
	115	89	-	2b	16		686001N	
	155	130	-	2b	16		686021N	
	190	165	-	2b	16		62383N	
	230	201	-	2b	16		679021N	

Codice esteso per ordine = Part. + Code
- Materiale base : poliammide rinforzata PA FV (nera).
- Confezione : 24 pezzi.
- Antivibrante fornito separatamente.
- Steli con lunghezza diversa a richiesta.
- Fmax. = carico max. applicabile in condizioni statiche.

Fori di fissaggio, ricavabili mediante rottura del "diaframma".

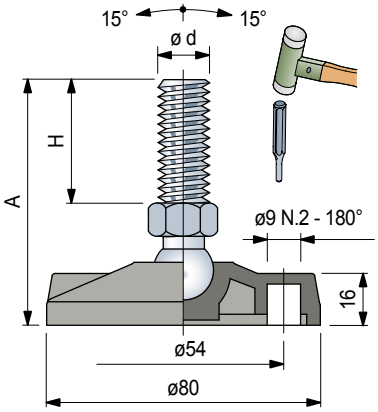

Accessori

Antivibrante

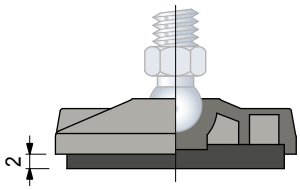

- Code: **R0000630042**.
- Materiale: gomma NBR (nera), 70 Shore.
- Fissaggio: ad incastro.
- Confezione: 24 pezzi.

Dado + Rondella

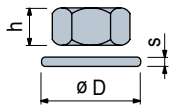

	Code: Inox AISI 304	Code: Acciaio zincato	h mm	mm	øD mm	s mm
M8	-	**R0000630102**	6,5	13	17	1,6
M10	**R0000630182**	**R0000630112**	8	17	21	2
M12	**R0000630192**	**R0000630122**	10	19	24	2,5
M14	**R0000630202**	**R0000630132**	11	22	28	2,5
M16	**R0000630212**	**R0000630142**	13	24	30	3
M20	**R0000630222**	**R0000630152**	16	30	37	3
M24	**R0000630232**	**R0000630162**	19	36	44	4

Confezione: 24 pezzi (per M8, M10).
8 pezzi (per M12, M14, M16, M20, M24).

Piedi Snodati

base in poliammide rinforzata

Part. R0133

- Best Seller
- Standard
- A richiesta

Fori di fissaggio, ricavabili mediante rottura del "diaframma".

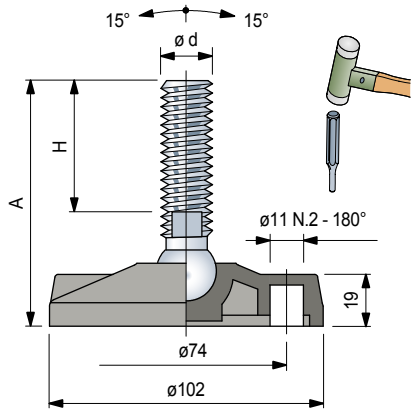

Accessori

Antivibrante

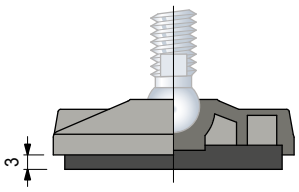

- Code: **R0000630052**.
- Materiale: gomma NBR (nera), 70 Shore.
- Fissaggio: ad incastro.
- Confezione: 24 pezzi.

Dado + Rondella

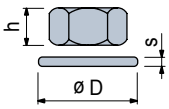

	Code Inox AISI 304	Code Acciaio zincato	h mm	mm	øD mm	s mm
M12	R0000630192	R0000630122	10	19	24	2,5
M14	R0000630202	R0000630132	11	22	28	2,5
M16	R0000630212	R0000630142	13	24	30	3
M20	R0000630222	R0000630152	16	30	37	3
M24	R0000630232	R0000630162	19	36	44	4

Confezione: 8 pezzi

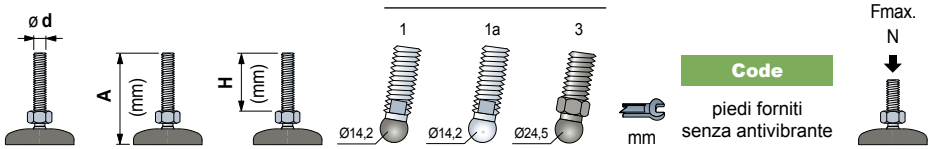

Stelo in acciaio inox

	A (mm)	H (mm)	1	1a	3	mm	Code (piedi forniti senza antivibrante)	Fmax. N
M12	90	55	1	-	-	10	627033	8000
	135	100	1	-	-	10	627043	
	185	150	1	-	-	10	627053	
M14	110	76	-	1a	-	11	633192	12000
M16	100	64	-	1a	-	13	633202	
	115	81	-	1a	-	13	633212	
	160	124	-	1a	-	13	633222	
	185	151	-	1a	-	13	633232	
	205	169	-	1a	-	13	627083	
	225	190	-	1a	-	13	627093	
M20	120	84	-	1a	-	16	633242	
	185	149	-	1a	-	16	633252	
	245	208	-	1a	-	16	627103	
M24	120	79	-	1a	-	19	627113	
	185	146	-	1a	-	19	633262	
	220	179	-	1a	-	19	627123	
	250	209	-	1a	-	19	627133	

Stelo in acciaio zincato

	A (mm)	H (mm)	1	1a	3	mm	Code	Fmax. N
M12	105	70	1	-	-	10	627143	8000
M14	90	56	-	1a	-	11	633282	12000
M16	85	48	-	1a	-	13	627153	
	95	61	-	1a	-	13	633292	
	130	96	-	1a	-	13	633302	
	150	116	-	1a	-	13	633312	
	165	131	-	1a	-	13	627163	
	185	151	-	1a	-	13	633322	
	200	165	-	1a	-	13	627173	
	235	201	-	1a	-	13	627183	
M20	115	74	-	1a	-	16	627193	
	135	100	-	1a	-	16	633332	
	150	113	-	1a	-	16	627203	
	185	150	-	1a	-	16	633342	
	250	214	-	1a	-	16	633352	
M24	120	81	-	1a	-	19	633362	
	185	146	-	1a	-	19	633372	
	330	288	-	1a	-	19	627213	

Stelo in acciaio zincato

	A (mm)	H (mm)	1	1a	3	mm	Code	Fmax. N
M16	100	54	-	-	3	24	627292	6000
M20	120	69	-	-	3	30	627302	
	180	129	-	-	3	30	627312	

Codice esteso per ordine = Part. + Code

- Materiale base: poliammide rinforzata PA FV (nera).
- Nota: stelo tipo 1 con sfera in poliammide rinforzata.
- Confezione: 24 pezzi.
- Antivibrante fornito separatamente.
- Steli con lunghezza diversa a richiesta.
- Fmax. = carico max. applicabile in condizioni statiche.

Piedi Snodati

base in poliammide rinforzata

Ø100

REXNORD

- **Best Seller**
- **Standard**
- **A richiesta**

Part. R0133
Serie rinforzata

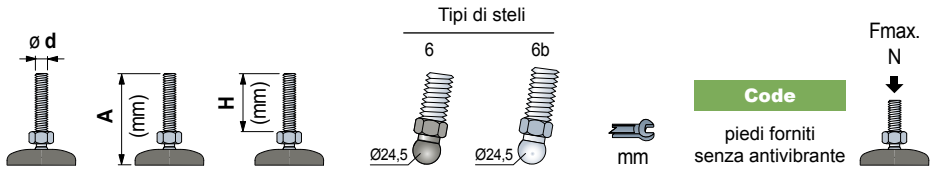

Stelo in acciaio inox							
M12	100	53	6	-	19	679231N	13000
	150	103	6	-	19	679251N	
	195	149	6	-	19	679271N	
M14	150	103	6	-	19	679311N	
M16	100	53	6	-	24	679351N	
	115	74	-	6b	24	627212	
	150	109	-	6b	24	627222	
	185	144	-	6b	24	627232	
	200	159	-	6b	24	627242	
	220	181	-	6b	24	679461N1	
M20	115	74	-	6b	24	627252N	
	180	139	-	6b	24	627262N	
	245	204	-	6b	24	686321N1	
M24	120	79	-	6b	24	627272	
	220	179	-	6b	24	627282	

Stelo in acciaio zincato							
M12	110	64	6	-	19	679121N	13000
M16	95	54	-	6b	24	627322	
	130	89	-	6b	24	627332	
	160	119	-	6b	24	627342	
	195	154	-	6b	24	627352	
M20	115	76	-	6b	24	627362N	
	150	111	-	6b	24	627372N	
	180	141	-	6b	24	627382N	
	245	206	-	6b	24	627392N	
M24	120	79	-	6b	24	627402	
	185	144	-	6b	24	627412	
	325	288	-	6b	24	679211N1	

Codice esteso per ordine = Part. + Code
- Materiale base: poliammide rinforzata PA FV (nera).
- Nota: stelo tipo 6 con sfera in poliammide rinforzata.
- Confezione: 24 pezzi.
- Antivibrante fornito separatamente.
- Steli con lunghezza diversa a richiesta.
- Fmax. = carico max. applicabile in condizioni statiche.

Fori di fissaggio, ricavabili mediante rottura del "diaframma".

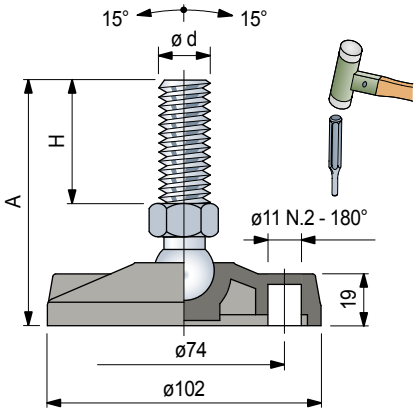

Accessori

Antivibrante

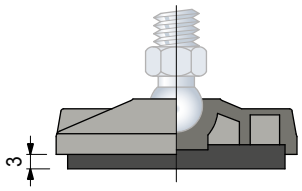

- Code: **R0000630052**.
- Materiale: gomma NBR (nera), 70 Shore.
- Fissaggio: ad incastro.
- Confezione: 24 pezzi.

Dado + Rondella

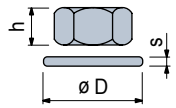

	Code Inox AISI 304	Code Acciaio zincato	h mm	mm	øD mm	s mm
M12	R0000630192	R0000630122	10	19	24	2,5
M14	R0000630202	R0000630132	11	22	28	2,5
M16	R0000630212	R0000630142	13	24	30	3
M20	R0000630222	R0000630152	16	30	37	3
M24	R0000630232	R0000630162	19	36	44	4

Confezione: 8 pezzi.

Piedi Snodati

base in poliammide rinforzata

Part. R0479

- Best Seller
- Standard
- A richiesta

Fori di fissaggio, ricavabili mediante rottura del "diaframma".

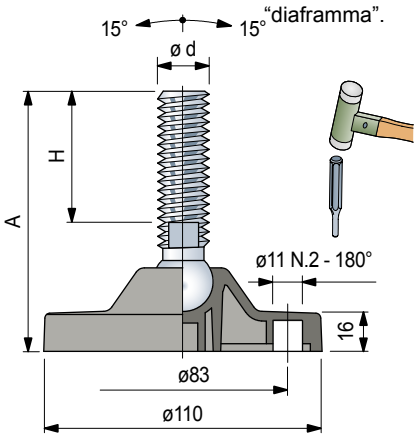

Accessori

Antivibrante

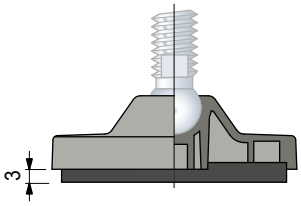

- Code: **R0000630062**.
- Materiale: gomma NBR (nera), 70 Shore.
- Fissaggio: ad incastro.
- Confezione: 16 pezzi.

Dado + Rondella

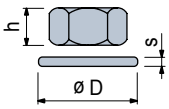

	Code Inox AISI 304	Code Acciaio zincato	h mm	mm	øD mm	s mm
M12	R0000630192	R0000630122	10	19	24	2,5
M14	R0000630202	R0000630132	11	22	28	2,5
M16	R0000630212	R0000630142	13	24	30	3
M20	R0000630222	R0000630152	16	30	37	3
M24	R0000630232	R0000630162	19	36	44	4

Confezione: 8 pezzi

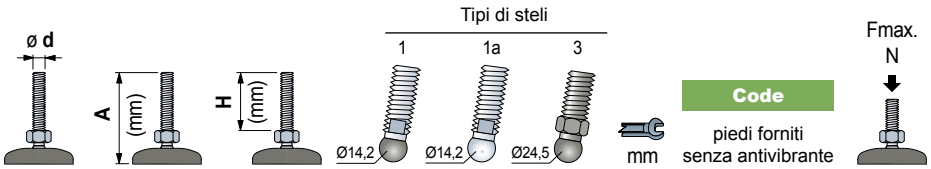

	A (mm)	H (mm)	Tipo di stelo 1	1a	3	mm	Code (piedi forniti senza antivibrante)	Fmax. N
Stelo in acciaio inox								
M12	100	55	1	-	-	10	627223	8000
	145	100	1	-	-	10	627233	
	195	150	1	-	-	10	627243	
M14	120	76	-	1a	-	11	633382	15000
	195	150	-	1a	-	11	627263	
M16	110	64	-	1a	-	13	633392	
	125	81	-	1a	-	13	633402	
	170	124	-	1a	-	13	633412	
	195	151	-	1a	-	13	633422	
	215	169	-	1a	-	13	627273	
	235	190	-	1a	-	13	627283	
M20	130	84	-	1a	-	16	633432	
	195	149	-	1a	-	16	633442	
	255	208	-	1a	-	16	627293	
M24	130	79	-	1a	-	19	627303	
	195	146	-	1a	-	19	633452	
	230	179	-	1a	-	19	627313	
	260	209	-	1a	-	19	627323	
Stelo in acciaio zincato								
M12	115	70	1	-	-	10	627333	8000
M14	100	56	-	1a	-	11	633472	15000
M16	95	48	-	1a	-	13	627343	
	105	61	-	1a	-	13	633482	
	140	96	-	1a	-	13	633492	
	160	116	-	1a	-	13	633502	
	175	131	-	1a	-	13	627353	
	195	151	-	1a	-	13	633512	
	210	165	-	1a	-	13	627363	
	245	201	-	1a	-	13	627373	
M20	125	74	-	1a	-	16	627383	
	140	100	-	1a	-	16	633522	
	160	113	-	1a	-	16	627393	
	190	150	-	1a	-	16	633532	
	260	214	-	1a	-	16	633542	
M24	130	81	-	1a	-	19	633552	
	195	146	-	1a	-	19	633562	
	340	288	-	1a	-	19	627403	
Stelo in acciaio zincato								
M16	110	54	-	-	3	24	627502	6000
M20	130	69	-	-	3	30	627512	
	190	129	-	-	3	30	627522	

Codice esteso per ordine = Part. + Code

- Materiale base: poliammide rinforzata PA FV (nera).
- Nota: stelo tipo 1 con sfera in poliammide rinforzata.
- Confezione: 16 pezzi.
- Antivibrante fornito separatamente.
- Steli con lunghezza diversa a richiesta.
- Fmax. = carico max. applicabile in condizioni statiche.

Piedi Snodati

base in poliammide rinforzata

Ø110

REXNORD

- **Best Seller**
- **Standard**
- **A richiesta**

Part. R0479
Serie rinforzata

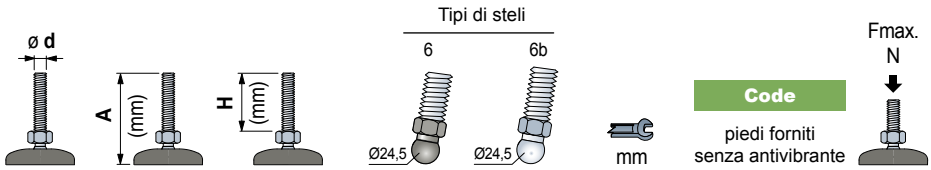

Stelo in acciaio inox							
M12	110	53	6	-	19	636181N	20000
	160	103	6	-	19	636201N	
	205	149	6	-	19	636221N	
M14	160	103	6	-	19	636261N	
M16	110	53	6	-	24	636331N	
	125	74	-	6b	24	627422	
	160	109	-	6b	24	627432	
	195	144	-	6b	24	627442	
	210	159	-	6b	24	627452	
	235	181	-	6b	24	675591N1	
M20	125	74	-	6b	24	627462N	
	190	139	-	6b	24	627472N	
	255	204	-	6b	24	686561N1	
M24	130	79	-	6b	24	627482	
	230	179	-	6b	24	627492	

Stelo in acciaio zincato							
M12	120	64	6	-	19	675341N	20000
M16	105	54	-	6b	24	627532	
	140	89	-	6b	24	627542	
	170	119	-	6b	24	627552	
	205	154	-	6b	24	627562	
M20	125	76	-	6b	24	627572N	
	165	111	-	6b	24	627582N	
	190	141	-	6b	24	627592N	
	255	206	-	6b	24	627602N	
M24	130	79	-	6b	24	627612	
	195	144	-	6b	24	627622	
	340	288	-	6b	24	675501N1	

Codice esteso per ordine = Part. + Code
- Materiale base: poliammide rinforzata PA FV (nera).
- Nota: stelo tipo 6 con sfera in poliammide rinforzata.
- Confezione: 16 pezzi.
- Antivibrante fornito separatamente.
- Steli con lunghezza diversa a richiesta.
- Fmax. = carico max. applicabile in condizioni statiche.

Fori di fissaggio, ricavabili mediante rottura del "diaframma".

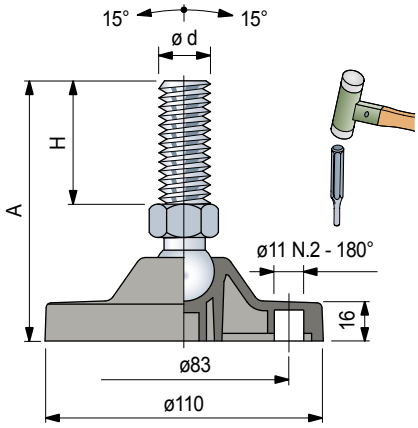

Accessori

Antivibrante

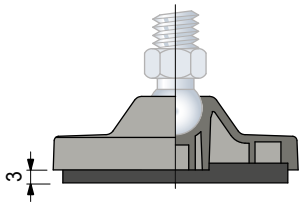

- Code: **R0000630062**.
- Materiale: gomma NBR (nera), 70 Shore.
- Fissaggio: ad incastro.
- Confezione: 16 pezzi.

Dado + Rondella

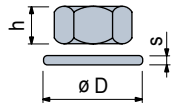

	Code Inox AISI 304	Code Acciaio zincato	h mm	mm	øD mm	s mm
M12	R0000630192	R0000630122	10	19	24	2,5
M14	R0000630202	R0000630132	11	22	28	2,5
M16	R0000630212	R0000630142	13	24	30	3
M20	R0000630222	R0000630152	16	30	37	3
M24	R0000630232	R0000630162	19	36	44	4

Confezione: 8 pezzi.

Piedi Snodati

base in poliammide e polipropilene rinforzato

Part. R0869

- Best Seller
- Standard
- A richiesta

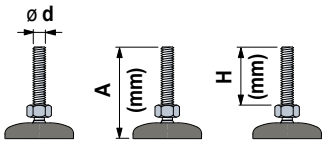

mm

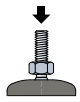

Stelo in acciaio inox					Base in poliammide PA FV (Code)	Base in polipropilene PP FV (Code)	Fmax. N
M16	110	50	26	13	**618903**	619283	45000 (PA FV) 13000 (PP FV)
	140	80	26	13	**618913**	619293	
	170	110	26	13	**618923**	619303	
	200	140	26	13	**618933**	619313	
	230	170	26	13	**618943**	619323	
	260	200	26	13	**618953**	619333	
M20	140	79	26	17	**618963**	619343	
	200	139	26	17	**618973**	619353	
	260	199	26	17	**618983**	619363	
	290	229	26	17	**618993**	619373	
M24	140	77	26	19	**619003**	619383	
	210	147	26	19	**619013**	619393	
	240	177	26	19	**619023**	619403	
	270	207	26	19	**619033**	619413	

Stelo in acciaio zincato							
M16	110	50	26	13	**619073**	619453	45000 (PA FV) 13000 (PP FV)
	140	80	26	13	**619083**	619463	
	170	110	26	13	**619093**	619473	
	200	140	26	13	**619103**	619483	
	230	170	26	13	**619113**	619493	
	260	200	26	13	**619123**	619503	
M20	140	79	26	17	**619133**	619513	
	170	109	26	17	**619143**	619523	
	200	139	26	17	**619153**	619533	
	230	169	26	17	**619163**	619543	
	260	199	26	17	**619173**	619553	
	290	229	26	17	**619183**	619563	
M24	140	77	26	19	**619193**	619573	
	170	107	26	19	**619203**	619583	
	200	137	26	19	**619213**	619593	
	230	167	26	19	**619223**	619603	
	290	227	26	19	**619233**	619613	
	350	287	26	19	**619243**	619623	

piedi forniti senza antivibrante

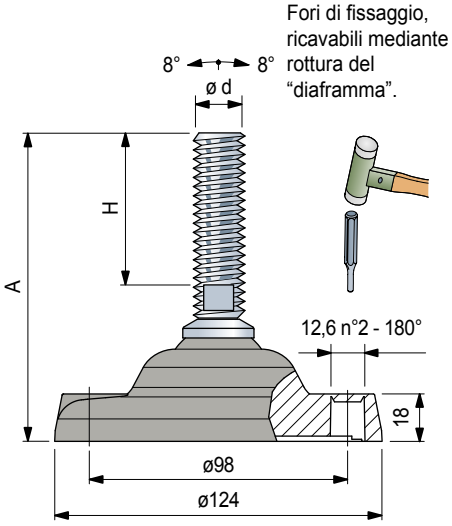

Accessori

Antivibrante

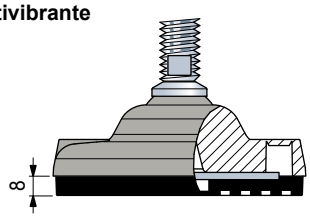

- Codice antivibrante con disco di rinforzo: **R0000630082.**
- Codice antivibrante senza disco di rinforzo: **R0000630092.**
- Fissaggio: con viti fornite nella confezione.
- Materiale: gomma NBR (nera), 80 Shore.
- Confezione: 8 pezzi.

Codice esteso per ordine = Part. + Code
- Materiale base: poliammide rinforzata PA FV (nera) e polipropilene rinforzato PP FV (nero).
- Confezione: 8 pezzi.
- Antivibrante fornito separatamente (a richiesta fornito assemblato al piede).
- Steli con lunghezza diversa a richiesta.
- Fmax. = carico max. applicabile in condizioni statiche.

Dado + Rondella

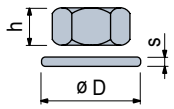

	Code: Inox AISI 304	Code: Acciaio zincato	h mm	mm	øD mm	s mm
M16	**R0000630212**	**R0000630142**	13	24	30	3
M20	**R0000630222**	**R0000630152**	16	30	37	3
M24	**R0000630232**	**R0000630162**	19	36	44	4
M30	**R0000630242**	**R0000630172**	24	46	56	4

Confezione: 8 pezzi

Part. R0726 - Distanziale

- Code: **688772**.
- Materiale: acetalica POM (nera).
- Peso: 1,15 Kg.
- Confezione: 8 pezzi.

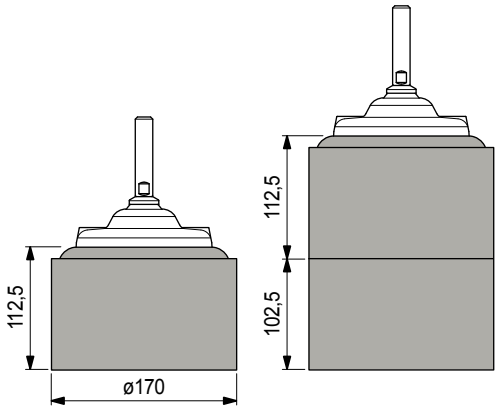

Piedi Snodati

base in poliammide e polipropilene rinforzato

Ø124

REXNORD

- **Best Seller**
- **Standard**
- **A richiesta**

Part. R0169

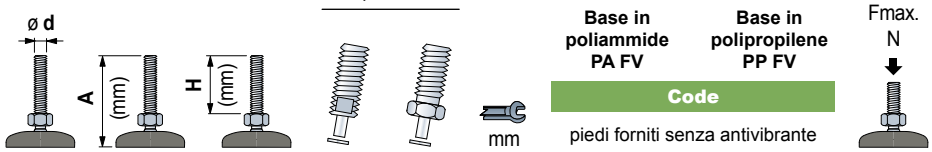

						Base in poliammide PA FV	Base in polipropilene PP FV	Fmax. N
						Code		
						piedi forniti senza antivibrante		
Stelo in acciaio inox								
M16	255	200	21	-	13	**604993**	-	45000 (PA FV)
M20	140	81	-	22	30	**624802**	628682	
	205	146	-	22	30	**624812**	628692	
M24	205	152	21	-	19	**624822**	628702	13000 (PP FV)
M30	205	152	21	-	24	**624832**	628712	
Stelo in acciaio zincato								
M16	255	200	-	22	24	**624842**	628722	45000 (PA FV)
	255	200	21	-	13	**604983**	-	
M20	140	81	-	22	30	**624852**	628732	
	205	146	-	22	30	**624862**	628742	
	205	154	21	-	17	**611653**	636162	13000 (PP FV)
	255	195	-	22	30	**624872**	628752	
M24	145	91	21	-	19	**624882**	628762	
	205	152	21	-	19	**624892**	628772	

Codice esteso per ordine = Part. + Code
- Materiale base: poliammide rinforzata PA FV (nera) e polipropilene rinforzato PP FV (nero).
- Confezione: 8 pezzi.
- Antivibrante fornito separatamente (a richiesta fornito assemblato al piede).
- Steli con lunghezza diversa a richiesta.
- Fmax. = carico max. applicabile in condizioni statiche.

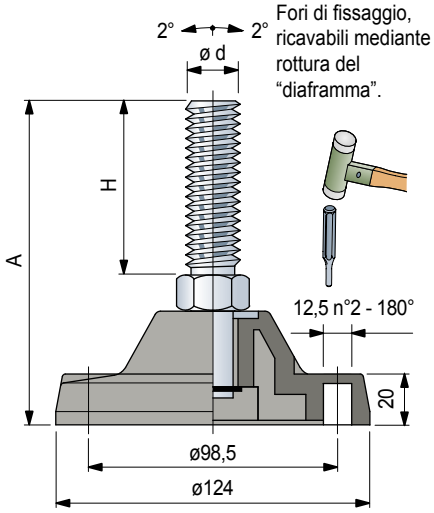

Accessori

Antivibrante

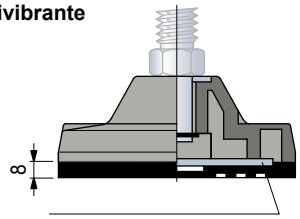

- Codice antivibrante con disco di rinforzo: **R0000630082.**
- Codice antivibrante senza disco di rinforzo: **R0000630092.**
- Fissaggio: con viti fornite nella confezione.
- Materiale: gomma NBR (nera), 80 Shore.
- Confezione: 8 pezzi.

Part. R0726 - Distanziale

- Code: **688772**.
- Materiale: acetalica POM (nera).
- Peso: 1,15 Kg.
- Confezione: 8 pezzi.

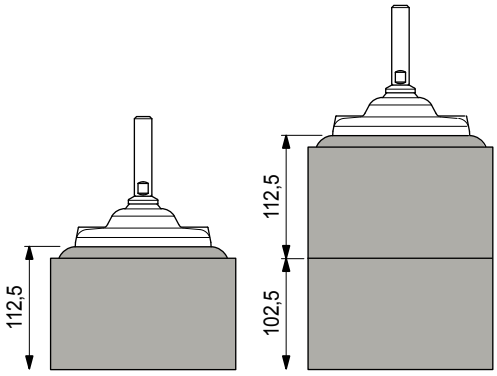

Dado + Rondella

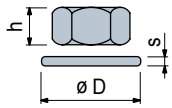

	Code					
	Inox AISI 304	Acciaio zincato	h mm	mm	øD mm	s mm
M16	**R0000630212**	**R0000630142**	13	24	30	3
M20	**R0000630222**	**R0000630152**	16	30	37	3
M24	**R0000630232**	**R0000630162**	19	36	44	4
M30	**R0000630242**	**R0000630172**	24	46	56	4

Confezione: 8 pezzi

Piedi Snodati

base in poliammide rinforzata

Part. R0134

- Best Seller
- Standard
- A richiesta

Stelo in acciaio inox						
	ø d	A (mm)	H (mm)	Tipi di steli 26	mm	Code (piedi forniti senza antivibrante)	Fmax. N
M16	150	110	26	13	627413	20000
	180	140	26	13	627423	
M20	180	139	26	17	627433	
M24	195	147	26	19	627443	
	225	177	26	19	627453	

Stelo in acciaio zincato						
M20	150	109	26	17	627483	20000
	180	139	26	17	627493	

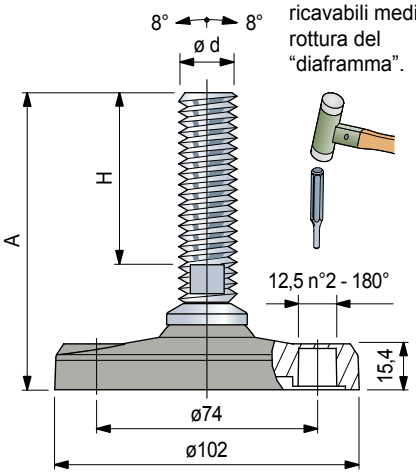

Fori di fissaggio, ricavabili mediante rottura del "diaframma".

Codice esteso per ordine = Part. + Code
- Materiale base: poliammide rinforzata PA FV (nera).
- Confezione: 24 pezzi.
- Antivibrante fornito separatamente.
- Steli con lunghezza diversa a richiesta.
- Fmax. = carico max. applicabile in condizioni statiche.

Accessori

Antivibrante

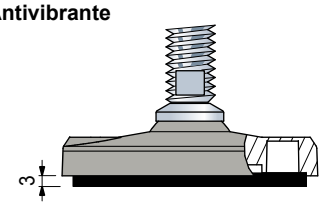

- Code: **R0000630052**.
- Materiale: gomma NBR (nera), 70 Shore.
- Fissaggio: ad incastro.
- Confezione: 24 pezzi.

Dado + Rondella

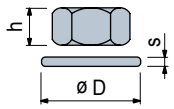

	Code Inox AISI 304	Code Acciaio zincato	h mm	mm	øD mm	s mm
M16	R0000630212	R0000630142	13	24	30	3
M20	R0000630222	R0000630152	16	30	37	3
M24	R0000630232	R0000630162	19	36	44	4
M30	R0000630242	R0000630172	24	46	56	4

Confezione: 8 pezzi

Piedi Snodati

base in poliammide rinforzata

Ø124

REXNORD

- **Best Seller**
- **Standard**
- **A richiesta**

Part. R0297

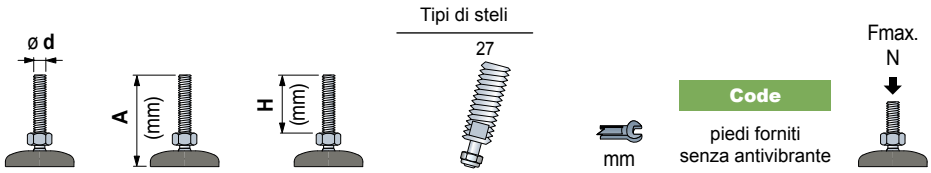

	ø d	A (mm)	H (mm)	Tipi di steli 27	mm	Code (piedi forniti senza antivibrante)	Fmax. N
Stelo in acciaio inox							
M16	185	115	27	13		629182N1	45000
	210	140	27	13		**629192N1**	
M20	210	140	27	17		629202N1	
M24	245	175	27	19		**680371N1**	
M30	195	125	27	24		629212N1	
	250	180	27	24		629222N1	
Stelo in acciaio zincato							
M20	175	110	27	17		629232N1	45000
	205	140	27	17		629242N1	
M30	195	125	27	24		**629252N1**	
	250	180	27	24		**629262N1**	
	330	260	27	24		688071N1	

NEW

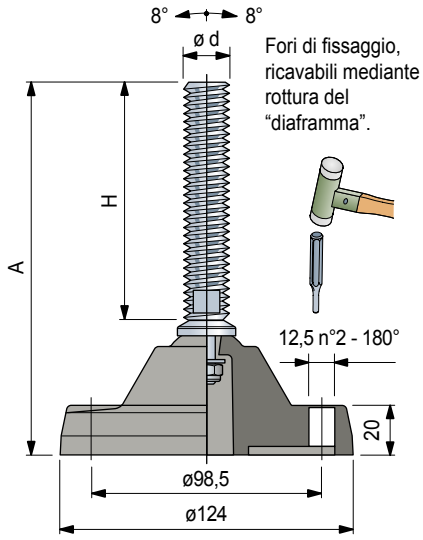

Codice esteso per ordine = Part. + Code
- Materiale base: poliammide rinforzata PA FV (nera).
- Confezione: 8 pezzi.
- Antivibrante fornito separatamente (a richiesta fornito assemblato al piede).
- Steli con lunghezza diversa a richiesta.
- Fmax. = carico max. applicabile in condizioni statiche..

Accessori

Antivibrante

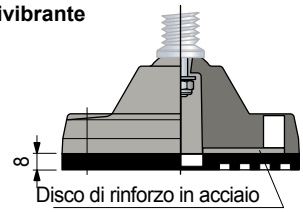

- Codice antivibrante con disco di rinforzo: **R0000630082.**
- Codice antivibrante senza disco di rinforzo: **R0000630092**.
- Fissaggio: con viti fornite nella confezione.
- Materiale: gomma NBR (nera), 80 Shore.
- Confezione: 8 pezzi.

Part. R0726 - Distanziale

- Code: **688772**.
- Materiale: acetalica POM (nera).
- Peso: 1,15 Kg.
- Confezione: 8 pezzi.

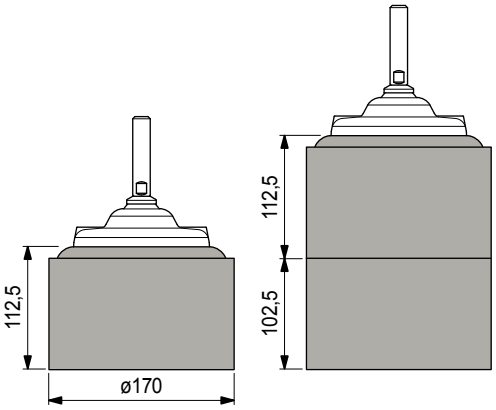

Dado + Rondella

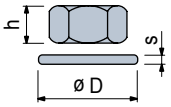

	Code Inox AISI 304	Code Acciaio zincato	h mm	mm	øD mm	s mm
M16	**R0000630212**	**R0000630142**	13	24	30	3
M20	**R0000630222**	**R0000630152**	16	30	37	3
M24	**R0000630232**	**R0000630162**	19	36	44	4
M30	**R0000630242**	**R0000630172**	24	46	56	4

Confezione: 8 pezzi.

VIA MONTE BIANCO 15/17
20833 GIUSSANO - MB

INFO@MAPEC.NET
WWW.MAPEC.NET
T 0362 311684
F 0362311007