MAPEC

MOVING SOLUTIONS

PROGETTIAMO
i tuoi nastri di trasporto

WE DESIGN YOUR BELT CONVEYORS

I nastri trasportatori a TAPPETO, i nastri ELEVATORI e ad ESTRAZIONE LATERALE trovano impiego in qualsiasi linea produttiva e sono caratterizzati da un'ESTREMA PRECISIONE e cura dei particolari.

PVC BELT *conveyors*, ELEVATORS *conveyors and conveyors with* SIDE EXTRACTION UNIT *are suited for any production line and are characterized by* EXTREME PRECISION *and attention to details*.

SEMPLICI ed AFFIDABILI, si muovono nella massima silenziosità sia durante il trasporto di piccoli particolari che di grosse strutture. Grazie alle MOLTEPLICI POSSIBILITÀ COSTRUTTIVE, i nastri trasportatori Alutec possono essere realizzati di QUALSIASI DIMENSIONE, con guide fisse o regolabili. A seconda del tipo di applicazione, si possono prevedere diverse tipologie di MOTORIZZAZIONE (DIRETTA, RINVIATA, INTERMEDIA). Infine, la cava del profilo permette di applicare ai trasportatori ogni tipo di ACCESSORIO.

Progetto 3D di un nastro trasportatore con motorizzazione diretta
3D project of a belt conveyor with direct motorization

Scarica il video
Download the video

SIMPLE *and* RELIABLE, *they run smoothly and silently. Thanks to possibility to develop* DIFFERENT CONSTRUCTIVE SOLUTIONS, *Alutec belt conveyors can be designed of* ANY DIMENSION, *with fixed or adjustable guides. Depending on application, our belt conveyors are equipped with different* MOTORIZATION (DIRECT, REVERSE, MIDDLE-DRIVE), *so that they can easily carry a wide range of products, from small and light components to large and heavy structures. In addition to this, profile's groove enables to fix* PROPER ACCESSORIES *to conveyors lines.*

Il telaio è realizzabile IN ALLUMINIO o in ACCIAIO inossidabile AISI 304 per poter consentire l'utilizzo dei nastri anche per IMPIEGHI ALIMENTARI e FARMACEUTICI. Tutti i particolari vengono realizzati e trattati a seconda delle richieste del cliente e dell'ambiente in cui dovranno essere inseriti.

ALUMINUM FRAME *gives a high quality grade and it can also be made of AISI 304* STAINLESS STEEL *which ensures the proper and right features for utilization in* FOOD *and* PHARMACEUTICAL SECTOR. *All parts are made and processed according to customer's requirements and operating environment.*

8.1 Trasporto Motorizzato con rulli Ø50-Ø95
Motorized transport with rollers Ø50-Ø95 pag. 226-231

8.2 Trasporto Motorizzato con rulli Ø50
Motorized transport with rollers Ø50

componenti per rulli ø50
components for rollers ø50 pag. 232-233

motorizzazione di testa con sistema diretto
head drive with direct motorization system pag. 234-235

motorizzazione di testa con sistema rinviato
head drive with reverse motorization system pag.236-238

motorizzazione centrale
middle-drive motorization pag. 240-241

8.3 Trasporto Motorizzato con rulli Ø95
Motorized transport with rollers Ø95

componenti per rulli ø95
components for rollers ø95 pag. 242

motorizzazione di testa con sistema diretto
head drive with direct motorization system pag. 243-244

motorizzazione di testa con sistema rinviato
head drive with reverse motorization system pag. 245-246

8.4 Trasporto Motorizzato con rulli Ø20
Motorized transport with rollers Ø20

motorizzazione di testa con sistema rinviato
head drive with reverse motorization system pag. 247-248

8.5 Accessori per nastri di trasporto
Accessories for belts conveyor pag. 249

8.6 Mototamburo
Drum Motor pag. 250

8.7 Nastri monoscocca serie HTN0
Monocoque frame belt conveyor series HTN0 pag. 250

8.8 Nastri elevatori e ad estrazione laterale e curve a nastro
Elevator conveyors, conveyors with side extraction unit and curved belt conveyors pag. 251

TRASPORTO MOTORIZZATO con rulli Ø50
MOTORIZED TRANSPORT with rollers Ø50

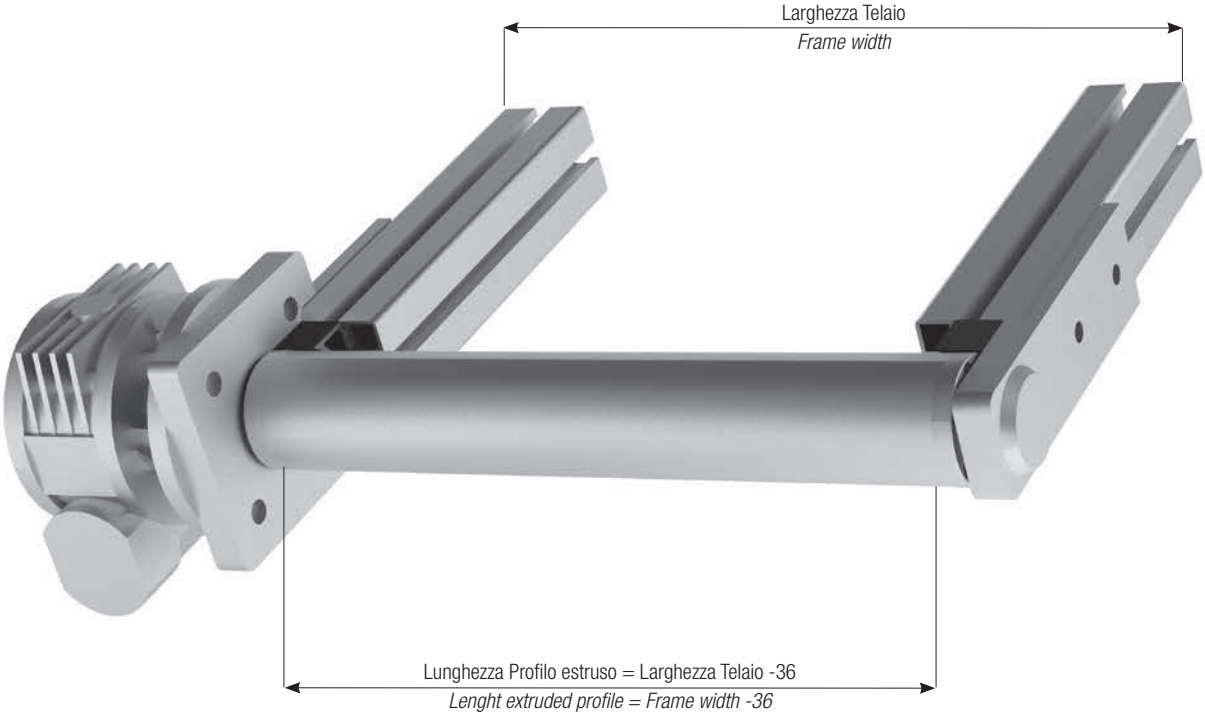

NASTRI DI TRASPORTO
- per L>400 mm Configurazione con albero passante
- per L<400 mm Configurazione con tappi acciaio

Utilizzo di tappeto senza guide,
si consiglia una lavorazione (bombatura) per il rullo.

Per il montaggio dei tappi è necessario filettare il profilo estruso per V.T.C.E.I. M4x16

BELT CONVEYORS
for L>400 mm through pin configuration
for L<400 mm configuration with steel caps

Use of belt without guides,
we recommend a processing (camber) for the roller.

To assemble the caps it is necessary to thread the extruded profile for V.T.C.E.I. M4x16

TRASPORTO MOTORIZZATO con rulli Ø50
MOTORIZED TRANSPORT with rollers Ø50

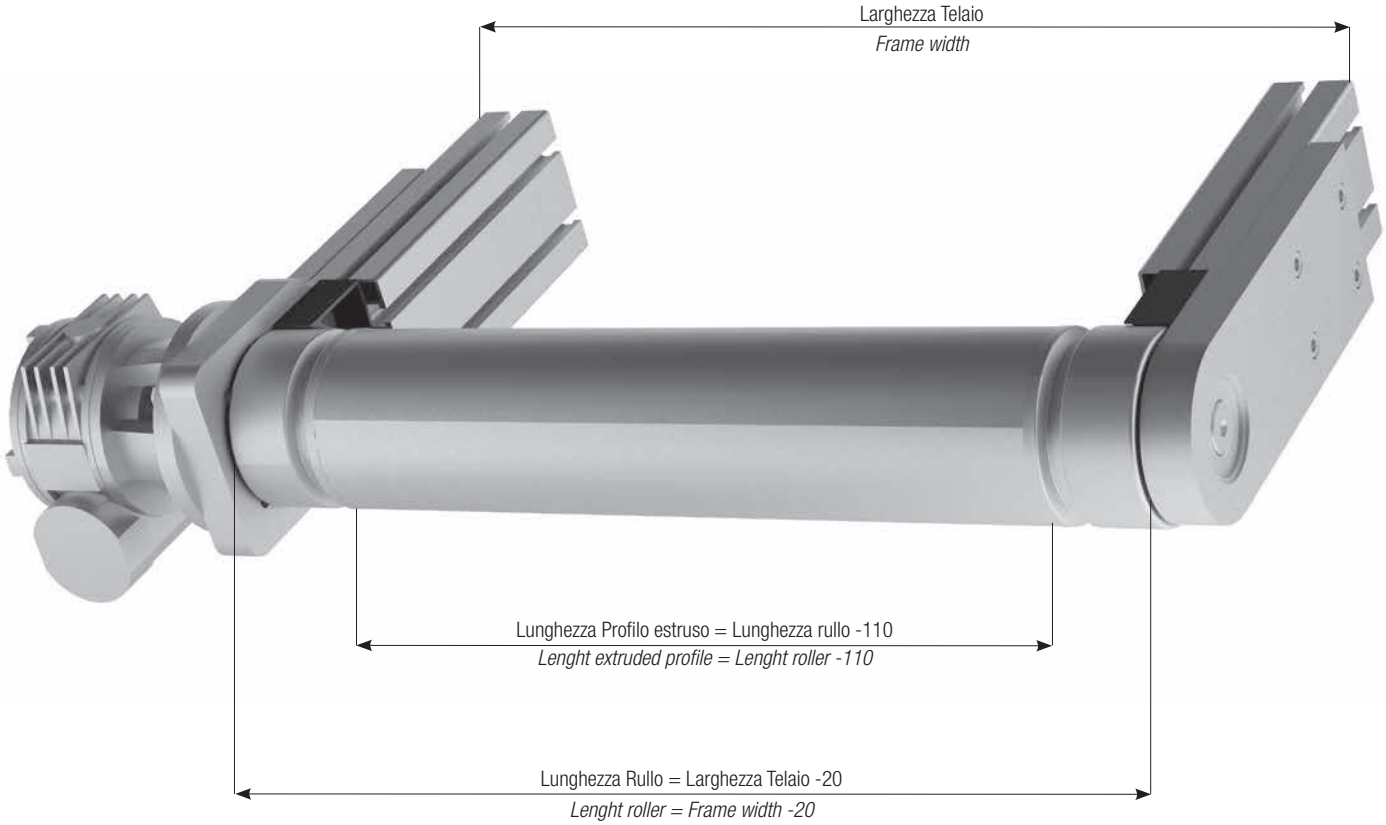

NASTRI DI TRASPORTO
- per L>400 mm Configurazione con albero passante
- per L<400 mm Configurazione con tappi acciaio

BELT CONVEYORS
for L>400 mm through pin configuration
for L<400 mm configuration with steel caps

Utilizzo di tappeto con o senza guide:
- nel caso del tappeto senza guide, si consiglia una lavorazione (bombatura) per il rullo.
- nel caso del tappeto con guide:

Use of carpet with or without guides:
- *in the case of the belt without guides, we recommend a processing (camber) for the roller.*
- *in the case of the belt with guides:*

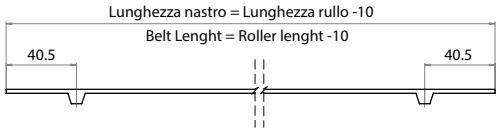

Soluzione per rulli con albero passante necessaria lavorazione su profilo estruso (109530) per montaggio tappi (909527), con viti autofilettanti 4,8x50.

Solution for rollers with through shaft required machining on extruded profile (109530) for mounting caps (909527), with self-tapping screws 4,8x50.

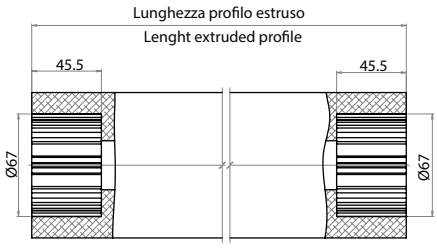

TRASPORTO MOTORIZZATO con rulli Ø50
MOTORIZED TRANSPORT with rollers Ø50

per carichi leggeri
for light loads

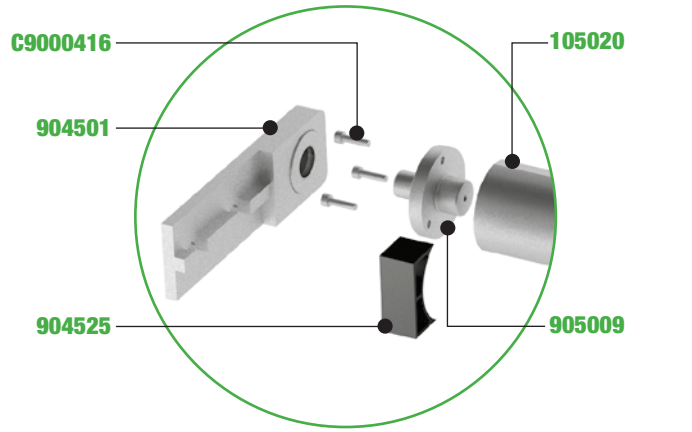

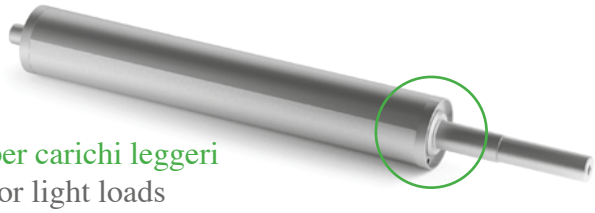

per carichi leggeri
for light loads

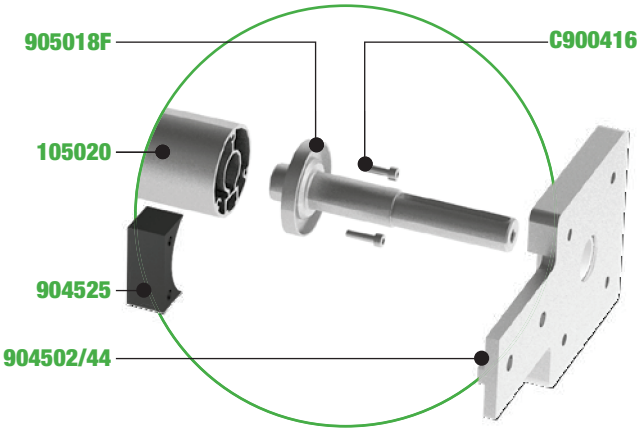

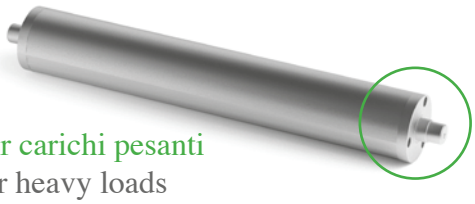

per carichi pesanti
for heavy loads

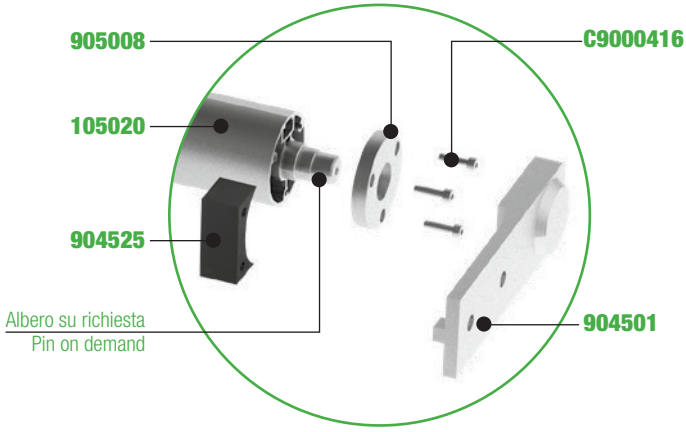

per carichi pesanti
for heavy loads

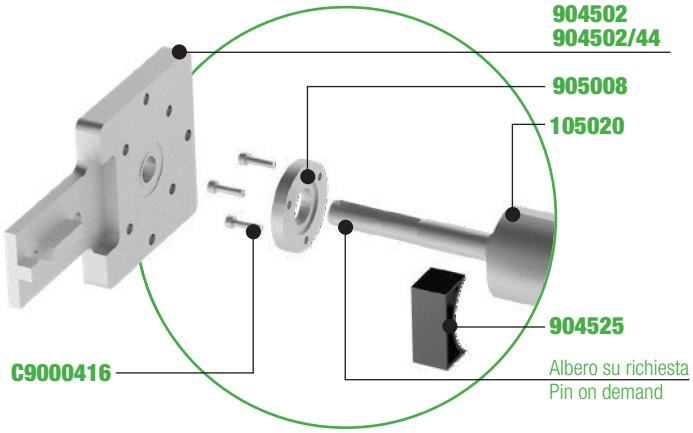

Profilo per rullo Ø50
Profile for roller Ø50

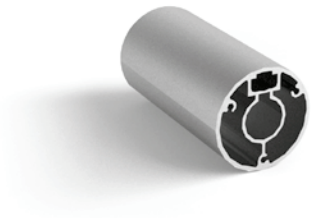

Riferimento *Art. No.*	Materiale *Material*	Lunghezza tubo *Tube length*	Lunghezza massima *Max length*	Peso *Weight*
		mm	m	kg/m
105020	alluminio *aluminum*	a richiesta *on demand*	3	1,420

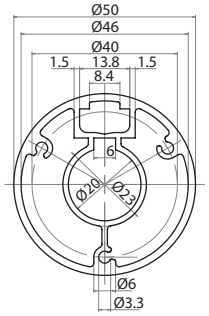

Tappo di rinvio Ø50 per rullo folle
Ø50 reverse cap for idle roller

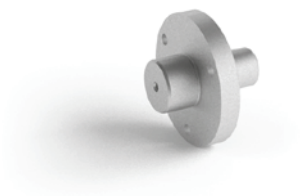

Riferimento *Art. No.*	Materiale *Material*	Peso *Weight*
		kg
905009	acciaio *steel*	0,179

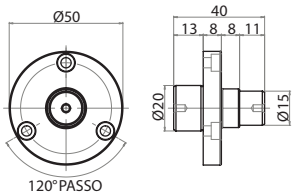

Tappo di traino Ø50 per rullo di traino
Ø50 drive cap for drive roller

Riferimento *Art. No.*	Materiale *Material*	Motoriduttori *Gearmotor*	Peso *Weight*
			kg
905018F	acciaio *steel*	MVF44F - Bonfiglioli	0,350

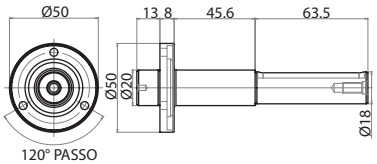

Tappo per rullo Ø50 esecuzione albero passante
Ø50 roller cap for through pin

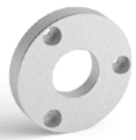

Riferimento *Art. No.*	Materiale *Material*	Peso *Weight*
		kg
905008	alluminio *aluminum*	0,032

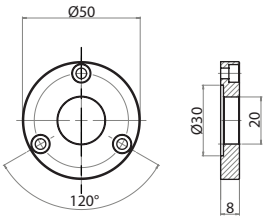

TRASPORTO MOTORIZZATO con rulli Ø95
MOTORIZED TRANSPORT with rollers Ø95

per carichi leggeri
for light loads

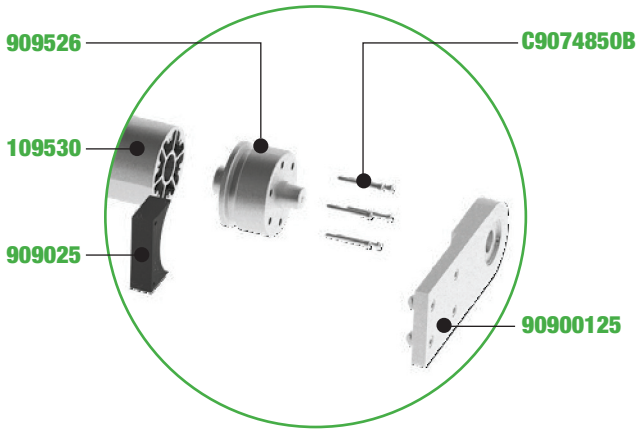

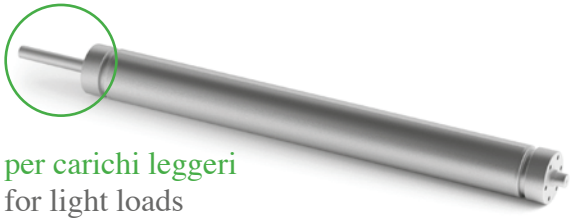

per carichi leggeri
for light loads

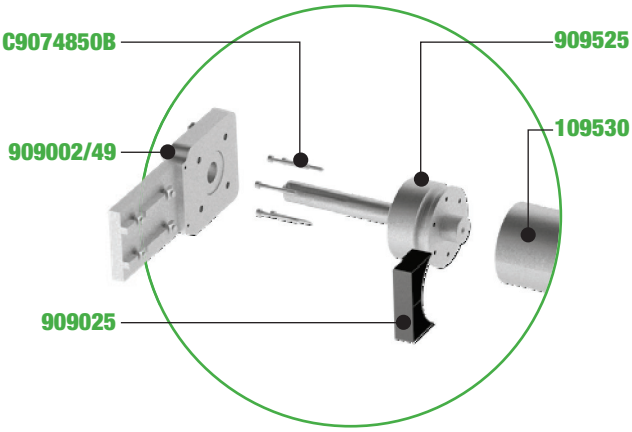

per carichi pesanti
for heavy loads

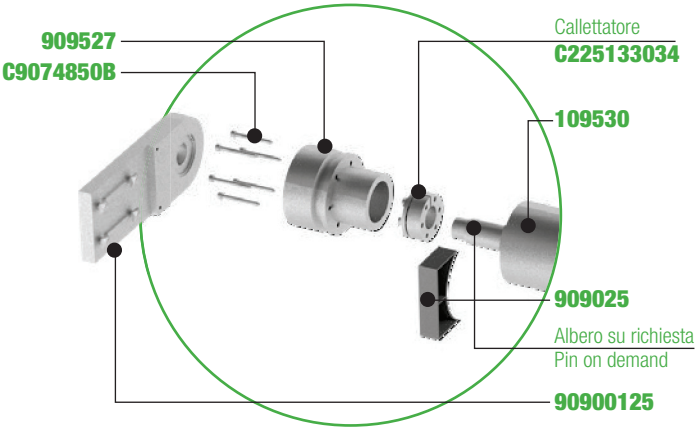

per carichi pesanti
for heavy loads

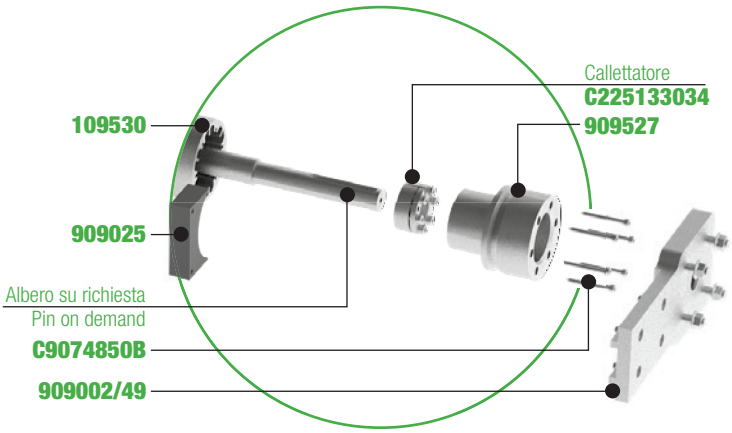

Profilo per rullo Ø95
Profile for roller Ø95

Riferimento *Art. No.*	Materiale *Material*	Lunghezza tubo *Tube length*	Lunghezza massima *Max length*	Peso *Weight*
		mm	m	kg/m
109530	alluminio *aluminum*	a richiesta *on demand*	2,2	7,990

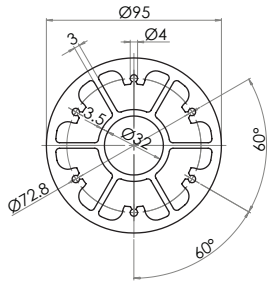

Tappo di rinvio Ø95 per rullo folle
Ø95 reverse cap for idle roller

Riferimento *Art. No.*	Materiale *Material*	Peso *Weight*
		kg
909526	acciaio *steel*	3,048

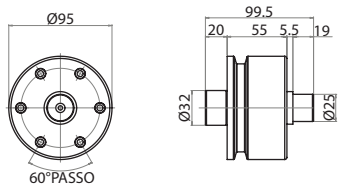

Tappo di traino Ø95 per rullo di traino
Ø95 drive cap for drive roller

Riferimento *Art. No.*	Materiale *Material*	Motoriduttori *Gearmotor*	Peso *Weight*
			kg
909525	acciaio *steel*	CH05 - Chiaravalli MVF49 - Bonfiglioli	3,511

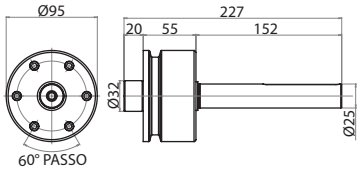

Tappo per rullo Ø95 esecuzione albero passante
Ø95 roller cap for through pin

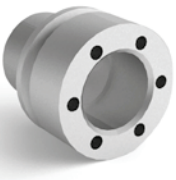

Riferimento *Art. No.*	Materiale *Material*	Peso *Weight*
		kg
909527	alluminio *aluminum*	0,798

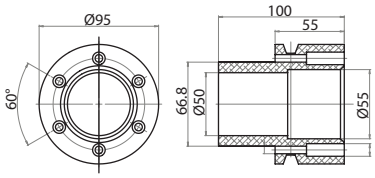

TRASPORTO MOTORIZZATO CON RULLI Ø50

• Il telaio della nostra serie intermedia di nastri trasportatori a tappeto è costituito da profili 45x45 mm. Perfetti per il trasporto di materiali medio/pesanti, trovano applicazione in molti settori produttivi.

MOTORIZED TRANSPORT WITH ROLLERS Ø50

• *The frame of our intermediate series of conveyor belt is realized with 45x45 mm aluminum profiles. Perfect for medium-heavy duty transport, hundreds of manufacturing sectors are suited for their application.*

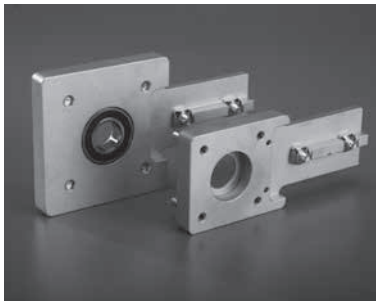

componenti per rulli ø50 - ***components for rollers ø50***

Tubo per la realizzazione dei rulli Ø50

Tube for Ø50 mm roller realization

Riferimento *Art. No.*	Materiale *Material*	Stato di fornitura *Assembly set*	Descrizione *Description*	Peso *Weight*
				kg/m
904510	alluminio *aluminum*	una barra lunghezza 6 m *one bar 6 m lenght*	adatta al piantaggio dei tappi portarullo *suited for roller-carrier cap*	1,050

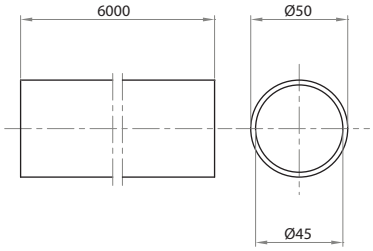

Tappo portarullo folle Ø50

Ø50 Idle roller-carrier cap

Riferimento *Art. No.*	Materiale *Material*	Peso *Weight*
		kg
904509	acciaio zincato *zinc-plated steel*	0,274

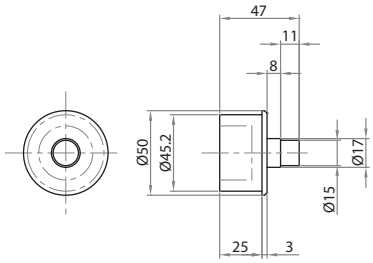

Testata di sostegno rulli Ø50

Ø50 Roller sustain unit

Riferimento *Art. No.*	Materiale *Material*	Stato di fornitura *Assembly set*	Funzione *Function*	Peso *Weight*
				kg
904501	alluminio pressofuso sabbiato *sandblasted die-cast aluminum*	completa di cuscinetto e parapolvere *with bearing and dust cover*	Supporto per rulli folli applicabili ai profili 45x45 e 45x60 *Driven rollers support for 45x45 and 45x60 profiles*	0,200
904500		senza cuscinetto *without bearing*		

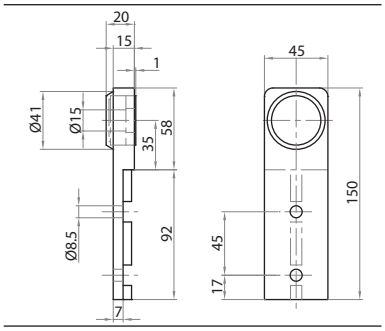

Blocchetto tenditore
Tensioner block

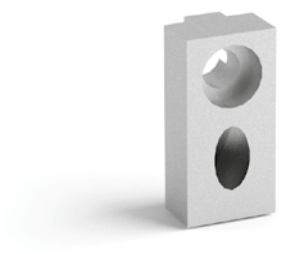

Riferimento *Art. No.*	Materiale *Material*	Stato di fornitura *Assembly set*	Funzione *Function*	Peso *Weight*
				kg
904511	alluminio sabbiato *sand blasted aluminum*	completo di vite e dado *with screw and nut*	per il tensionamento dei dei nastri di trasporto *for conveyor belts tensioning*	0,400

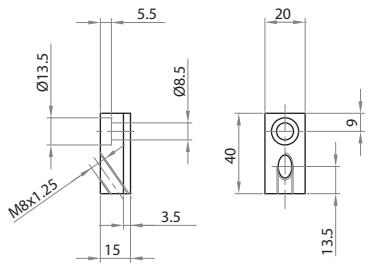

Flangia di sostegno reclinabile
Adjustable sustain flange

Riferimento *Art. No.*	Materiale *Material*	Stato di fornitura *Assembly set*	Peso *Weight*
			kg
904601	alluminio sabbiato *sand blasted aluminum*	completa di viti *with screws*	0,436

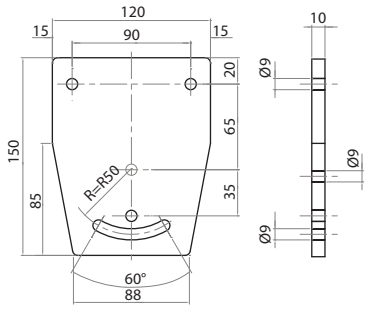

NASTRI DI TRASPORTO
- per L>400 mm Configurazione con albero passante
- per L<400 mm Configurazione con tappi acciaio

CODICI DEI RULLI CON ALBERO PASSANTE LUNGHEZZA DELLO SPECIFICO RULLO:
904508-L (con MVF30P e MVF44P)
904517-L (con MVF30)
904518-L (con MVF44)
904518FA-L (con MVF44FA)

RULLO DI RINVIO
904509-L

BELT CONVEYORS
for L>400 mm through pin configuration
for L<400 mm configuration with steel caps

CODES FOR ROLLERS WITH THROUGH PIN LENGTH OF THE TUBE
904508-L (with MVF30P E MVF44P)
904517-L (with MVF30)
904518-L (with Mvf44)
904518FA-L (with MVF44FA)

IDLE ROLLER
904509-L

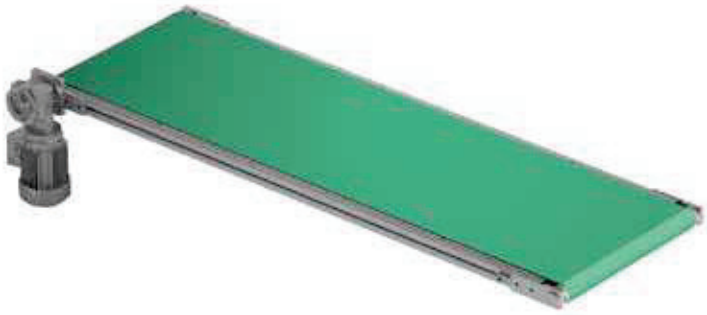

Rullo di rinvio Ø50 con albero passante

Ø50 reverse roller with trough-shaft

Riferimento *Art. No.*	Materiale *Material*	Stato di fornitura *Assembly set*	Diametro Diameter	Lunghezza rullo Roller lenght
			mm	mm
904509-L	alluminio, acciaio, delrin *aluminium, steel, delrin*	con tubo 904510, albero passante in C40,tappi L230218 e tappo centrale *with 904510 tube, C40 trough-shaft, L230218 caps and central cap*	Ø50	a richiesta *on demand*

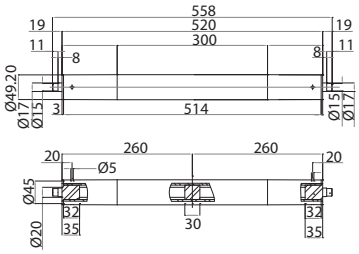

Rullo motorizzato Ø50

Ø50 drive roller

Riferimento *Art. No.*	Materiale *Material*	Stato di fornitura *Assembly set*	Diametro Diameter	Lunghezza rullo Roller lenght
			mm	mm
904518-L	alluminio, acciaio, delrin *aluminium, steel, delrin*	con tubo 904510, albero passante in C40,tappi 230218, l230219 e tappo centrale *with 904510 tube, C40 trough-shaft, L230218, L230219 caps and central cap*	Ø50	a richiesta *on demand*

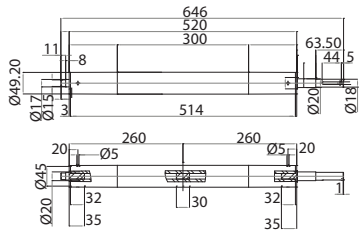

Flangia portamotore in asse per attacco MVF30F - NMRV030

On axis motor mounting flange for MVF30F - NMRV030 fastening

Riferimento *Art. No.*	Materiale *Material*	Stato di fornitura *Assembly set*	Tipo di riduttore *Gearmotor type*	Peso *Weight*
				kg
904502/M	alluminio sabbiato *sand blasted aluminum*	con cuscinetto, viti e dadi *with bearing, screws, nuts*	MVF30F - NMRV030	0,468

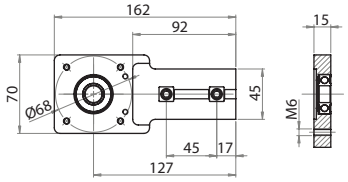

Flangia portamotore in asse per attacco MVF44F - NMRV040

On axis motor mounting flange for MVF44F - NMRV040 fastening

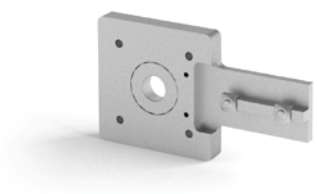

Riferimento *Art. No.*	Materiale *Material*	Stato di fornitura *Assembly set*	Tipo di riduttore *Gearmotor type*	Peso *Weight* kg
904502/44	alluminio sabbiato *sand blasted aluminum*	con cuscinetto, viti e dadi *with bearing, screws, nuts*	MVF44F - NMRV040	1,350

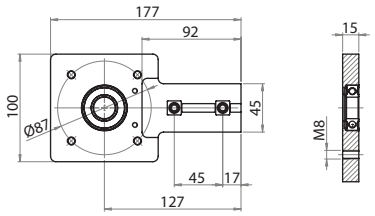

Flangia portamotore in asse per attacco MVF30F - MINIMOTOR

On axis motor mounting flange for MVF30F - MINIMOTOR fastening

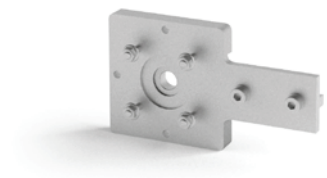

Riferimento *Art. No.*	Materiale *Material*	Stato di fornitura *Assembly set*	Tipo di riduttore *Gearmotor type*	Peso *Weight* kg
904502	alluminio sabbiato *sand blasted aluminum*	con cuscinetto, viti e dadi *with bearing, screws, nuts*	MVF30F - MINIMOTOR	0,700

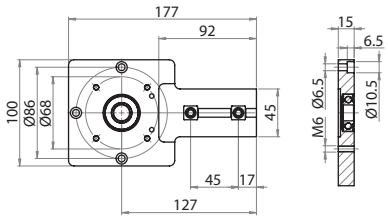

Tappo portarullo a traino diretto (riduttore minimotor)

Direct drive roller holder (Minimotor Reducer)

Riferimento *Art. No.*	Materiale *Material*	Tipo di motoriduttore *Gear motor type*	Funzione *Function*	Peso *Weight* kg
904507	acciaio zincato *zinc plated steel*	MINIMOTOR	per la realizzazione di rulli Ø50 mm con traino diretto *for Ø50 mm roller realization with direct motorization system*	0,318

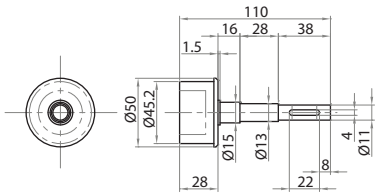

Tappo portarullo a traino diretto

Direct drive roller holder

Riferimento *Art. No.*	Materiale *Material*	Tipo di motoriduttore *Gear motor type*	Funzione *Function*	Peso *Weight* kg
904517	acciaio zincato *zinc plated steel*	MVF30F Bonfiglioli	per la realizzazione di rulli Ø50 mm con traino diretto *for Ø50 mm roller realization with direct motorization system*	0,336
904518		MVF44FA Bonfiglioli		0,517
904518-F		MVF44F Bonfiglioli		0,444

	A	B	C	D	E	F	G	H
904517	122,5	38,5	54,3	15	14	45	5	5
904518	166,5	60	77	20	18	45	10	6
904518-F	135	42	63,5	20	18	45	5	6

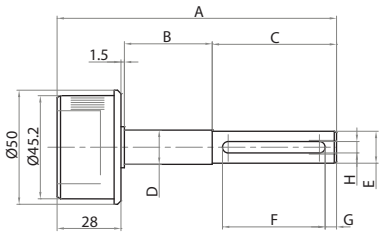

Protezione nastro rullo Ø50 mm

Ø50 Roller-belt protection

Riferimento *Art. No.*	Materiale *Material*	Peso *Weight* kg
904525	poliammide nero *black polyamide*	0,007

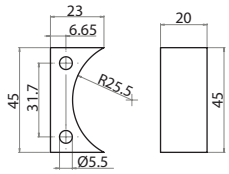

Anello di testa rullo di rinvio Ø50

Head cap for Ø50 reverse roller

Riferimento *Art. No.*	Materiale *Material*	Peso *Weight* kg
L230218	delrin bianco *white delrin*	0,060

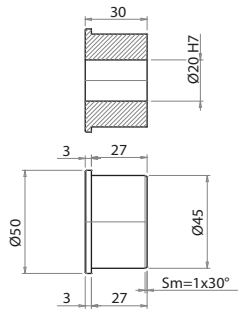

Anello di testa rullo di traino Ø50

Head cap for Ø50 drive roller

Riferimento *Art. No.*	Materiale *Material*	Peso *Weight* kg
L230219	delrin bianco *white delrin*	0,065

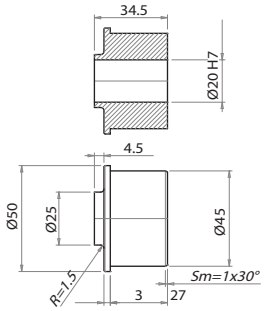

motorizzazione di testa con sistema rinviato - *head drive with reverse motorization system*

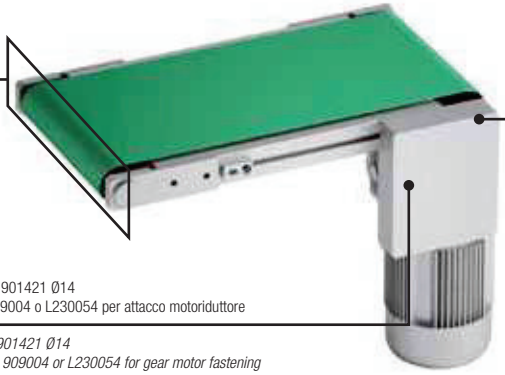

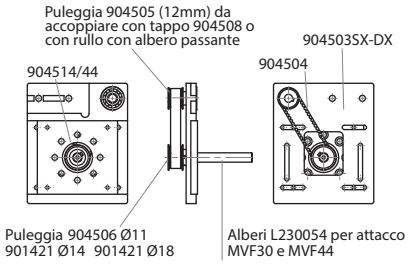

Flangia motorizzazione rinviata dx

Reverse motorization right flange

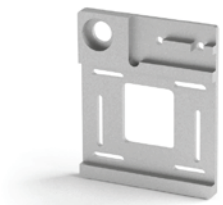

Riferimento *Art. No.*	Materiale *Material*	Stato di fornitura *Assembly set*	Peso *Weight* kg
904503 DX	alluminio sabbiato *sand blasted aluminum*	completa di cuscinetto, viti e carter di protezione *with bearing, screws and protective casing*	0,512 carter *casing* 0,127

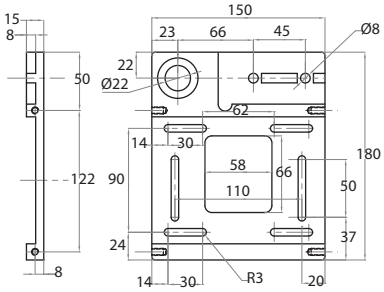

Flangia motorizzazione rinviata sx

Reverse motorization left flange

Riferimento *Art. No.*	Materiale *Material*	Stato di fornitura *Assembly set*	Peso *Weight* kg
904503 SX	alluminio sabbiato *sand blasted aluminum*	completa di cuscinetto, viti e carter di protezione *with bearing, screws and protective casing*	0,512 carter *casing* 0,127

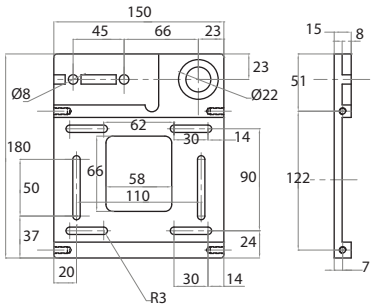

Flangia di adattamento per MVF30F

Adapter flange for MVF30F

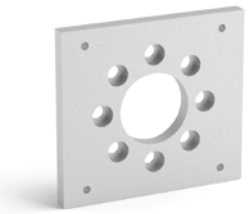

Riferimento *Art. No.*	Materiale *Material*	Funzione *Function*	Peso *Weight* kg
904514/30	alluminio sabbiato *sand blasted aluminum*	Adatta per il montaggio del motoriduttore MVF30F Bonfiglioli *Suited for MVF30F Bonfiglioli fastening*	0,283

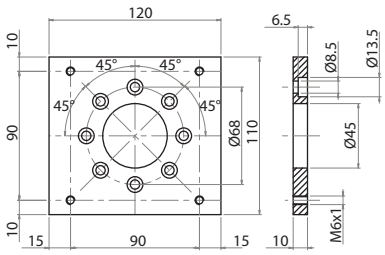

Flangia di adattamento per MVF44F

Adapter flange for MVF44F

Riferimento *Art. No.*	Materiale *Material*	Funzione *Function*	Peso *Weight* kg
904514/44	alluminio sabbiato *sand blasted aluminum*	Adatta per il montaggio del motoriduttore MVF44F Bonfiglioli *Suited for MVF44F Bonfiglioli fastening*	0,283

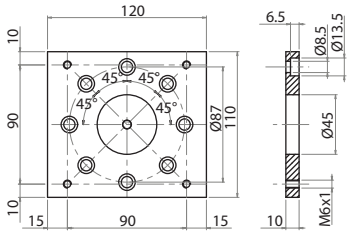

Tappo portarullo per traino rinviato

Reverse drive roller holder

Riferimento *Art. No.*	Materiale *Material*	Funzione *Function*	Peso *Weight* kg
904508	acciaio zincato *zinc plated steel*	per la realizzazione di rulli Ø50 mm con traino rinviato *for Ø50 mm roller realization with reverse motorization system*	0,318

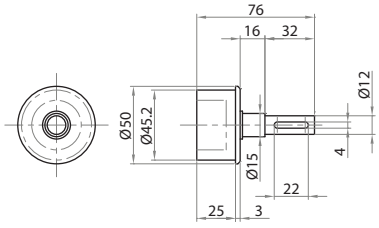

Cinghia dentata di trasmissione

Toothed Drive belt

Riferimento *Art. No.*	Materiale *Material*	Funzione *Function*	Tipo di puleggia *Pulley type*	Larghezza *Width L* mm	Peso *Weight* kg
904504	neoprene e nylon *neoprene and nylon*	cinghia di trasmissione da utilizzare con la flangia 904503 - *drive belt to be used with 904503 flange*	HTD 18-5M-15	15	0,017

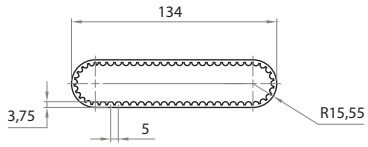

Puleggia dentata in acciaio z18

Steel toothed belt z18

Riferimento *Art. No.*	Materiale *Material*	Tipo di puleggia *Pulley type*	Peso *Weight* kg
904505	acciaio *steel*	HTD 18 - 5M - 15	0,080

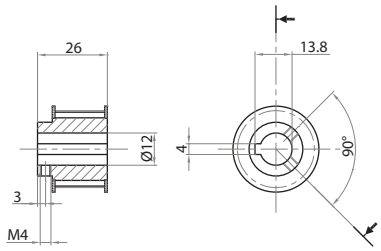

Puleggia dentata in alluminio per attacco motoriduttore
Aluminum Toothed Pulley for gear motor fastening

Riferimento *Art. No.*	Materiale *Material*	Adatta per motoriduttore *Suited for gear motor*	Sede albero A *Shaft seat A*	Foro Ø *Hole Ø*	Peso *Weight*
			mm	mm	kg
904506	alluminio *aluminum*	Ø11 minimotor	13.8	11	0,038
901421		Ø14 MVF30F Bonfiglioli	16.3	14	0,040
901821		Ø18 MVF44F Bonfiglioli	20.6	18	0,032

	B	Denti - *Teeth*
904506	4	z18
901421	5	z21
901821	6	z21

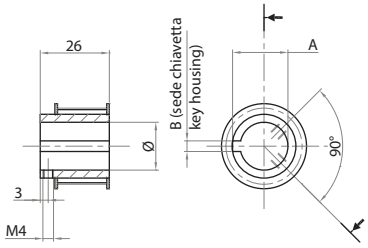

Albero per riduttore Ø14 per MVF30
Gearmotor shaft Ø14 for MVF30

Riferimento *Art. No.*	Materiale *Material*	Stato di fornitura *Assembly set*	Motoriduttore *Gearmotor*
L230054	acciaio brunito *burnished steel*	completo con linguette *with keys*	MVF30

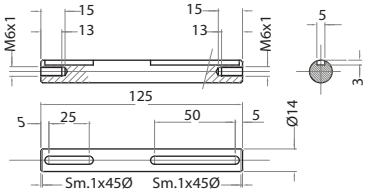

Albero per riduttore Ø18 per MVF44
Gearmotor shaft Ø18 for MVF44

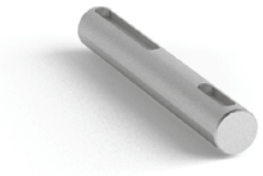

Riferimento *Art. No.*	Materiale *Material*	Stato di fornitura *Assembly set*	Motoriduttore *Gearmotor*
909004	acciaio brunito *burnished steel*	completo con linguette *with keys*	MVF44

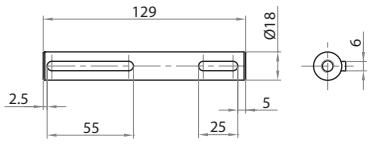

motorizzazione centrale - *middle-drive motorization*

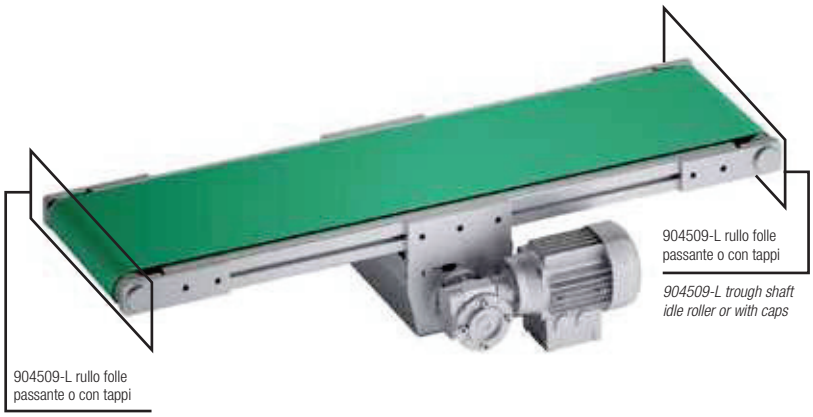

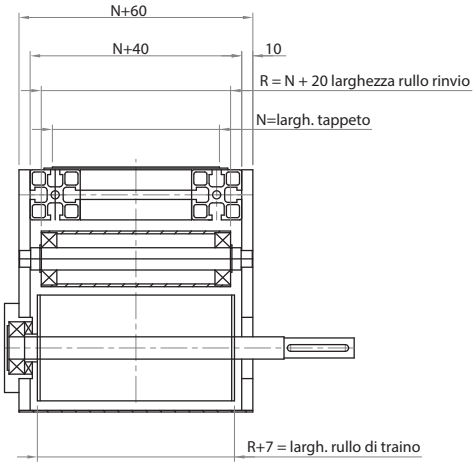

Kit flange per gruppo centrale

Flange kit for central group

Riferimento *Art. No.*	Materiale *Material*	Funzione *Function*	Stato di fornitura *Assembly set*	Peso *Weight*
				kg
904520	alluminio sabbiato *sandblasted aluminum*	predisposto per riduttore MVF44F Bonfiglioli *designed for gearmotor MFV44F*	completo di vite e coperchio con cuscinetto with screw and cover with bearing	1,750

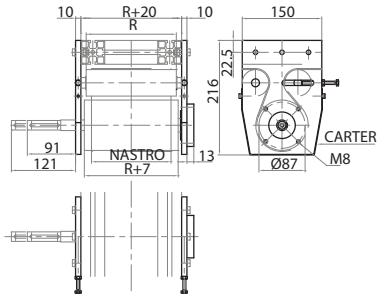

Rullo di traino Ø95

Ø95 Drive roller

Riferimento *Art. No.*	Materiale *Material*	Lunghezza albero *Shaft length*	Lunghezza rullo *Roller length*
			mm
904521	alluminio con albero in acciaio *aluminum with steel shaft*	a richiesta a seconda del motoriduttore *on demand depending on gearmotor*	a richiesta *on demand*

- Per motoriduttore MVF44 possibilità per MVF49 (adattare flange 904520)
- Anche Ø50 per necessità di ingombri particolari, con flange 904520 modificate

- For gear motor MVF44. Available for MVF49 (with modified flanges 904520)
- Available Ø50 Drive roller in case of space requirements and with modified 904520 flanges

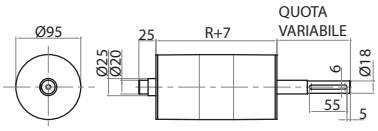

Rullo di rinvio Ø50

Ø50 Reverse roller

Riferimento *Art. No.*	Materiale *Material*	Stato di fornitura *Assembly set*	Diametro *Diameter*	Lunghezza rullo *Roller length*
			mm	mm
904522	alluminio con albero in acciaio *aluminum with steel shaft*	completo di cuscinetti e albero passante *with bearings and through-shaft*	Ø50	a richiesta *on demand*

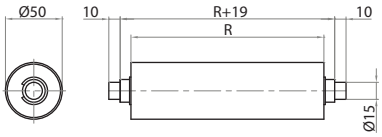

Rullo di rinvio e di tensionamento Ø50

Ø50 Reverse and tensioner roller

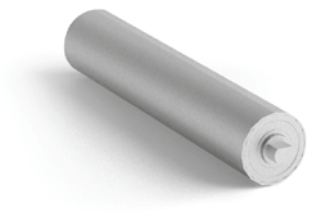

Riferimento *Art. No.*	Materiale *Material*	Stato di fornitura *Assembly set*	Diametro *Diameter*	Lunghezza rullo *Roller length*
			mm	mm
904523	alluminio con albero in acciaio *aluminum with steel shaft*	completo di cuscinetti e albero passante *with bearings and through-shaft*	Ø50	a richiesta *on demand*

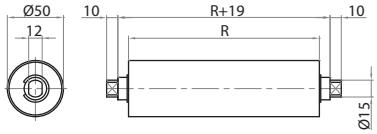

Carter di protezione

Protective carter

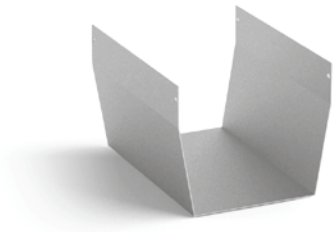

Riferimento *Art. No.*	Materiale *Material*	Stato di fornitura *Assembly set*	Larghezza *Width*
			mm
904524	alluminio *aluminum*	completo di 4 viti M5x14 *with 4 screws M5x14*	a misura secondo le dimensioni dei rulli *tailored depending on rollers length*

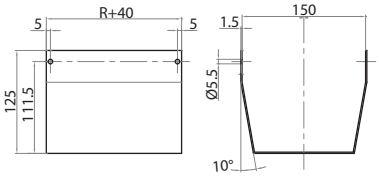

TRASPORTO MOTORIZZATO CON RULLI Ø95

• La serie maggiore di nastri a tappeto si adatta facilmente al trasporto di materiali ed oggetti ingombranti e di peso elevato. Il profilo di alluminio che ne costituisce il telaio è di dimensioni 45x90 mm.

MOTORIZED TRANSPORT WITH ROLLERS Ø95

• *The main series of Alutec belt conveyors perfectly fits to heavy duty and bulky material transport. 45x90 mm aluminum profiles act as structural frame.*

componenti per rulli ø95 - *components for rollers ø95*

Tubo in alluminio Ø95
Aluminum tube Ø95

Riferimento *Art. No.*	Materiale *Material*	Stato di fornitura *Supply set*	Lunghezza tubo *Tube length*
		m	mm
908795	alluminio *aluminum*	6	a richiesta *on demand*

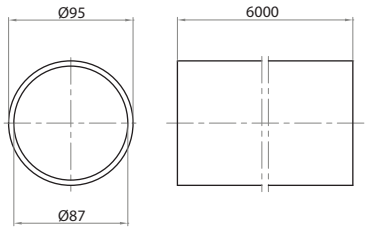

Tappo di rinvio Ø95
Ø95 Reverse cap

Riferimento *Art. No.*	Materiale *Material*	Stato di fornitura *Supply set*
909009	polizene *polyzene*	1 pezzo *1 piece*

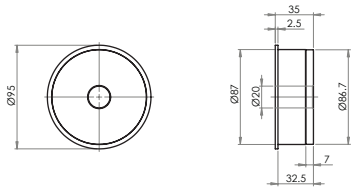

Tappo di motorizzazione
Drive cap

Riferimento *Art. No.*	Materiale *Material*	Stato di fornitura *Supply set*
909009/49	polizene *polyzene*	1 pezzo *1 piece*

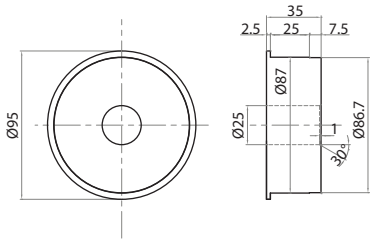

Albero Ø20
Ø20 Shaft

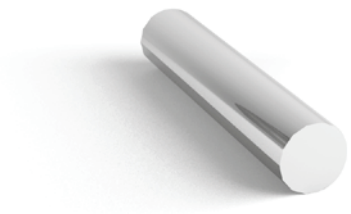

Riferimento *Art. No.*	Materiale *Material*	Lunghezza albero *Shaft length*
		mm
802001	acciaio brunito *burnished steel*	a richiesta *on demand*

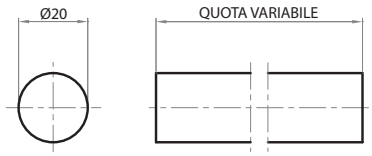

Protezione nastro rullo Ø95 mm
Ø95 Roller-belt protection

Riferimento *Art. No.*	Materiale *Material*	Peso *Weight*
		kg
909025	poliammide nero *black polyamide*	0,024

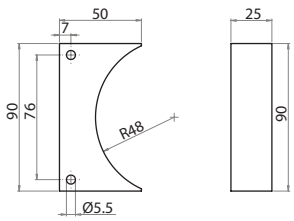

motorizzazione di testa con sistema diretto - *head drive with direct motorization system*

Flangia porta motore in asse
On axis motor mounting flange

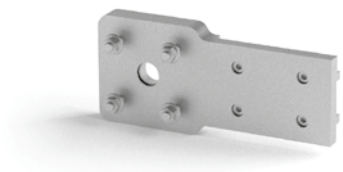

Riferimento *Art. No.*	Materiale *Material*	Adatta per motoriduttore *Suited for gear motor*	Stato di fornitura *Assembly set*	Peso *Weight*
				kg
909002/49	alluminio sabbiato *sandblasted aluminum*	MVF49F Bonfiglioli	completa di cuscinetto e parapolvere *with bearing and dust protection*	1,350
909002/44		MVF44F Bonfiglioli		1,350

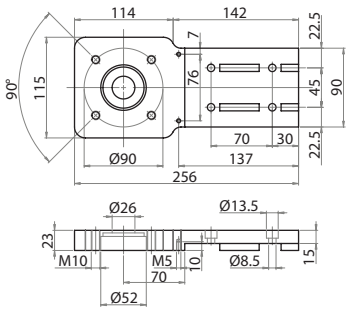

Testata di sostegno rulli Ø95

Ø95 Roller sustain unit

Riferimento *Art. No.*	Materiale *Material*	Stato di fornitura *Assembly set*
909001	alluminio sabbiato pressofuso *die-cast sandblasted aluminum*	completa di cuscinetto e parapolvere *with bearing and dust protection*
909000		senza cuscinetti *without bearings*

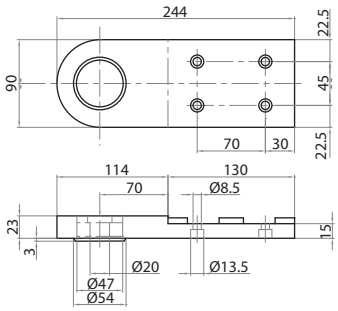

Blocchetto tenditore

Tensioner block

Riferimento *Art. No.*	Materiale *Material*	Stato di fornitura *Assembly set*	Funzione *Function*	Peso *Weight*
				kg
909011	alluminio sabbiato *sandblasted aluminum*	completo di vite e dado *with screw and nut*	per il tensionamento dei nastri di trasporto *for conveyor belts tensioning*	0,075

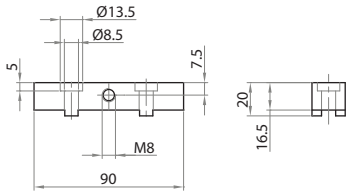

Rullo motorizzato Ø95

Ø95 Motorized roller

Riferimento *Art. No.*	Lunghezza rullo *Roller length*	Albero per motoriduttore *Shaft for gear motor Ø*	Lunghezza *Length A*	Linguetta *Key*
	mm	mm	mm	kg
909096	a richiesta *on demand*	Ø18 - MVF44F Bonfiglioli	149,5	6x6x55
909096/49		Ø25 - MVF49F Bonfiglioli	153	8x6x80

Materiale: alluminio, albero in acciaio e tappi in polizene
Material: *aluminum,steel shaft and polyzene caps*

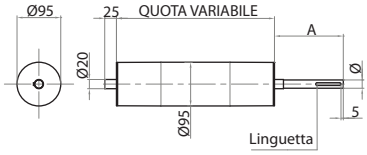

Rullo di rinvio Ø95

Ø95 Reverse roller

Riferimento *Art. No.*	Materiale *Material*	Lunghezza rullo *Roller length*
		mm
909095	alluminio, albero in acciaio e tappi in polizene *aluminum,steel shaft and polyzene caps*	a richiesta *on demand*

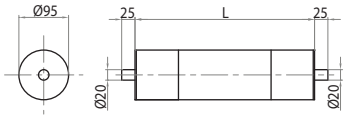

motorizzazione di testa con sistema rinviato - *head drive with reverse motorization system*

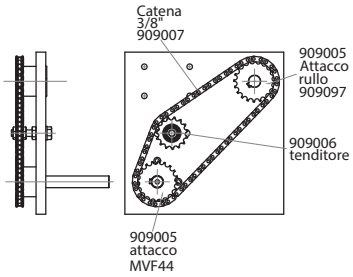

Flangia portamotore
Motor mounting flange

Riferimento *Art. No.*	Materiale *Material*	Stato di fornitura *Supply set*
909003/SX	alluminio sabbiato *sandblasted aluminum*	completo di carter, viti e cuscinetto *with carter, screws and bearing*
909003/DX		

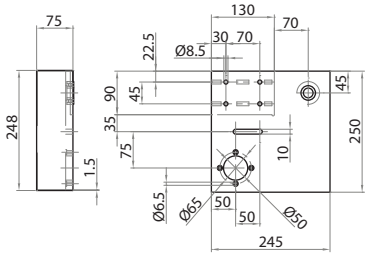

Rullo di traino Ø95 per attacco MVF44
Ø95 Drive roller for MVF44 fastening

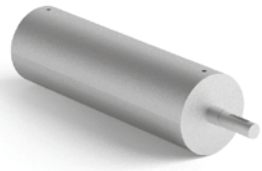

Riferimento *Art. No.*	Materiale *Material*	Lunghezza rullo *Roller length* mm
909097	alluminio con albero in acciaio *aluminum with steel shaft*	a richiesta *on demand*

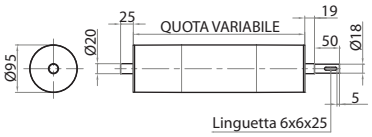

Albero per riduttore per attacco MVF44
Gearmotor shaft for MVF44 fastening

Riferimento *Art. No.*	Materiale *Material*	Stato di fornitura *Supply set*	Peso *Weight* kg
909004	acciaio brunito *burnished steel*	completo con linguette *with keys*	0,253

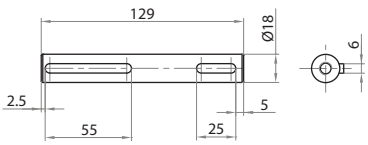

Pignone z20 per catena 3/8"

Sprocket z20 for chain 3/8"

Riferimento *Art. No.*	Materiale *Material*	Peso *Weight*
		kg
909005	acciaio *steel*	0,338

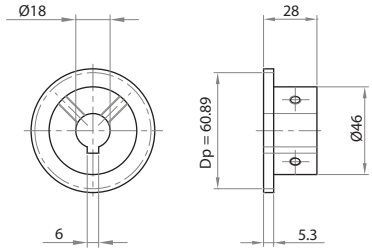

Pignone tenditore 3/8" z15

Tensioner sprocket 3/8" z15

Riferimento *Art. No.*	Materiale *Material*	Peso *Weight*
		kg
909006	acciaio *steel*	0,190

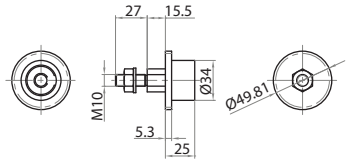

Catena 3/8" con maglia di giunzione

Chain 3/8" with junction

Riferimento *Art. No.*	Materiale *Material*	Stato di fornitura *Supply set*	Peso *Weight*
		m	kg/m
C2113/8S	acciaio *steel*	a richiesta *on demand*	0,410
C4113/8S	acciaio *steel*	Maglia di giunzione *junction*	0,020

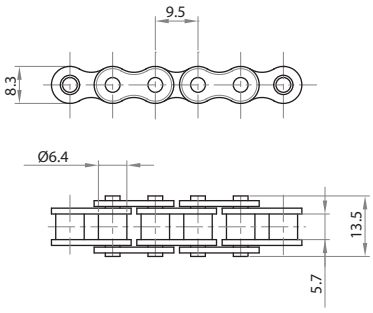

8.4

TRASPORTO MOTORIZZATO CON RULLI Ø20

• Questi nastri sono adatti al trasporto di materiali leggeri e di piccole dimensioni. Vengono realizzati con profili in alluminio da 18.5x90 mm oppure 18.5x180 mm (altre dimensioni sono valutabili a richiesta). Semplici ed economici, sono la soluzione ideale per chi cerca trasportatori piccoli e leggeri ma allo stesso tempo precisi ed affidabili.

MOTORIZED TRANSPORT WITH ROLLERS Ø20

• *These belt conveyors are suitable for transport of light and small materials. Aluminum profiles of 18.5x90 mm or 18.5x180 mm represent the main structure (profiles with different dimensions are available on demand). Cheap and simple, they are ideal for those looking for light and non-bulky conveyors, precise and reliable at the same time.*

motorizzazione di testa con sistema rinviato - ***head drive with reverse motorization system***

Nastro completo
Complete belt conveyor

Riferimento *Art. No.*	Lunghezza nastro *Belt lenght*	Larghezza nastro N *Belt width N*	A	L	Velocità max *Mex. speed*
		mm	mm	mm	m/s
911801	a richiesta *on demand*	135	150	180	0,17
911891		50	60	90	

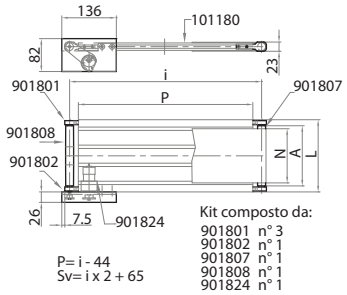

Testata di sostegno rulli di traino e rinvio
Idle/motorized roller sustain unit

Riferimento *Art. No.*	Materiale *Material*	Stato di fornitura *Supply set*	Peso *Weight*
			kg
901801	alluminio *aluminum*	completa di cuscinetto e grani M6 *with ball bearing and set screw M6*	0,030

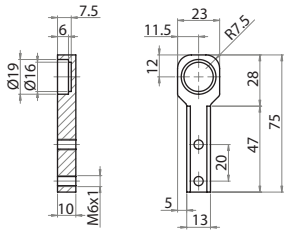

Tenditore
Tensioner

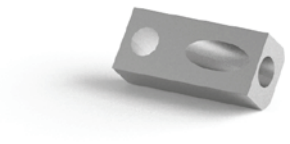

Riferimento *Art. No.*	Materiale *Material*	Stato di fornitura *Supply set*	Peso *Weight*
			kg
901811	alluminio - *aluminum*	con grano M6 *with set screw M6*	0,009

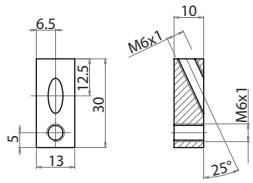

Rulli di rinvio Ø 20 mm

Idle rollers Ø 20 mm

Riferimento *Art. No.*	Tipo di rullo *Roller type*	Profilo *Profile*	Dimensione L *Dimension L*	Caratteristiche *Features*	Peso *Weight*
		mm	mm		kg
901807	rinvio *idle*	18x180	150	adatti rinvio di nastri di larghezza - *suited for idle rollers 135 mm width*	0,130
901807-1		18x90	60	adatti al rinvio di nastri di larghezza - *suited for idle rollers 50 mm width*	0,080

Materiale alluminio
Material aluminum

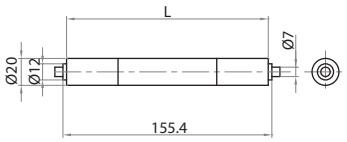

Rulli di mtorizzazione Ø 20 mm

Motorized driven rollers Ø 20 mm

Riferimento *Art. No.*	Tipo di rullo *Roller type*	Profilo *Profile*	Dimensione L *Dimension L*	Caratteristiche *Features*	Peso *Weight*
		mm	mm		kg
901808	di motorizzazione *motorized*	18x180	150	adatti al traino di nastri di larghezza-*suited for driving 135 mm width rollers*	0,140
901808-1		18x90	60	adatti al traino di nastri di larghezza-*suited for driving 50 mm width rollers*	0,090

Materiale alluminio
Material aluminum

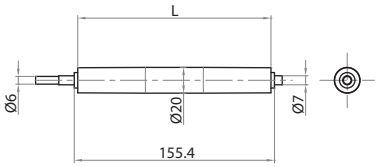

Testata di motorizzazione

Drive unit

Riferimento *Art. No.*	Materiale *Material*	Stato di fornitura *Supply set*	Rapporto pignoni *Sporckets gear ratio*
901802	alluminio e acciaio *aluminum and steel*	completa di testata di sostegno rulli, flangia portamotore, pignoni, catena, carter e viti *complete with roller sustain unit, motor mounting flange, sprockets, chain, carter and screws*	1:1 1:1.5 1:2

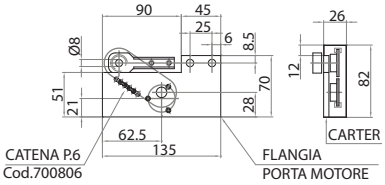

Motore in C.C. per traino nastro

D.C. motor for belt drive

Riferimento *Art. No.*	Tensione *Voltage*	Funzione *Function*	Peso *Weight*
	V		kg
901824	12-24	per il traino di nastri con carichi leggeri *for light duty belt driving*	0,180

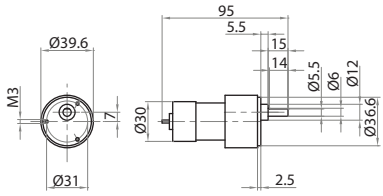

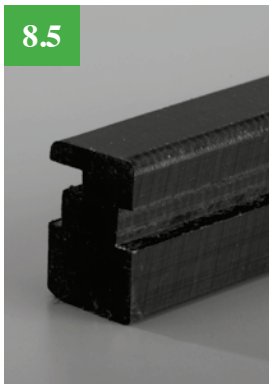

ACCESSORI PER NASTRI DI TRASPORTO

• Profili guida-nastro e profili polifunzionali per fissaggio della lamiera e di contenimento. Questa serie di accessori è indispensabile per garantire il perfetto funzionamento dei sistemi di trasporto a tappeto. Sono realizzati in polietilene ad alta densità che garantisce resistenza e durabilità nell'uso prolungato.

ACCESSORIES FOR BELTS CONVEYOR

• *Belt-driving, strap-driving profiles and multi-functional profiles for sheet metal fixing and wall action. These series of accessories are essential for a perfect performance of belt conveyors. Realized in high-density polyethylene, which ensures strength and durability.*

Profilo polifunzionale in polizene

Multi-functional polyzene profile

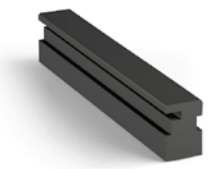

Riferimento *Art. No.*	Materiale *Material*	Funzione *Function*	Stato di f. *Supply size*	Spessore lamiera *Metal sheet thickness S*	Peso *Weight*
			m	mm	kg
904512	polizene nero - *black polyzene*	per il fissaggio della lamiera e guida del nastro *for metal sheet fixing and belt guide action*	2	2.5	0,172
904512/B				4	

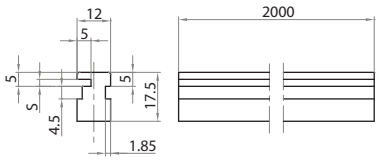

Profilo polifunzionale con guida fissa H=35

Multi-functional profile with fixed guide H=35

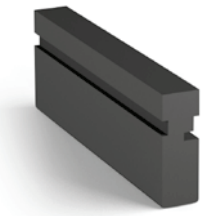

Riferimento *Art. No.*	Materiale *Material*	Funzione *Function*	Stato di fornitura *Supply size*	Peso *Weight*
			m	kg/m
904513	polizene nero - *black polyzene*	per il fissaggio della lamiera, guida del nastro e contenimento *for metal sheet fixing, belt guide and wall action*	2	0,325

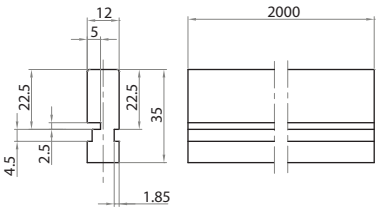

Profilo polifunzionale con guida fissa H=40

Multi-functional profile with fixed guide H=40

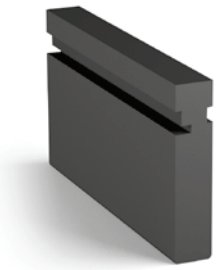

Riferimento *Art. No.*	Materiale *Material*	Funzione *Function*	Stato di fornitura *Supply size*	Peso *Weight*
			m	kg/m
904540	polizene nero ad alta densità-*high density black polyzene*	per il fissaggio della lamiera, guida del nastro e contenimento *for metal sheet fixing, belt guide and wall action*	2	0,370

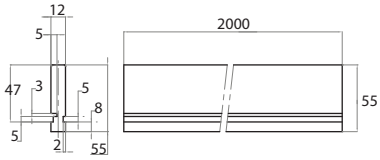

VIA MONTE BIANCO 15/17
20833 GIUSSANO - MB

INFO@MAPEC.NET
WWW.MAPEC.NET
T 0362 311684
F 0362311007