MAPEC

MOVING SOLUTIONS

BOTECO®

IL TUO COMPONENTE MECCANICO

GRUPPO - F

VOLANTINI DI SERRAGGIO PIENI

F210

+170° -20° | PF | UL94 HB | RoHS COMPLIANT

POMELLO A CROCE PIENO LOBATO IN BAKELITE CON INSERTO CON FORO FILETTATO

Materiali:
Resina fenolica.
Resistente ad olii e grassi.
Resistente ad alte temperature.

Superficie:
Lucida.

Colore:
Nero (RAL 9011).

Inserti:
Boccola con foro filettato cieco in ottone, (tolleranza filetto 6H)

Richieste speciali:
- Nessuna.

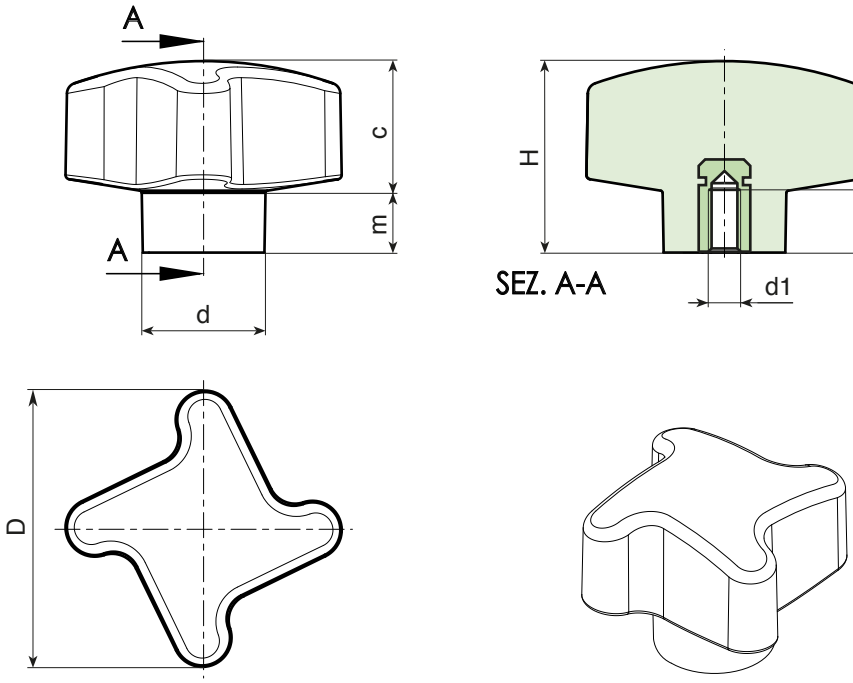

art.	D	d	H	m	c	d1 6H	Q	g
F21030.BM0601	30	16	22	5,5	16,5	M6	10	0
F21040.BM0601	40	21	26	5	21	M6	10	0
F21040.BM0801	40	21	26	5	21	M8	13.5	28
F21040.BM1001	40	21	26	5	21	M10	15	-
F21050.BM0801	50	23	31	7	24	M8	15	-
F21050.BM1001	50	23	31	7	24	M10	15	-
F21050.BM1201	50	23	31	7	24	M12	18	-

F200

+170° -20° | PF | UL94 HB | RoHS COMPLIANT

POMELLO PIENO LOBATO IN BAKELITE CON INSERTO CON FORO FILETTATO

Materiali:
Resina fenolica.
Resistente ad olii e grassi.
Resistente ad alte temperature.

Superficie:
Lucida.

Colore:
Nero (RAL 9011).

Inserti:
Boccola con foro filettato cieco in ottone, (tolleranza filetto 6H)

Richieste speciali:
- Nessuna.

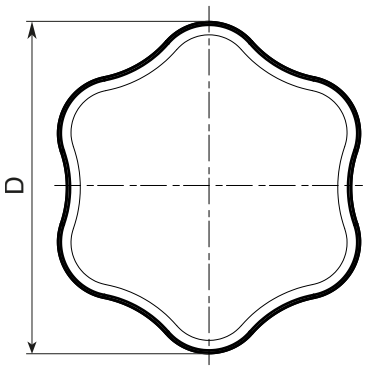

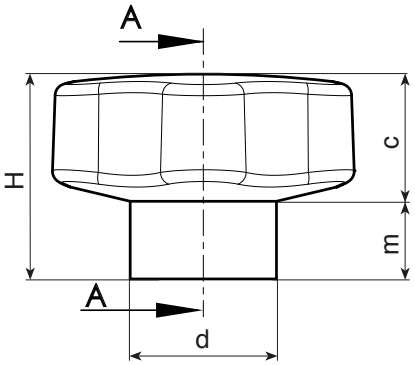

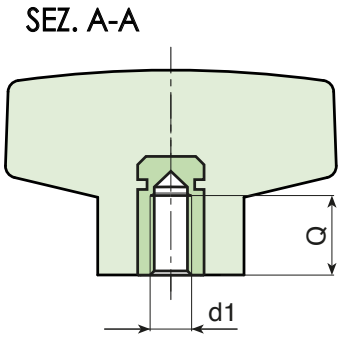

art.	D	d	H	m	c	d1 6H	Q	g
F20025.BM0401	25	15	20	9	11	M4	7,5	0
F20025.BM0501	25	15	20	9	11	M5	8	0
F20025.BM0601	25	15	20	9	11	M6	10	0
F20030.BM0401	30	17	25	11	14	M4	7,5	0
F20030.BM0501	30	17	25	11	14	M5	10	0
F20030.BM0401	30	17	25	11	14	M4	7,5	0
F20040.BM0501	40	21	30	13	17	M5	10	0
F20040.BM0601	40	21	30	13	17	M6	10	0
F20040.BM0801	40	21	30	13	17	M8	13,5	0
F20040.BM1001	40	21	30	13	17	M10	15	0
F20050.BM0801	50	23	33	13	20	M8	15	0
F20050.BM1001	50	23	33	13	20	M10	15	0
F20050.BM1201	50	23	33	13	20	M12	18	0
F20060.BM0801	60	28	37	15	22	M8	15	0
F20060.BM1001	60	28	37	15	22	M10	15	0
F20060.BM1201	60	28	37	15	22	M12	18	0
F20060.BM1401	60	28	37	15	22	M14	18	0
F20070.BM1001	70	30	41	17	24	M10	15	0
F20070.BM1201	70	30	41	17	24	M12	18	0
F20070.BM1401	70	30	41	17	24	M14	20	0
F20070.BM1601	70	30	41	17	24	M16	20	0
F20080.BM1201	80	32	47	19	28	M12	18	0
F20080.BM1401	80	32	47	19	28	M14	20	0
F20080.BM1601	80	32	47	19	28	M16	20	0

Disponibilità a magazzino in % ( )
90% (●) - 40% (●) - 5% (●)

F202

+170° -20° | PF | UL94 HB | RoHS COMPLIANT

POMELLO PIENO LOBATO IN BAKELITE CON PERNO FILETTATO

Materiali:
Resina fenolica.
Resistente ad olii e grassi.
Resistente ad alte temperature.

Superficie:
Lucida.

Colore:
Nero (RAL 9011).

Inserti:
Prigioniero filettato in acciaio zincato, (tolleranza filetto 6g)

Richieste speciali:
- Nessuna.

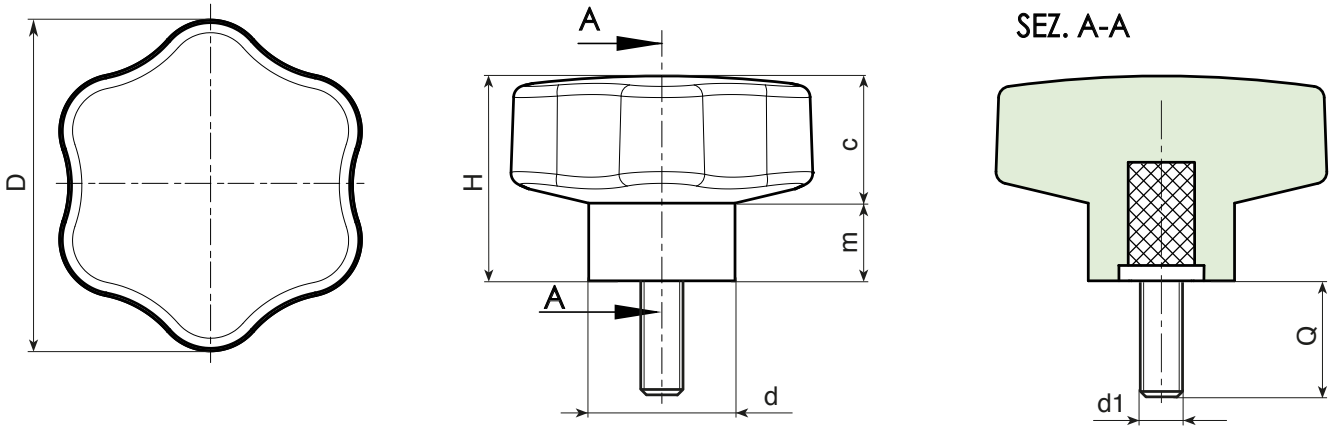

art.	D	d	H	m	c	LM	d1 6g	Q	g
F20225.BM04X..01	25	25	20	9	11	60	M4	10-20-30-40-50-60	0
F20225.BM05X..01	25	25	20	9	11	60	M5	10-20-30-40-50-60	-
F20225.BM06X..01	25	25	20	9	11	60	M6	10-20-30-40-50-60	0
F20230.BM04X..01	30	30	25	11	14	60	M4	10-20-30-40-50-60	0
F20230.BM05X..01	30	30	25	11	14	60	M5	10-20-30-40-50-60	0
F20230.BM06X..01	30	30	25	11	14	60	M6	10-20-30-40-50-60	0
F20240.BM05X..01	40	40	30	13	17	60	M5	10-20-30-40-50-60	0
F20240.BM06X..01	40	40	30	13	17	60	M6	10-20-30-40-50-60	0
F20240.BM08X..01	40	40	30	13	17	60	M8	10-20-30-40-50-60	0
F20240.BM10X..01	40	40	30	13	17	60	M10	10-20-30-40-50-60	0
F20250.BM06X..01	50	50	33	13	20	60	M6	10-20-30-40-50-60	0
F20250.BM08X..01	50	50	33	13	20	60	M8	10-20-30-40-50-60	0
F20250.BM10X..01	50	50	33	13	20	60	M10	10-20-30-40-50-60	0
F20250.BM12X..01	50	50	33	13	20	60	M12	10-20-30-40-50-60	0
F20260.BM08X..01	60	60	37	15	22	60	M8	10-20-30-40-50-60	0
F20260.BM10X..01	60	60	37	15	22	60	M10	10-20-30-40-50-60	0
F20260.BM12X..01	60	60	37	15	22	60	M12	10-20-30-40-50-60	0
F20260.BM14X..01	60	60	37	15	22	60	M14	10-20-30-40-50-60	0
F20270.BM10X..01	70	70	41	17	24	60	M10	10-20-30-40-50-60	0
F20270.BM12X..01	70	70	41	17	24	60	M12	10-20-30-40-50-60	0
F20270.BM14X..01	70	70	41	17	24	60	M14	10-20-30-40-50-60	0
F20270.BM16X..01	70	70	41	17	24	60	M16	10-20-30-40-50-60	0
F20280.BM12X..01	80	80	47	19	28	60	M12	10-20-30-40-50-60	0
F20280.BM14X..01	80	80	47	19	28	60	M14	10-20-30-40-50-60	0
F20280.BM16X..01	80	80	47	19	28	60	M16	10-20-30-40-50-60	0

Inserire nei due punti . . del codice la lunghezza perno scelta.
A.R. = A richiesta, con un minimo di 150 pezzi.
LM = Lunghezza massima stampabile.

F204

+170° -20° | PF | UL94 HB | RoHS COMPLIANT

POMELLO PIENO LOBATO IN BAKELITE CON INSERTO CON FORO FILETTATO PASSANTE

Materiali:
Resina fenolica.
Resistente ad olii e grassi.
Resistente ad alte temperature.

Superficie:
Lucida.

Colore:
Nero (RAL 9011).

Inserti:
Boccola con foro filettato passante in ottone, (tolleranza filetto 6H)

Richieste speciali:
- Nessuna.

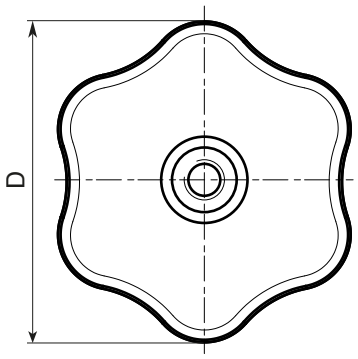

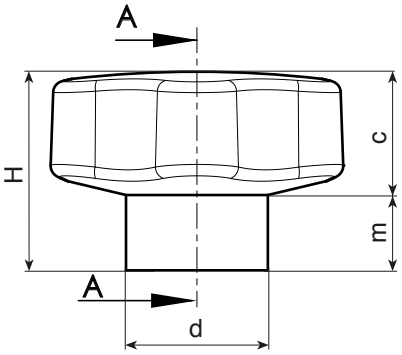

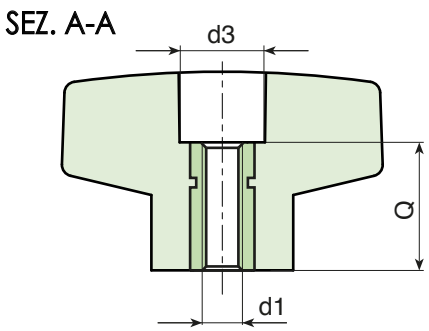

	art.	D	d	H	m	c	d3	d1 6H	Q	g
●	F20440.BM0601	40	21	30	13	17	13	M6	17	27
●	F20440.BM0801	40	21	30	13	17	13	M8	17	26
●	F20440.BM1001	40	21	30	13	17	13	M10	17	24
●	F20460.BM1001	60	28	37	15	22	15	M10	26	88
●	F20460.BM1201	60	28	37	15	22	15	M12	26	85

F110

POMELLO PIENO A 6 LOBI CON BOCCOLA FILETTATA

+135° -30° | PA6 +G.F. | UL94 HB | RoHS COMPLIANT

Materiali:
Poliammide rinforzata.
Resistente ad olii e grassi.

Superficie:
Satinata.

Colore:
Nero (RAL 9011).

Inserti:
Boccola con foro filettato cieco in ottone, (tolleranza filetto 6H).

Richieste Speciali:
- Su richiesta e per quantità gli inserti possono essere forniti in materiale diverso.
- Su richiesta e per quantità colori (attenzione gamma ridotta) come da tabella colori [pag. 807].

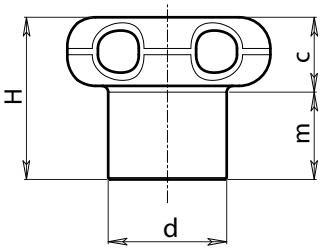

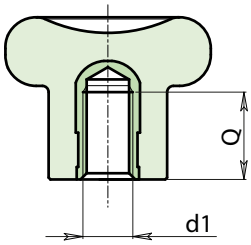

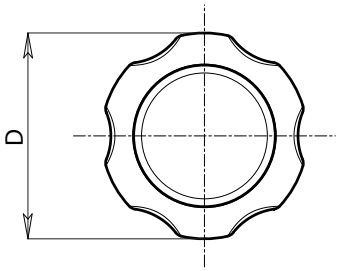

Art.	D	d	H	m	c	d1 6H	Q	g
F110022.TM0401	22	12	17.5	11	6.5	M4	8	5.5
F110022.TM0501	22	12	17.5	11	6.5	M5	8	6.5
F110027.TM0501	27	14	22	13	9	M5	10	9
F110027.TM0601	27	14	22	13	9	M6	10	9.5
F110033.TM0801	33	19	26	15	11	M8	13	16
F110033.TM1001	33	19	26	15	11	M10	13	17

Disponibilità a magazzino in % ( )
90% (●) - 40% (●) - 5% (●)

F111

+135° -30° | PA6 +G.F. | UL94 HB | RoHS COMPLIANT

POMELLO PIENO A 6 LOBI CON PERNO FILETTATO

Materiali:
Poliammide rinforzata.
Resistente ad olii e grassi.

Superficie:
Satinata.

Colore:
Nero (RAL 9011).

Inserti:
Prigioniero filettato in acciaio zincato, (tolleranza filetto 6g).

Richieste Speciali:
- Su richiesta e per quantità gli inserti possono essere forniti con lunghezza a richiesta.
- Su richiesta e per quantità gli inserti possono essere forniti in materiale diverso.
- Su richiesta e per quantità colori (attenzione gamma ridotta) come da tabella colori [pag. 807].

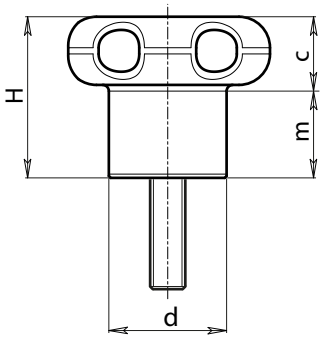

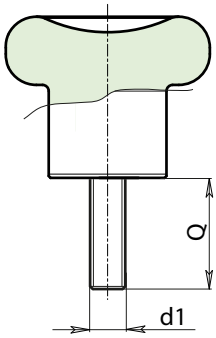

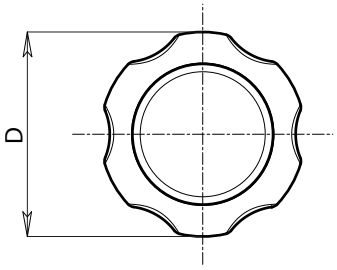

	Art.	D	d	H	m	c	LM	d1$_{6g}$	Q	g
●	F111022.TM04X..01	22	12	17.5	11	6.5	50	M4	16-30	6-7
●	F111022.TM05X..01	22	12	17.5	11	6.5	50	M5	16-30	7-8
●	F111027.TM05X..01	27	14	22	13	9	60	M5	20-40	10-11
●	F111027.TM06X..01	27	14	22	13	9	60	M6	20-40	12-13
●	F111033.TM08X..01	33	19	26	15	11	70	M8	20-40	18-22
●	F111033.TM10X..01	33	19	26	15	11	70	M10	20-50	24-27

Inserire nei due punti . . del codice la lunghezza perno scelta.
LM = lunghezza massima stampabile.

Disponibilità a magazzino in % ( )
90% (●) - 40% (●) - 5% (●)

F175

+135° -30° | PA6 +G.F. | UL94 HB | RoHS COMPLIANT

VOLANTINO A 6 LOBI PIENO CON BOCCOLA FILETTATA CIECA

Materiali:
Poliammide rinforzata.
Resistente ad olii e grassi.

Superficie:
Satinata.

Colore:
Nero (RAL 9011).

Inserti:
Versione F175:
Boccola con foro filettato cieco in ottone, (tolleranza filetto 6H).
Versione F175CIN:
Boccola con foro filettato cieco in acciaio inox (Aisi 303), (tolleranza filetto 6H).

Richieste Speciali:
- Su richiesta e per quantità gli inserti possono essere forniti in materiale diverso.
- Su richiesta e per quantità colori (attenzione gamma ridotta) come da tabella colori [pag. 807].

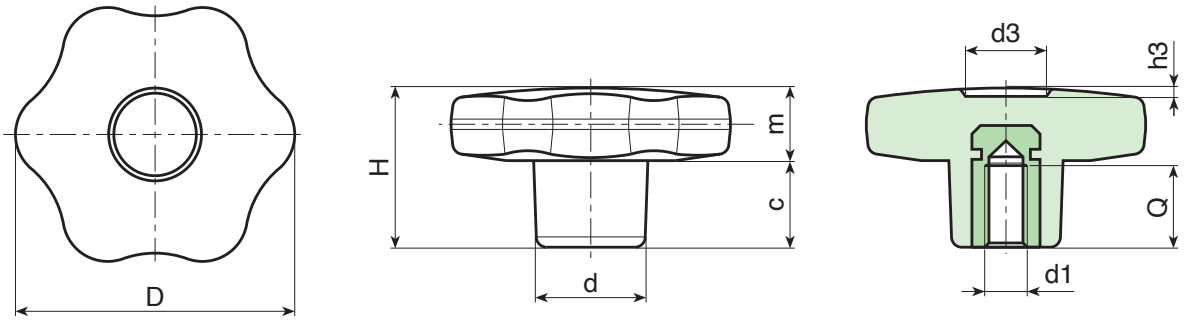

Versione F175: con inserto in ottone.

Art.	D	H	d	c	m	d3	h3	d1 6H	Q	g
F17530.TM0401	30	22	15	11	11	9	1.5	M4	15	11.5
F17530.TM0501	30	22	15	11	11	9	1.5	M5	14	11.5
F17530.TM0601	30	22	15	11	11	9	1.5	M6	10	12
F17530.TM0801	30	22	15	11	11	9	1.5	M8	14	13.5
F17530.TM1001	30	22	15	11	11	9	1.5	M10	14	14
F17540.TM0501	40	24.5	17	12	12.5	12	1	M5	14	22
F17540.TM0601	40	24.5	17	12	12.5	12	1	M6	18	22
F17540.TM0801	40	24.5	17	12	12.5	12	1	M8	14	21.5
F17540.TM1001	40	24.5	17	12	12.5	12	1	M10	14	21
F17550.TM0601	50	29	20	15,5	13,5	14.5	1.5	M6	16	36
F17550.TM0801	50	29	20	15,5	14	14.5	1.5	M8	14	36
F17550.TM1001	50	29	20	15,5	13,5	14.5	1.5	M10	20	37
F17550.TM1201	50	29	20	15,5	13,5	14.5	1.5	M12	18	39
F17560.TM0801	60	34	24	16	18	18	1.5	M8	19	59
F17560.TM1001	60	34	24	16	18	18	1.5	M10	21	59
F17560.TM1201	60	34	24	16	18	18	1.5	M12	18	62
F17560.TM1401	60	34	24	16	18	18	1.5	M14	19	63

INOX

Versione F175CIN: con inserto in acciaio inox (Aisi 303).

Art.	D	H	d	c	m	d3	h3	d1 6H	Q	g
F17530.TM0501CIN	30	22	15	11	11	9	1.5	M5	14	11.5
F17530.TM0601CIN	30	22	15	11	11	9	1.5	M6	10	12
F17530.TM0801CIN	30	22	15	11	11	9	1.5	M8	14	13.5
F17540.TM0601CIN	40	24.5	17	12	12.5	12	1	M6	16	22
F17540.TM0801CIN	40	24.5	17	12	12.5	12	1	M8	14	21.5
F17540.TM1001CIN	40	24.5	17	12	12.5	12	1	M10	14	21
F17550.TM0801CIN	50	29	20	14	15	14.5	1.5	M8	14	36
F17550.TM1001CIN	50	29	20	14	15	14.5	1.5	M10	14	37
F17550.TM1201CIN	50	29	20	14	15	14.5	1.5	M12	13	39
F17560.TM0801CIN	60	34	24	16	18	18	1.5	M8	19	59
F17560.TM1001CIN	60	34	24	16	18	18	1.5	M10	21	59
F17560.TM1201CIN	60	34	24	16	18	18	1.5	M12	18	62

F176

+135° -30° | PA6 +G.F. | UL94 HB | RoHS COMPLIANT

VOLANTINO A 6 LOBI PIENO CON BOCCOLA CON FORO LISCIO

Materiali:
Poliammide rinforzata.
Resistente ad olii e grassi.

Superficie:
Satinata.

Colore:
Nero (RAL 9011).

Inserti:
Boccola con foro liscio cieco in ottone, (tolleranza foro H7).
(*) Boccola con foro liscio cieco in acciaio zincato, (tolleranza foro H10).

ATTENZIONE: foro non allargabile.

Richieste Speciali:
- Su richiesta e per quantità gli inserti possono essere forniti in materiale diverso.
- Su richiesta e per quantità colori (attenzione gamma ridotta) come da tabella colori [pag. 807].

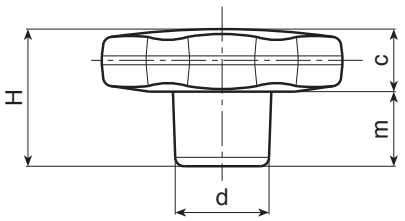

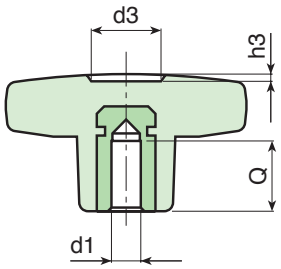

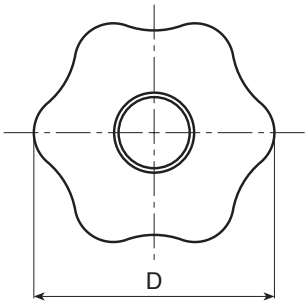

	Art.	D	H	d	c	m	d3	h3	d1H7	Q	g
●	F17630.TD0601	30	22	15	11	11	9	1.5	6	15	17
●	F17630.TD0801	30	22	15	11	11	9	1.5	8	15	19
●	F17640.TD0601	40	24.5	17	12	12.5	12	1	6	15	24
●	F17640.TD0801	40	24.5	17	12	12.5	12	1	8	15	26
●	F17640.TD1001	40	24.5	17	12	12.5	12	1	10	17	28
●	F17650.TD0601	50	29	20	14	15	14.5	1.5	6	15	39
●	F17650.TD0801	50	29	20	14	15	14.5	1.5	8	15	41
●	F17650.TD1001	50	29	20	14	15	14.5	1.5	10	17	42
●	F17660.TD0801	60	34	24	16	18	18	1.5	(*)08	18	78
●	F17660.TD1001	60	34	24	16	18	18	1.5	(*)10	25	73
●	F17660.TD1201	60	34	24	16	18	18	1.5	(*)12	22	75

Disponibilità a magazzino in % ( )
90% (●) - 40% (●) - 5% (●)

F177

+135° -30° | PA6 +G.F. | UL94 HB | RoHS COMPLIANT

VOLANTINO A 6 LOBI PIENO CON BOCCOLA FILETTATA PASSANTE

Materiali:
Poliammide rinforzata.
Resistente ad olii e grassi.

Superficie:
Satinata.

Colore:
Nero (RAL 9011).

Inserti:
Versione F177:
Boccola con foro filettato passante in ottone, (tolleranza filetto 6H).
Versione F177PIN:
Boccola con foro filettato passante in acciaio inox (Aisi 303), (tolleranza filetto 6H).

Richieste Speciali:
- Su richiesta e per quantità gli inserti possono essere forniti in materiale diverso.
- Su richiesta e per quantità colori (attenzione gamma ridotta) come da tabella colori [pag. 807].

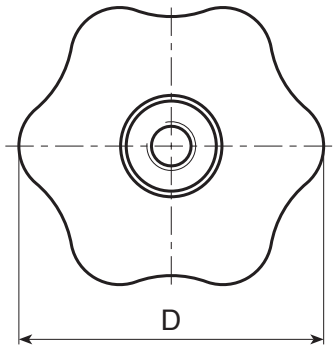

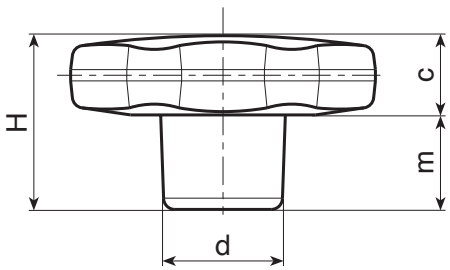

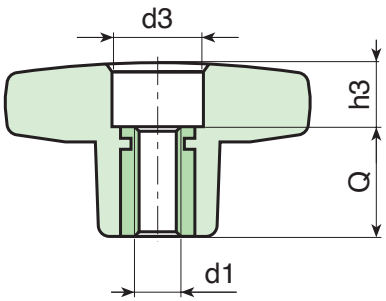

Versione F177: con inserto in ottone.

Art.	D	H	d	c	m	d3	h3	d1 6H	Q	g
F17730.TM0501	30	22	15	11	11	11	4	M5	18	12
F17730.TM0601	30	22	15	11	11	11	4	M6	18	13
F17730.TM0801	30	22	15	11	11	11	4	M8	18	13
F17730.TM1001	30	22	15	11	11	11	4	M10	18	14
F17740.TM0601	40	24.5	17	12	12.5	12	6	M6	18	20
F17740.TM0801	40	24.5	17	12	12.5	12	6	M8	18	21
F17740.TM1001	40	24.5	17	12	12.5	12	6	M10	18	22
F17750.TM0601	50	29	20	14	15	14	11	M6	18	33
F17750.TM0801	50	29	20	14	15	14	11	M8	18	34
F17750.TM1001	50	29	20	14	15	14	11	M10	18	35
F17750.TM1201	50	29	20	14	15	14	11	M12	18	35
F17760.TM0801	60	34	24	16	18	15	16	M8	18	54
F17760.TM1001	60	34	24	16	18	15	16	M10	18	55
F17760.TM1201	60	34	24	16	18	15	16	M12	18	55
F17760.TM1401	60	34	24	16	18	15	16	M14	18	56

INOX

Versione F177PIN: con inserto in acciaio inox (Aisi 303).

Art.	D	H	d	c	m	d3	h3	d1 6H	Q	g
F17730.TM0501PIN	30	22	15	11	11	11	4	M5	18	12
F17730.TM0601PIN	30	22	15	11	11	11	4	M6	18	13
F17730.TM0801PIN	30	22	15	11	11	11	4	M8	18	13
F17740.TM0601PIN	40	24.5	17	12	12.5	12	6	M6	18	20
F17740.TM0801PIN	40	24.5	17	12	12.5	12	6	M8	18	21
F17740.TM1001PIN	40	24.5	17	12	12.5	12	6	M10	18	22
F17750.TM0801PIN	50	29	20	14	15	14	11	M8	18	34
F17750.TM1001PIN	50	29	20	14	15	14	11	M10	18	35
F17750.TM1201PIN	50	29	20	14	15	14	11	M12	18	35
F17760.TM0801PIN	60	34	24	16	18	15	16	M8	18	54
F17760.TM1001PIN	60	34	24	16	18	15	16	M10	18	55
F17760.TM1201PIN	60	34	24	16	18	15	16	M12	18	55

F178

+135° -30° | PA6 +G.F. | UL94 HB | RoHS COMPLIANT

VOLANTINO A 6 LOBI PIENO CON PERNO FILETTATO

Materiali:
Poliammide rinforzata.
Resistente ad olii e grassi.

Superficie:
Satinata.

Colore:
Nero (RAL 9011).

Inserti:
Prigioniero filettato in acciaio zincato, (tolleranza filetto 6g).

Richieste Speciali:
- Su richiesta e per quantità gli inserti possono essere forniti con lunghezza a richiesta.
- Su richiesta e per quantità gli inserti possono essere forniti in materiale diverso.
- Su richiesta e per quantità colori (attenzione gamma ridotta) come da tabella colori [pag. 807].

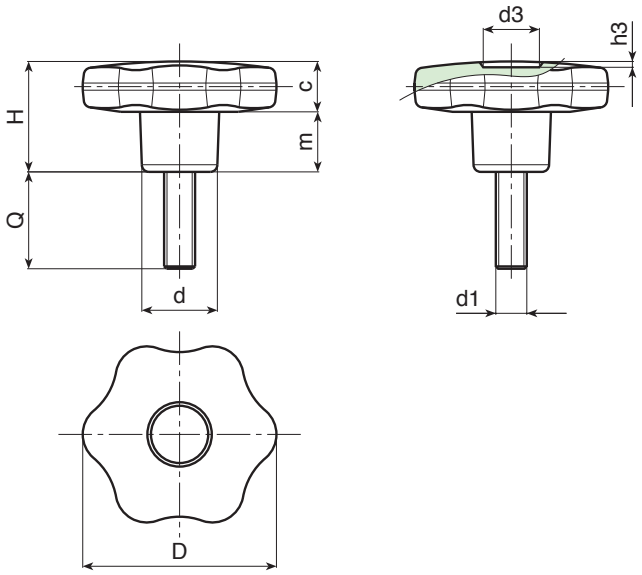

Art.	D	H	d	c	m	d3	h3	LM	d1 6g	Q	g
F17830.TM05X..01	30	22	15	11	11	9	1.5	80	M5	10-16-20-30-40	13-14-15-16-17
F17830.TM06X..01	30	22	15	11	11	9	1.5	80	M6	10-16-20-25-30-40	15-16-17-17,5-18-19
F17830.TM08X..01	30	22	15	11	11	9	1.5	80	M8	16-20-30-40	19-21-25-28
F17830.TM10X..01	30	22	15	11	11	9	1.5	80	M10	20-30-40	28-33-39
F17840.TM06X..01	40	24.5	17	12	12.5	12	1	130	M6	16-20-30-40	25-25-27-28
F17840.TM08X..01	40	24.5	17	12	12.5	12	1	130	M8	16-20-25-30-35-40-45-50	28-30-31-33-34-36-38-39
F17840.TM10X..01	40	24.5	17	12	12.5	12	1	130	M10	20-30-40-50	37-41-45-49
F17850.TM08X..01	50	29	20	14	15	14.5	1.5	130	M8	15-20-30-40	48-49-52-55
F17850.TM10X..01	50	29	20	14	15	14.5	1.5	130	M10	20-25-30-40-50	55-57-60-61-64
F17850.TM12X..01	50	29	20	14	15	14.5	1.5	130	M12	20-30-40-50	63-67-72-77
F17860.TM08X..01	60	34	24	16	18	18	1.5	130	M8	30-40	71-74
F17860.TM10X..01	60	34	24	16	18	18	1.5	130	M10	20-30-40-50	74-80-85-88
F17860.TM12X..01	60	34	24	16	18	18	1.5	130	M12	20-30-40-50	95-102-109-116
F17860.TM14X..01	60	34	24	16	18	18	1.5	130	M14	A.R.	-

Inserire nei due punti . . del codice la lunghezza perno scelta. Lunghezze perno a richiesta, con un minimo di 150 pezzi.
A.R. = A richiesta.
LM = Lunghezza massima stampabile.

Disponibilità a magazzino in % ( )
90% (●) - 40% (●) - 5% (●)

F178CIN

VOLANTINO A 6 LOBI PIENO CON PERNO FILETTATO INOX

+135° -30° | PA6 +G.F. | UL94 HB | RoHS COMPLIANT

INOX

Materiali:
Poliammide rinforzata.
Resistente ad olii e grassi.

Superficie:
Satinata.

Colore:
Nero (RAL 9011).

Inserti:
Prigioniero filettato in acciaio inox (Aisi 304), (tolleranza filetto 6g).

Richieste Speciali:
- Su richiesta e per quantità gli inserti possono essere forniti con lunghezza a richiesta.
- Su richiesta e per quantità colori (attenzione gamma ridotta) come da tabella colori [pag. 807].

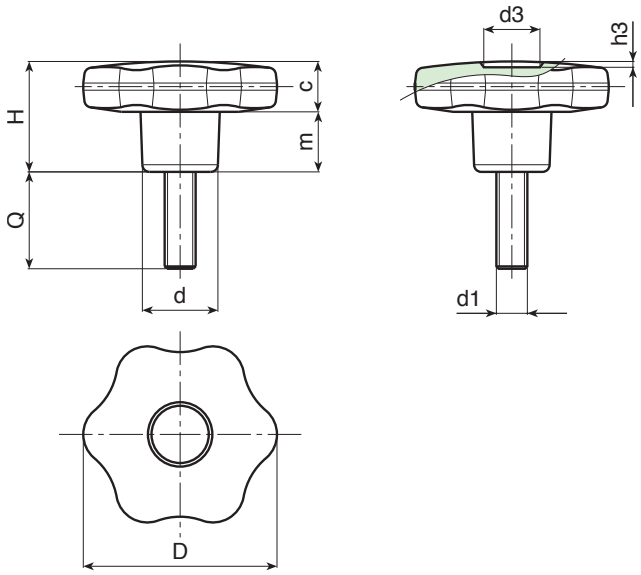

INOX

Art.	D	H	d	c	m	d3	h3	LM	d1 6g	Q	g
F17830.TM05X..01CIN	30	22	15	11	11	9	1.5	80	M5	16-20-40	14-15-17
F17830.TM06X..01CIN	30	22	15	11	11	9	1.5	80	M6	16-20-30-40	16-17-18-19
F17830.TM08X..01CIN	30	22	15	11	11	9	1.5	80	M8	20-30	21-25
F17830.TM10X2001CIN	30	22	15	11	11	9	1.5	80	M10	20	28
F17840.TM06X..01CIN	40	24.5	17	12	12.5	12	1	130	M6	20-30-40	25-27-28
F17840.TM08X..01CIN	40	24.5	17	12	12.5	12	1	130	M8	20-30-40	30-33-36
F17840.TM10X4001CIN	40	24.5	17	12	12.5	12	1	130	M10	40	45
F17850.TM08X4001CIN	50	29	20	14	15	14.5	1.5	130	M8	40	55
F17850.TM10X..01CIN	50	29	20	14	15	14.5	1.5	130	M10	20-30-40-50	55-60-65-70
F17850.TM12X..01CIN	50	29	20	14	15	14.5	1.5	130	M12	A.R.	-
F17860.TM08X4001CIN	60	34	24	16	18	18	1.5	130	M8	40	74
F17860.TM10X4001CIN	60	34	24	16	18	18	1.5	130	M10	40	74-80-85
F17860.TM12X..01CIN	60	34	24	16	18	18	1.5	130	M12	20-40	95-109
F17860.TM14X..01CIN	60	34	24	16	18	18	1.5	130	M14	A.R.	-

Inserire nei due punti . . del codice la lunghezza perno scelta. Lunghezze perno a richiesta, con un minimo di 150 pezzi.
A.R. = A richiesta con un minimo di 150 pezzi.
LM = Lunghezza massima stampabile.

F175CAT

+135° -30° | PA6 +G.F. | UL94 HB | RoHS COMPLIANT

VOLANTINO A 6 LOBI PIENO CON CON CATENA DI RITEGNO E BOCCOLA FILETTATA CIECA

Materiali:
Poliammide rinforzata.
Resistente ad olii e grassi.

Superficie:
Satinata.

Colore:
Nero (RAL 9011).

Inserti:
Boccola con foro filettato cieco in ottone, (tolleranza filetto 6H).

Catenella:
Catenella in acetalica nera (POM). Giunti , anello di ritegno e gancio per mozzo in acciaio inox armonico (Aisi 302).

Richieste Speciali:
- Su richiesta e per quantità gli inserti possono essere forniti in materiale diverso.
- Su richiesta la catenella può essere fornita con lunghezze a richiesta.
- Su richiesta e per quantità colori (attenzione gamma ridotta) come da tabella colori [pag. 807].

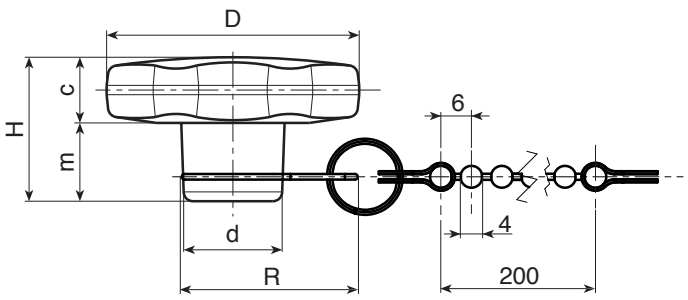

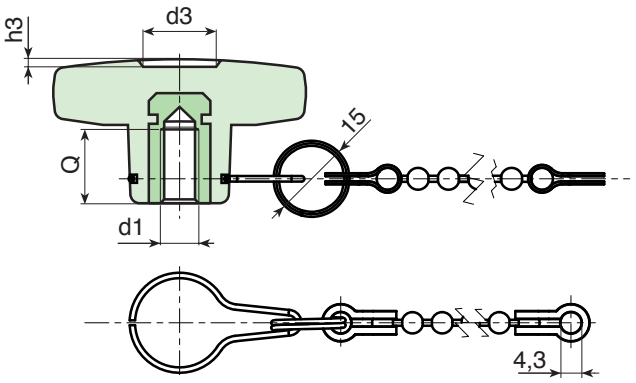

	Art.	D	H	d	R	c	m	d3	h3	d1 6H	Q	g
●	F17530.TM0401CAT	30	22	15	32	11	11	9	1.5	M4	15	14.5
●	F17530.TM0501CAT	30	22	15	32	11	11	9	1.5	M5	14	14.5
●	F17530.TM0601CAT	30	22	15	32	11	11	9	1.5	M6	10	15
●	F17540.TM0501CAT	40	24.5	17	33	12	12.5	12	1	M5	14	25
●	F17540.TM0601CAT	40	24.5	17	33	12	12.5	12	1	M6	18	25
●	F17540.TM0801CAT	40	24.5	17	33	12	12.5	12	1	M8	14	24.5
●	F17550.TM0601CAT	50	29	20	35	15,5	13,5	14.5	1.5	M6	16	39
●	F17550.TM0801CAT	50	29	20	35	15,5	14	14.5	1.5	M8	14	39
●	F17550.TM1001CAT	50	29	20	35	15,5	13,5	14.5	1.5	M10	20	40
●	F17560.TM0801CAT	60	34	24	38	16	18	18	1.5	M8	19	62
●	F17560.TM1001CAT	60	34	24	38	16	18	18	1.5	M10	21	62
●	F17560.TM1201CAT	60	34	24	38	16	18	18	1.5	M12	18	65

Disponibilità a magazzino in % ( )
90% (●) - 40% (●) - 5% (●)

F177CAT

+135° -30° | PA6 +G.F. | UL94 HB | RoHS COMPLIANT

VOLANTINO A 6 LOBI PIENO CON CON CATENA DI RITEGNO E BOCCOLA FILETTATA PASSANTE

Materiali:
Poliammide rinforzata.
Resistente ad olii e grassi.

Superficie:
Satinata.

Colore:
Nero (RAL 9011).

Inserti:
Boccola con foro filettato passante in ottone, (tolleranza filetto 6H).

Catenella:
Catenella in acetalica nera (POM). Giunti , anello di ritegno e gancio per mozzo in acciaio inox armonico (Aisi 302).

Richieste Speciali:
- Su richiesta e per quantità gli inserti possono essere forniti in materiale diverso.
- Su richiesta la catenella può essere fornita con lunghezze a richiesta.
- Su richiesta e per quantità colori (attenzione gamma ridotta) come da tabella colori [pag. 807].

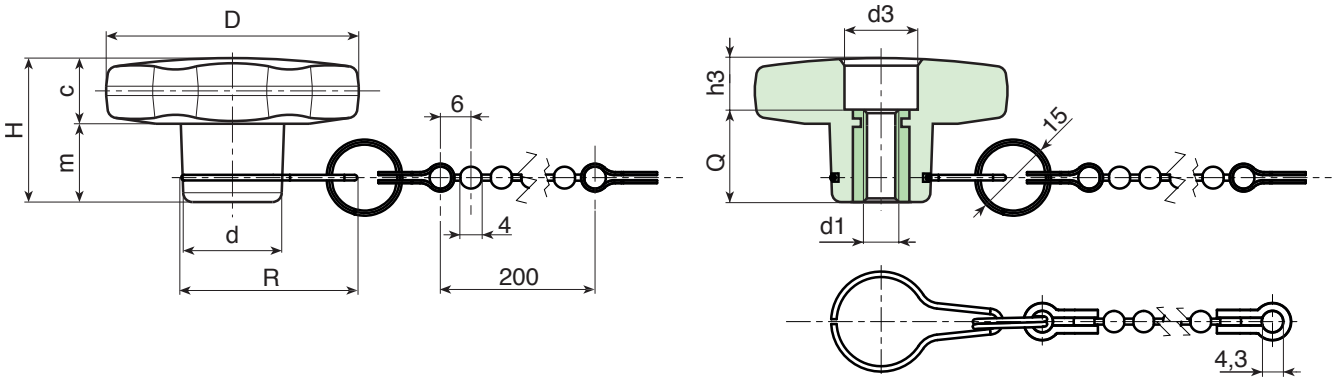

	Art.	D	H	d	R	c	m	d3	h3	d1 6H	Q	g
●	F17730.TM0501CAT	30	22	15	32	11	11	11	4	M5	18	15
●	F17730.TM0601CAT	30	22	15	32	11	11	11	4	M6	18	15
●	F17740.TM0601CAT	40	24.5	17	33	12	12.5	12	6	M6	18	23
●	F17740.TM0801CAT	40	24.5	17	33	12	12.5	12	6	M8	18	24
●	F17750.TM0601CAT	50	29	20	35	14	15	14	11	M6	18	36
●	F17750.TM0801CAT	50	29	20	35	14	15	14	11	M8	18	37
●	F17760.TM0801CAT	60	34	24	38	16	18	15	16	M8	18	57
●	F17760.TM1001CAT	60	34	24	38	16	18	15	16	M10	18	58
●	F17760.TM1201CAT	60	34	24	38	16	18	15	16	M12	18	58

F178CAT

+135° -30° | PA6 +G.F. | UL94 HB | RoHS COMPLIANT

VOLANTINO A 6 LOBI PIENO CON CATENA DI DI RITEGNO CON PERNO FILETTATO

Materiali:
Poliammide rinforzata.
Resistente ad olii e grassi.

Superficie:
Satinata.

Colore:
Nero (RAL 9011).

Inserti:
(1) Prigioniero filettato in acciaio zincato, (tolleranza filetto 6g).
(2) Anello di fissaggio tornito in acciaio zincato, fissato con frena filetti e cava per gancio di ritegno.

Catenella:
Catenella in acetalica nera (POM). Giunti , anello di ritegno e gancio per mozzo in acciaio inox armonico (Aisi 302).

Richieste Speciali:
- Su richiesta e per quantità gli inserti possono essere forniti con lunghezza a richiesta.
- Su richiesta la catenella può essere fornita con lunghezze a richiesta.
- Su richiesta e per quantità gli inserti possono essere forniti in materiale diverso.
- Su richiesta e per quantità colori (attenzione gamma ridotta) come da tabella colori [pag. 807].

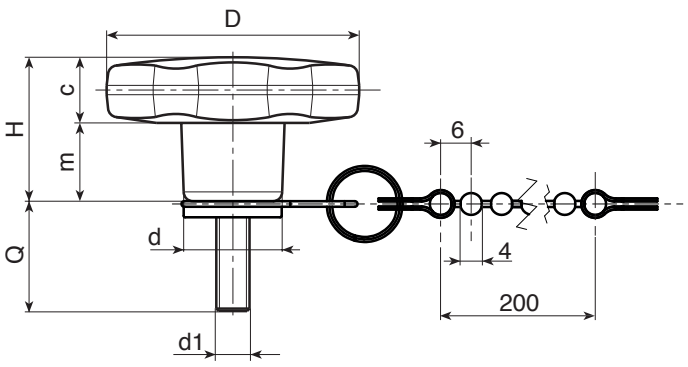

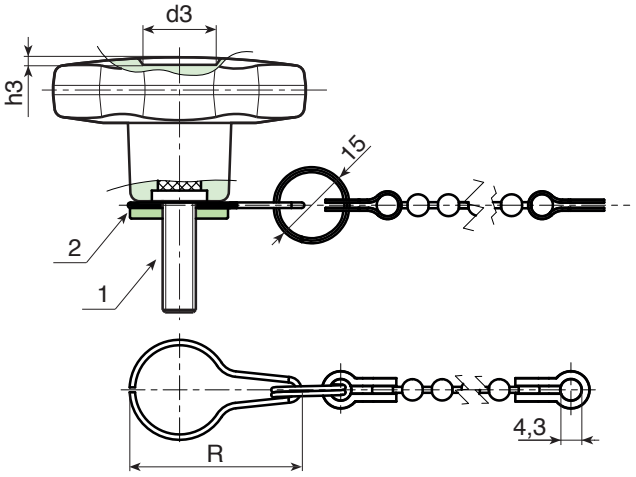

Art.	D	H	d	R	c	m	d3	h3	LM	d1 6g	Q	g
F17830.TM05X..01CAT	30	22	15	32	11	11	9	1.5	80	M5	10-16-20-30-40	13-14-15-16-17
F17830.TM06X..01CAT	30	22	15	32	11	11	9	1.5	80	M6	10-16-20-25-30-40	18-19-20-20,5-21-22
F17830.TM08X..01CAT	30	22	15	32	11	11	9	1.5	80	M8	16-20-30-40	22-24-28-31
F17830.TM10X..01CAT	30	22	15	32	11	11	9	1.5	80	M10	20-30-40	31-36-42
F17840.TM06X..01CAT	40	24.5	17	33	12	12.5	12	1	130	M6	16-20-30-40	28-28-30-31
F17840.TM08X..01CAT	40	24.5	17	33	12	12.5	12	1	130	M8	16-20-25-30-35-40-45-50	31-33-34-36-37-39-41-42
F17840.TM10X..01CAT	40	24.5	17	33	12	12.5	12	1	130	M10	20-30-40-50	40-44-48-52
F17850.TM08X..01CAT	50	29	20	35	14	15	14.5	1.5	130	M8	15-20-30-40	51-52-55-58
F17850.TM10X..01CAT	50	29	20	35	14	15	14.5	1.5	130	M10	20-25-30-40-50	58-60-63-64-67
F17850.TM12X..01CAT	50	29	20	35	14	15	14.5	1.5	130	M12	20-30-40-50	66-70-75-80
F17860.TM08X..01CAT	60	34	24	38	16	18	18	1.5	130	M8	30-40	74-77
F17860.TM10X..01CAT	60	34	24	38	16	18	18	1.5	130	M10	20-30-40-50	77-83-88-91
F17860.TM12X..01CAT	60	34	24	38	16	18	18	1.5	130	M12	20-30-40-50	98-105-112-119

Inserire nei due punti . . del codice la lunghezza perno scelta. Lunghezze perno a richiesta con un minimo di 150 pezzi.
LM = Lunghezza massima stampabile.

F275

+135° -30° | PA6 +G.F. | UL94 HB | RoHS COMPLIANT

VOLANTINO A 6 LOBI CON MOZZO IN ACCIAIO E FORO FILETTATO

Materiali:
Poliammide rinforzata.
Resistente ad olii e grassi.

Superficie:
Satinata.

Colore:
Nero (RAL 9011).

Inserti:
F275:
Boccola con foro filettato cieco in acciaio zincato, (tolleranza filetto 6H).
F275CIN:
Boccola con foro filettato cieco in acciaio inox (Aisi 303), (tolleranza filetto 6H).

Richieste Speciali:
- Su richiesta e per quantità gli inserti possono essere forniti con il foro d1 a disegno.
- Su richiesta e per quantità colori (attenzione gamma ridotta) come da tabella colori [pag. 807].

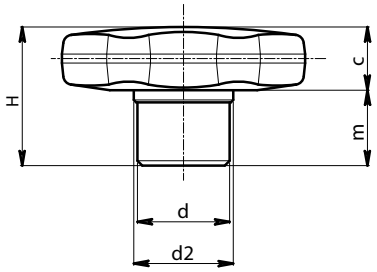

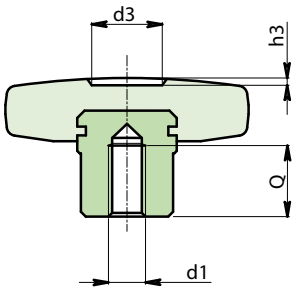

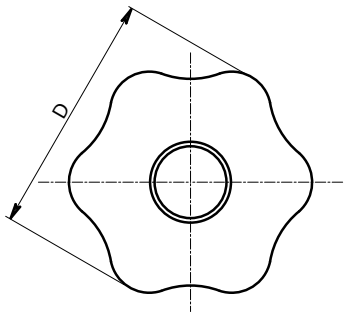

Versione F275: Mozzo in acciaio zincato.

Art.	D	d	d2	H	m	c	d1 6H	Q	g
F27530.TM0601	30	13	15	22	11	11	M6	12	25
F27540.TM0801	40	15	17	24	12	12	M8	14	39
F27550.TM1001	50	18	20	29	15	14	M10	16	66
F27560.TM1201	60	20	24	34	18	16	M12	20	105

INOX

Versione F275 CIN: Mozzo in acciaio inox Aisi 303.

Art.	D	d	d2	H	m	c	d1 6H	Q	g
F27530.TM0601CIN	30	13	15	22	11	11	M6	12	25
F27540.TM0801CIN	40	15	17	24	12	12	M8	14	39
F27550.TM1001CIN	50	18	20	29	15	14	M10	16	66
F27560.TM1201CIN	60	20	24	34	18	16	M12	20	105

Disponibilità a magazzino in % ( )
90% ( ) - 40% ( ) - 5% ( )

F276

VOLANTINO A 6 LOBI CON MOZZO IN ACCIAIO E FORO LISCIO

+135° -30° | UL94 HB | RoHS COMPLIANT

Materiali:
Poliammide rinforzata.
Resistente ad olii e grassi.

Superficie:
Satinata.

Colore:
Nero (RAL 9011).

Inserti:
F276:
Boccola con foro liscio cieco in acciaio zincato, (tolleranza foro H9).
F276CIN:
Boccola con foro liscio cieco in acciaio inox (Aisi 303), (tolleranza foro H7).

Richieste speciali:
- Su richiesta e per quantità gli inserti possono essere forniti con il foro d1 a disegno.
- Su richiesta e per quantità colori (attenzione gamma ridotta) come da tabella colori [pag. 807].

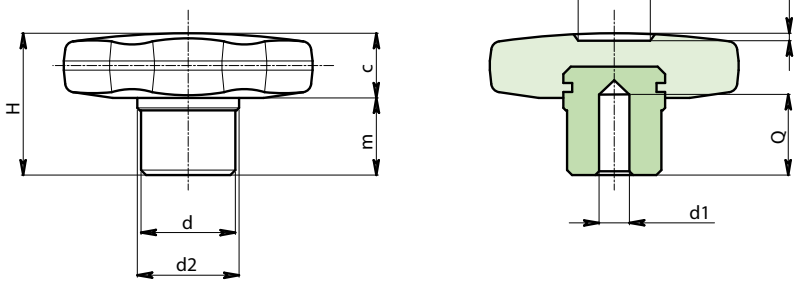

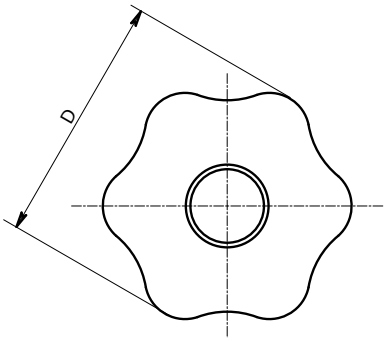

Versione F276: Mozzo in acciaio zincato.

	Art.	D	d	d2	H	m	c	d1H9	Q	g
●	F27630.TD0601	30	13	15	22	11	11	6	12	26
●	F27640.TD0801	40	15	17	24	12	12	8	14	40
●	F27650.TD1001	50	18	20	29	15	14	10	16	67
●	F27660.TD1201	60	20	24	34	18	16	12	20	102

INOX

Versione F276 CIN: Mozzo in acciaio inox Aisi 303.

	Art.	D	d	d2	H	m	c	d1H9	Q	g
●	F27630.TD0601CIN	30	13	15	22	11	11	6	12	26
●	F27640.TD0801CIN	40	15	17	24	12	12	8	14	40
●	F27650.TD1001CIN	50	18	20	29	15	14	10	16	67
●	F27660.TD1201CIN	60	20	24	34	18	16	12	20	102

Disponibilità a magazzino in % ( )
90% (●) - 40% (●) - 5% (●)

F277

+135° -30° | PA6 +G.F. | UL94 HB | RoHS COMPLIANT

VOLANTINO A 6 LOBI CON MOZZO IN ACCIAIO E FORO FILETTATO PASSANTE

Materiali:
Poliammide rinforzata.
Resistente ad olii e grassi.

Superficie:
Satinata.

Colore:
Nero (RAL 9011).

Inserti:
F277:
Boccola con foro filettato passante in acciaio zincato, (tolleranza filetto 6H).
F277CIN:
Boccola con foro filettato passante in acciaio inox (Aisi 303), (tolleranza filetto 6H).

Richieste speciali:
- Su richiesta e per quantità gli inserti possono essere forniti con il foro d1 a disegno.
- Su richiesta e per quantità colori (attenzione gamma ridotta) come da tabella colori [pag. 807].

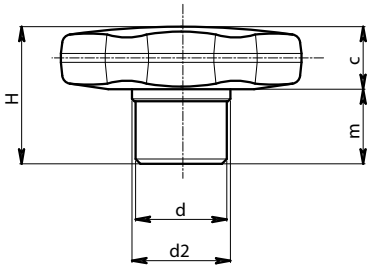

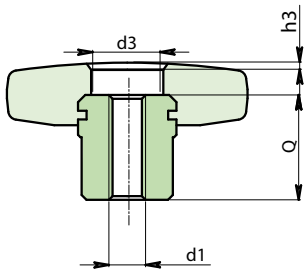

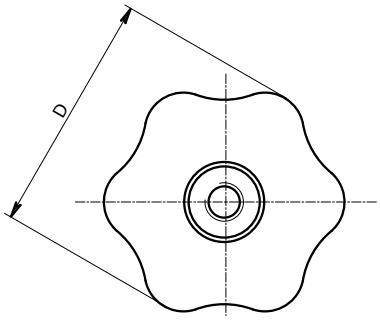

Versione F277: Mozzo in acciaio zincato.

	Art.	D	d	d2	d3	H	h3	m	c	d1 6H	Q	g
●	F27730.TM0601	30	13	15	8	22	4	11	11	M6	18	24
●	F27740.TM0801	40	15	17	11	24	6	12	12	M8	18	34
●	F27750.TM1001	50	18	20	13	29	7	15	14	M10	22	59
●	F27760.TM1201	60	20	24	16	34	6	18	16	M12	28	98

INOX

Versione F276 CIN: Mozzo in acciaio inox Aisi 303.

	Art.	D	d	d2	d3	H	h3	m	c	d1 6H	Q	g
●	F27730.TM0601PIN	30	13	15	8	22	4	11	11	M6	18	24
●	F27740.TM0801PIN	40	15	17	11	24	6	12	12	M8	18	34
●	F27750.TM1001PIN	50	18	20	13	29	7	15	14	M10	22	59
●	F27760.TM1201PIN	60	20	24	16	34	6	18	16	M12	28	98

F278

+135° -30° | PA6 +G.F. | UL94 HB | RoHS COMPLIANT

VOLANTINO A 6 LOBI CON MOZZO IN ACCIAIO E PERNO FILETTATO

Materiali:
Poliammide rinforzata.
Resistente ad olii e grassi.

Superficie:
Satinata.

Colore:
Nero (RAL 9011).

Inserti:
F278:
Boccola con perno filettato in acciaio zincato, (tolleranza filetto 6g).
F278CIN:
Boccola con perno filettato in acciaio inox (Aisi 303), (tolleranza filetto 6g).

Richieste speciali:
- Su richiesta e per quantità gli inserti possono essere forniti con lunghezza a richiesta.
- Su richiesta e per quantità colori (attenzione gamma ridotta) come da tabella colori [pag. 807].

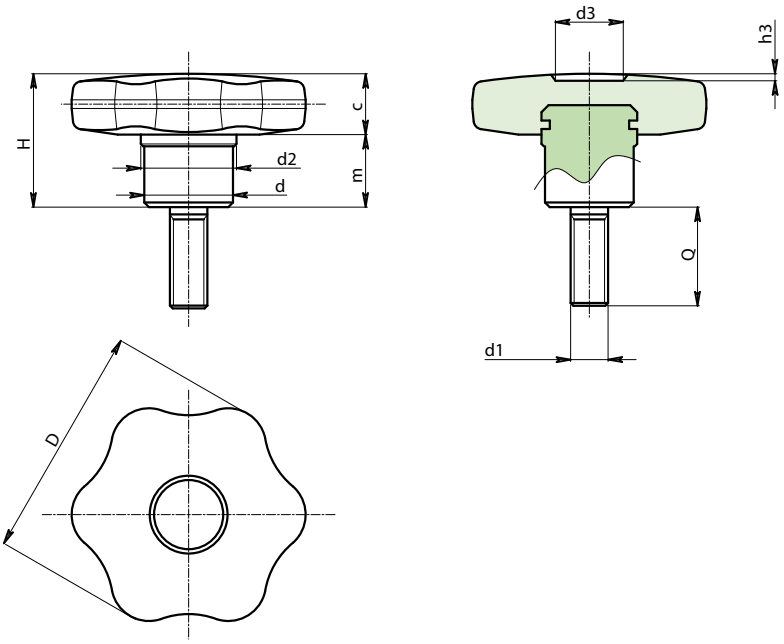

Versione F278: Mozzo in acciaio zincato.

Art.	D	H	d	c	m	d3	h3	LM	d1 6g	Q	g
F27830.TM06X..01	30	22	13	11	11	8	4	45	M6	A.R.	-
F27840.TM08X3001	40	24	15	12	12	11	6	55	M8	30	54
F27850.TM10X4001	50	29	18	14	15	13	7	60	M10	40	96
F27860.TM12X..01	60	34	20	16	18	16	6	60	M12	A.R.	-

Inserire nei due punti . . del codice la lunghezza perno scelta.
A.R. = A richiesta, con un minimo di 150 pezzi.
LM = Lunghezza massima stampabile.

INOX

Versione F278 CIN: Mozzo in acciaio inox Aisi 303.

Art.	D	H	d	c	m	d3	h3	LM	d1 6g	Q	g
F27830.TM06X..01CIN	30	22	13	11	11	8	4	35	M6	A.R.	-
F27840.TM08X3001CIN	40	24	15	12	12	11	6	45	M8	30	54
F27850.TM10X..01CIN	50	29	18	14	15	13	7	50	M10	A.R.	-
F27860.TM12X..01CIN	60	34	20	16	18	16	6	50	M12	A.R.	-

Inserire nei due punti . . del codice la lunghezza perno scelta.
A.R. = A richiesta, con un minimo di 150 pezzi.
LM = Lunghezza massima stampabile.

F186

VOLANTINO A CROCE PIENO CON BOCCOLA FILETTATA CIECA

+135° -30° | PA6 +G.F. | UL94 HB | RoHS COMPLIANT

Materiali:
Poliammide rinforzata.
Resistente ad olii e grassi.

Superficie:
Satinata.

Colore:
Nero (RAL 9011).

Inserti:
Versione F186:
Boccola con foro filettato cieco in ottone, (tolleranza filetto 6H).
Versione F186CIN:
Boccola con foro filettato cieco in acciaio inox (Aisi 303), (tolleranza filetto 6H).

Richieste Speciali:
- Su richiesta e per quantità gli inserti possono essere forniti in materiale diverso.
- Su richiesta e per quantità colori (attenzione gamma ridotta) come da tabella colori [pag. 807].

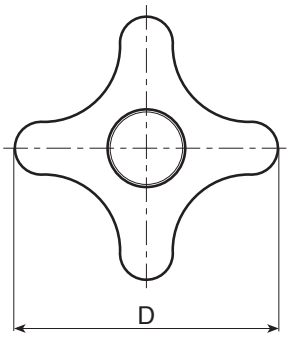

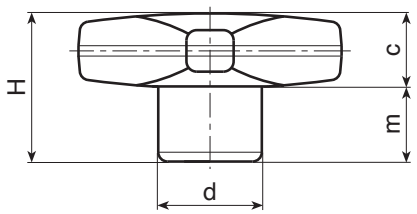

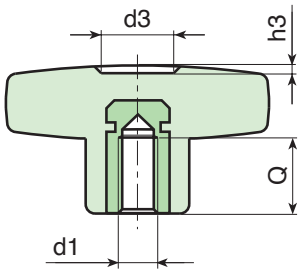

Versione F186: con inserto in ottone.

Art.	D	H	d	c	m	d3	h3	d1 6H	Q	g
F18632.TM0401	32	23	15	11	12	11	1.5	M4	7	11
F18632.TM0501	32	23	15	11	12	11	1.5	M5	14	11.5
F18632.TM0601	32	23	15	11	12	11	1.5	M6	10	12
F18632.TM0801	32	23	15	11	12	11	1.5	M8	14	12.5
F18632.TM1001	32	23	15	11	12	11	1.5	M10	14	13
F18640.TM0501	40	24.5	16	12	12.5	13	1.5	M5	14	14
F18640.TM0601	40	24.5	16	12	12.5	13	1.5	M6	16	15
F18640.TM0801	40	24.5	16	12	12.5	13	1.5	M8	14	16
F18640.TM1001	40	24.5	16	12	12.5	13	1.5	M10	14	17
F18650.TM0601	50	29	20	14	15	14	2	M6	16	25
F18650.TM0801	50	29	20	14	15	14	2	M8	14	26
F18650.TM1001	50	29	20	14	15	14	2	M10	14	27
F18650.TM1201	50	29	20	14	15	14	2	M12	18	29
F18660.TM0801	60	34	24	15.5	18.5	18	2	M8	19	40
F18660.TM1001	60	34	24	15.5	18.5	18	2	M10	21	43
F18660.TM1201	60	34	24	15.5	18.5	18	2	M12	18	44
F18660.TM1401	60	34	24	15.5	18.5	18	2	M14	19	47

INOX

Versione F186CIN: con inserto in acciaio inox (Aisi 303).

Art.	D	H	d	c	m	d3	h3	d1 6H	Q	g
F18632.TM0501CIN	32	23	15	11	12	11	1.5	M5	14	11.5
F18632.TM0601CIN	32	23	15	11	12	11	1.5	M6	10	12
F18632.TM0801CIN	32	23	15	11	12	11	1.5	M8	14	12.5
F18640.TM0601CIN	40	24.5	16	12	12.5	13	1.5	M6	16	15
F18640.TM0801CIN	40	24.5	16	12	12.5	13	1.5	M8	14	16
F18640.TM1001CIN	40	24.5	16	12	12.5	13	1.5	M10	14	17
F18650.TM0801CIN	50	29	20	14	15	14	2	M8	14	26
F18650.TM1001CIN	50	29	20	14	15	14	2	M10	14	27
F18650.TM1201CIN	50	29	20	14	15	14	2	M12	18	29
F18660.TM0801CIN	60	34	24	15.5	18.5	18	2	M8	19	40
F18660.TM1001CIN	60	34	24	15.5	18.5	18	2	M10	21	43
F18660.TM1201CIN	60	34	24	15.5	18.5	18	2	M12	18	44

F187

+135° -30° | PA6 +G.F. | UL94 HB | RoHS COMPLIANT

VOLANTINO A CROCE PIENO CON BOCCOLA CON FORO LISCIO

Materiali:
Poliammide rinforzata.
Resistente ad olii e grassi.

Superficie:
Satinata.

Colore:
Nero (RAL 9011).

Inserti:
Boccola con foro liscio cieco in ottone, (tolleranza foro H7)

ATTENZIONE: foro non allargabile.

Richieste Speciali:
- Su richiesta e per quantità gli inserti possono essere forniti in materiale diverso.
- Su richiesta e per quantità colori (attenzione gamma ridotta) come da tabella colori [pag. 807].

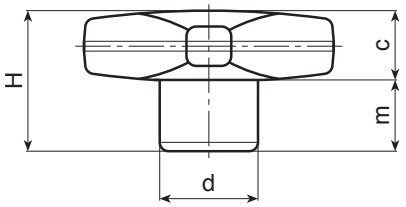

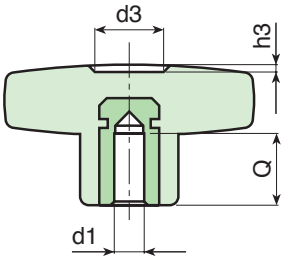

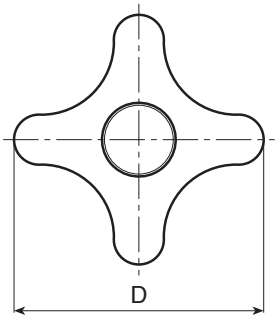

	Art.	D	H	d	c	m	d3	h3	d1H7	Q	g
●	F18732.TD0601	32	23	15	11	12	11	1.5	6	15	13
●	F18732.TD0801	32	23	15	11	12	11	1.5	8	15	14
●	F18740.TD0601	40	24.5	16	12	12.5	13	1.5	6	15	18
●	F18740.TD0801	40	24.5	16	12	12.5	13	1.5	8	15	21
●	F18740.TD1001	40	24.5	16	12	12.5	13	1.5	10	17	20
●	F18750.TD0601	50	29	20	14	15	14	2	6	15	29
●	F18750.TD0801	50	29	20	14	15	14	2	8	15	31
●	F18750.TD1001	50	29	20	14	15	14	2	10	17	32
●	F18760.TD0801	60	34	24	15.5	18.5	18	2	8	18	70
●	F18760.TD1001	60	34	24	15.5	18.5	18	2	10	25	65
●	F18760.TD1201	60	34	24	15.5	18.5	18	2	12	22	60

Disponibilità a magazzino in % ( )
90% (●) - 40% (●) - 5% (●)

F188

+135° -30° | PA6 +G.F. | UL94 HB | RoHS COMPLIANT

VOLANTINO A CROCE PIENO CON BOCCOLA FILETTATA PASSANTE

Materiali:
Poliammide rinforzata.
Resistente ad olii e grassi.

Superficie:
Satinata.

Colore:
Nero (RAL 9011).

Inserti:
Versione F188:
Boccola con foro filettato passante in ottone, (tolleranza filetto 6H).
Versione F188PIN:
Boccola con foro filettato passante in acciaio inox (Aisi 303), (tolleranza filetto 6H).

Richieste Speciali:
- Su richiesta e per quantità gli inserti possono essere forniti in materiale diverso.
- Su richiesta e per quantità colori (attenzione gamma ridotta) come da tabella colori [pag. 807].

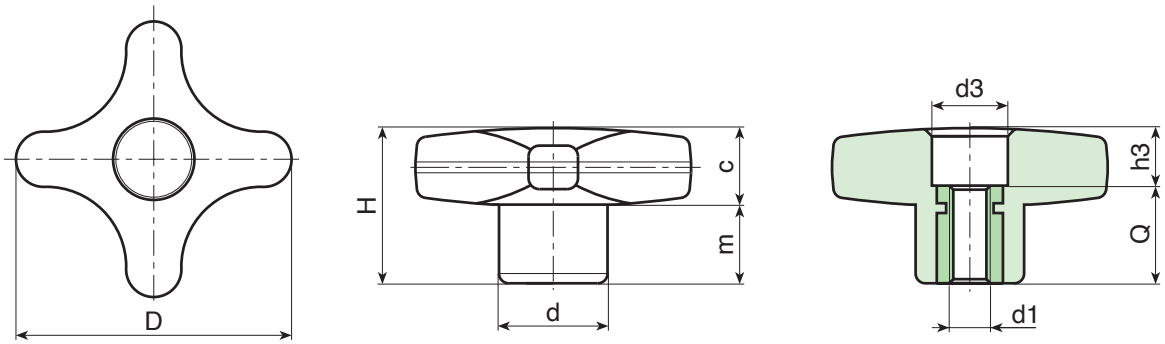

Versione F188: con inserto in ottone.

Art.	D	H	d	c	m	d3	h3	d1 6H	Q	g
F18832.TM0401	32	23	15	11	11	10	5	M4	18	9
F18832.TM0501	32	23	15	11	11	10	5	M5	18	10
F18832.TM0601	32	23	15	11	11	10	5	M6	18	10.5
F18832.TM0801	32	23	15	11	11	10	5	M8	18	11
F18840.TM0601	40	24.5	16	12	12.5	12	6.5	M6	18	13
F18840.TM0801	40	24.5	16	12	12.5	12	6.5	M8	18	15
F18840.TM1001	40	24.5	16	12	12.5	12	6.5	M10	18	16
F18850.TM0601	50	29	20	14	15	14	11	M6	18	23
F18850.TM0801	50	29	20	14	15	14	11	M8	18	24
F18850.TM1001	50	29	20	14	15	14	11	M10	18	25
F18850.TM1201	50	29	20	14	15	14	11	M12	18	26
F18860.TM0801	60	34	24	15.5	18.5	16	16	M8	18	34
F18860.TM1001	60	34	24	15.5	18.5	16	16	M10	18	38
F18860.TM1201	60	34	24	15.5	18.5	16	16	M12	18	40
F18860.TM1401	60	34	24	15.5	18.5	16	16	M14	18	45

INOX

Versione F188PIN: con inserto in acciaio inox (Aisi 303).

Art.	D	H	d	c	m	d3	h3	d1 6H	Q	g
F18832.TM0501PIN	32	23	15	11	11	10	5	M5	18	10
F18832.TM0601PIN	32	23	15	11	11	10	5	M6	18	10.5
F18832.TM0801PIN	32	23	15	11	11	10	5	M8	18	11
F18840.TM0601PIN	40	24.5	16	12	12.5	12	6.5	M6	18	13
F18840.TM0801PIN	40	24.5	16	12	12.5	12	6.5	M8	18	15
F18840.TM1001PIN	40	24.5	16	12	12.5	12	6.5	M10	18	16
F18850.TM0801PIN	50	29	20	14	15	14	11	M8	18	24
F18850.TM1001PIN	50	29	20	14	15	14	11	M10	18	25
F18850.TM1201PIN	50	29	20	14	15	14	11	M12	18	26
F18860.TM0801PIN	60	34	24	15.5	18.5	16	16	M8	18	34
F18860.TM1001PIN	60	34	24	15.5	18.5	16	16	M10	18	38
F18860.TM1201PIN	60	34	24	15.5	18.5	16	16	M12	18	40

F189

+135° -30° | PA6 +G.F. | UL94 HB | RoHS COMPLIANT

VOLANTINO A CROCE PIENO CON PERNO FILETTATO

Materiali:
Poliammide rinforzata.
Resistente ad olii e grassi.

Superficie:
Satinata.

Colore:
Nero (RAL 9011).

Inserti:
Prigioniero filettato in acciaio zincato, (tolleranza filetto 6g).

Richieste Speciali:
- Su richiesta e per quantità gli inserti possono essere forniti con lunghezza a richiesta.
- Su richiesta e per quantità gli inserti possono essere forniti in materiale diverso.
- Su richiesta e per quantità colori (attenzione gamma ridotta) come da tabella colori [pag. 807].

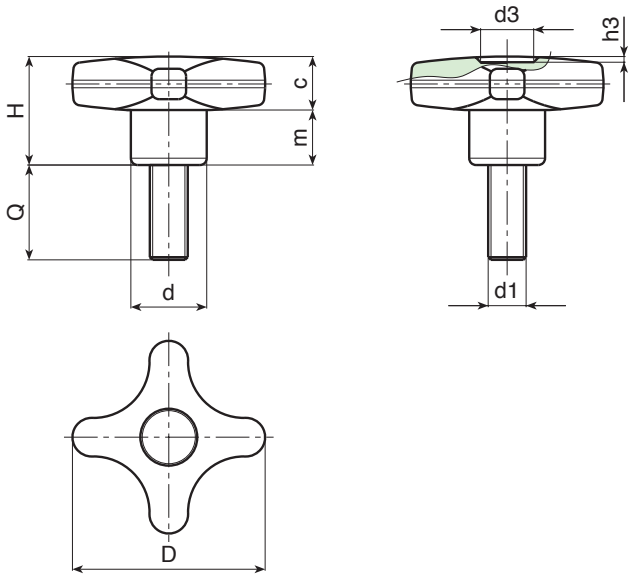

Art.	D	H	d	c	m	d3	h3	LM	d1 6g	Q	g
F18932.TM05X..01	32	23	15	11	11	9	1.5	80	M5	16-20-30	14-15-16
F18932.TM06X..01	32	23	15	11	11	9	1.5	80	M6	16-20-30	15-16-17
F18932.TM08X..01	32	23	15	11	11	9	1.5	80	M8	16-20-30-40	19-21-23-25
F18932.TM10X..01	32	23	15	11	11	9	1.5	80	M10	20-30-40	24-27-30
F18940.TM06X..01	40	24.5	17	12	12.5	12	1	80	M6	15-20-30-40-50	20-20-21-22-25
F18940.TM08X..01	40	24.5	17	12	12.5	12	1	80	M8	16-20-30-40-50	22-24-29-33-37
F18940.TM10X..01	40	24.5	17	12	12.5	12	1	80	M10	15-20-30-50	28,5-30-35-47
F18950.TM08X..01	50	29	20	14	15	14.5	1.5	80	M8	15-20-30-40	36-38-42-46
F18950.TM10X..01	50	29	20	14	15	14.5	1.5	80	M10	20-30-40-50	49-55-61-65
F18950.TM12X..01	50	29	20	14	15	14.5	1.5	80	M12	30-50	57-70
F18960.TM08X..01	60	34	24	15.5	18.5	18	1.5	80	M8	15-20-30-40	45,5-47-50-53
F18960.TM10X..01	60	34	24	15.5	18.5	18	1.5	80	M10	20-30-40-50	64-68-72
F18960.TM12X..01	60	34	24	15.5	18.5	18	1.5	80	M12	20-30-40-50	78-85-91-99

Inserire nei due punti . . del codice la lunghezza perno scelta. Lunghezze perno a richiesta con un minimo di 150 pezzi.
LM = Lunghezza massima stampabile.

F189CIN

VOLANTINO A CROCE PIENO CON PERNO FILETTATO INOX

+135° -30° | PA6 +G.F. | UL94 HB | RoHS COMPLIANT

INOX

Materiali:
Poliammide rinforzata.
Resistente ad olii e grassi.

Superficie:
Satinata.

Colore:
Nero (RAL 9011).

Inserti:
Prigioniero filettato in acciaio inox (Aisi 304), (tolleranza filetto 6g).

Richieste Speciali:
- Su richiesta e per quantità gli inserti possono essere forniti con lunghezza a richiesta.
- Su richiesta e per quantità colori (attenzione gamma ridotta) come da tabella colori [pag. 807].

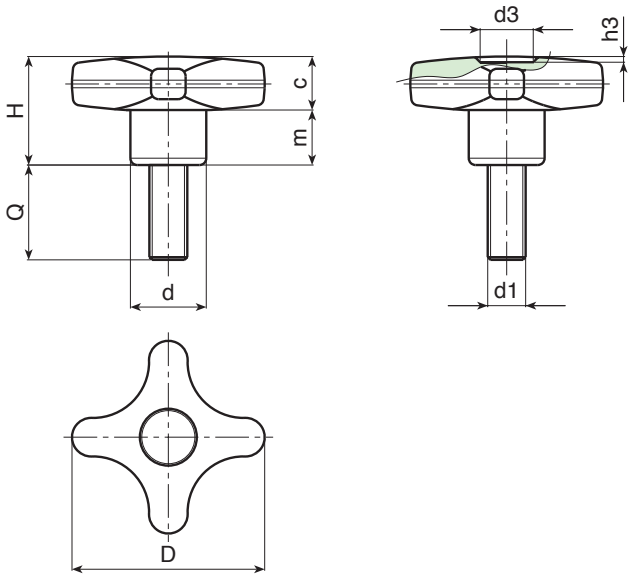

INOX

Art.	D	H	d	c	m	d3	h3	LM	d1 6g	Q	g
F18932.TM05X..01CIN	32	23	15	11	11	9	1.5	80	M5	20-40	15-17
F18932.TM06X..01CIN	32	23	15	11	11	9	1.5	80	M6	16-20-30	15-16-17
F18932.TM08X..01CIN	32	23	15	11	11	9	1.5	80	M8	16-20-30	19-21-23
F18932.TM10X2001CIN	32	23	15	11	11	9	1.5	80	M10	20	24
F18940.TM06X..01CIN	40	24.5	17	12	12.5	12	1	80	M6	15-20-40	19,5-20-22
F18940.TM08X..01CIN	40	24.5	17	12	12.5	12	1	80	M8	16-20-30-40	22-24-29-33
F18940.TM10X..01CIN	40	24.5	17	12	12.5	12	1	80	M10	A.R.	-
F18950.TM08X3501CIN	50	29	20	14	15	14.5	1.5	80	M8	35	44
F18950.TM10X..01CIN	50	29	20	14	15	14.5	1.5	80	M10	20-30-40	49-55-61
F18950.TM12X..01CIN	50	29	20	14	15	14.5	1.5	80	M12	A.R.	-
F18960.TM08X..01CIN	60	34	24	15.5	18.5	18	1.5	80	M8	A.R.	-
F18960.TM10X5001CIN	60	34	24	15.5	18.5	18	1.5	80	M10	50	72
F18960.TM12X..01CIN	60	34	24	15.5	18.5	18	1.5	80	M12	40-60	91-103
F18960.TM14X..01CIN	60	34	24	15.5	18.5	18	1.5	80	M14	A.R.	-

Inserire nei due punti . . del codice la lunghezza perno scelta.
A.R. = A richiesta, con un minimo di 150 pezzi.
LM = Lunghezza massima stampabile.

F186CAT

+135° -30° | PA6 +G.F. | UL94 HB | RoHS COMPLIANT

VOLANTINO A CROCE PIENO CON CATENA DI RITEGNO CON BOCCOLA FILETTATA CIECA

Materiali:
Poliammide rinforzata.
Resistente ad olii e grassi.

Superficie:
Satinata.

Colore:
Nero (RAL 9011).

Inserti:
Boccola con foro filettato cieco in ottone, (tolleranza filetto 6H).

Catenella:
Catenella in acetalica nera (POM). Giunti , anello di ritegno e gancio per mozzo in acciaio inox armonico (Aisi 302).

Richieste Speciali:
- Su richiesta e per quantità gli inserti possono essere forniti in materiale diverso.
- Su richiesta la catenella può essere fornita con lunghezze a richiesta.
- Su richiesta e per quantità colori (attenzione gamma ridotta) come da tabella colori [pag. 807].

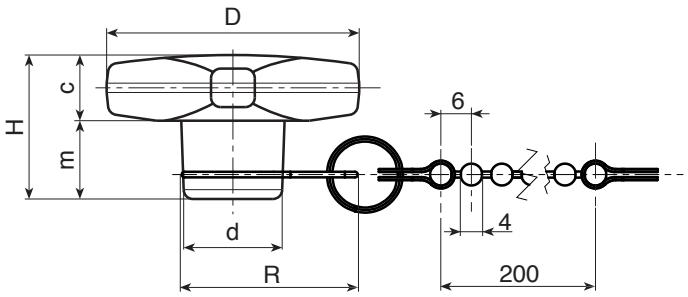

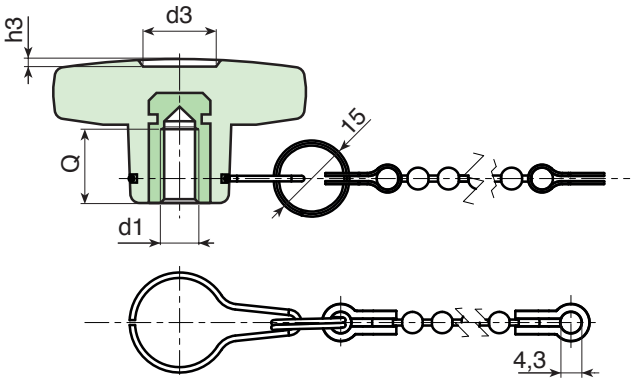

	Art.	D	H	d	R	c	m	d3	h3	d1 6H	Q	g
●	F18632.TM0401CAT	32	23	15	32	11	12	11	1.5	M4	7	14
●	F18632.TM0501CAT	32	23	15	32	11	12	11	1.5	M5	14	14.5
●	F18632.TM0601CAT	32	23	15	32	11	12	11	1.5	M6	10	15
●	F18640.TM0501CAT	40	24.5	16	33	12	12.5	13	1.5	M5	14	17
●	F18640.TM0601CAT	40	24.5	16	33	12	12.5	13	1.5	M6	16	18
●	F18640.TM0801CAT	40	24.5	16	33	12	12.5	13	1.5	M8	14	19
●	F18650.TM0601CAT	50	29	20	35	14	15	14	2	M6	16	28
●	F18650.TM0801CAT	50	29	20	35	14	15	14	2	M8	14	29
●	F18650.TM1001CAT	50	29	20	35	14	15	14	2	M10	14	30
●	F18660.TM0801CAT	60	34	24	38	15.5	18.5	18	2	M8	19	43
●	F18660.TM1001CAT	60	34	24	38	15.5	18.5	18	2	M10	21	46
●	F18660.TM1201CAT	60	34	24	38	15.5	18.5	18	2	M12	18	47

Disponibilità a magazzino in % ( )
90% (●) - 40% (●) - 5% (●)

F188CAT

+135° -30° | PA6 +G.F. | UL94 HB | RoHS COMPLIANT

VOLANTINO A CROCE PIENO CON CATENA DI RITEGNO CON BOCCOLA FILETTATA PASSANTE

Materiali:
Poliammide rinforzata.
Resistente ad olii e grassi.

Superficie:
Satinata.

Colore:
Nero (RAL 9011).

Inserti:
Boccola con foro filettato passante in ottone, (tolleranza filetto 6H).

Catenella:
Catenella in acetalica nera (POM). Giunti , anello di ritegno e gancio per mozzo in acciaio inox armonico (Aisi 302).

Richieste Speciali:
- Su richiesta e per quantità gli inserti possono essere forniti in materiale diverso.
- Su richiesta la catenella può essere fornita con lunghezze a richiesta.
- Su richiesta e per quantità colori (attenzione gamma ridotta) come da tabella colori [pag. 807].

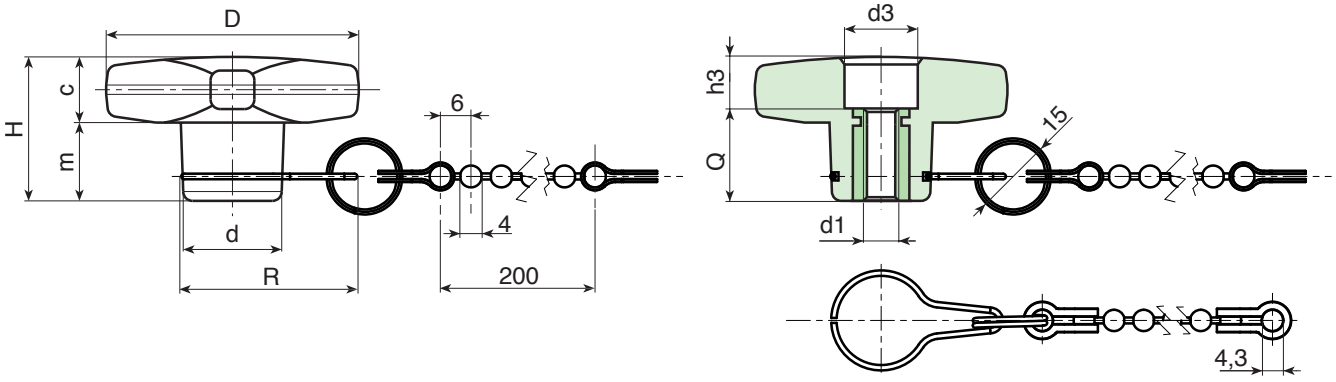

	Art.	D	H	d	R	c	m	d3	h3	d1 6H	Q	g
●	F18832.TM0401CAT	32	23	15	32	11	11	10	5	M4	18	12
●	F18832.TM0501CAT	32	23	15	32	11	11	10	5	M5	18	13
●	F18832.TM0601CAT	32	23	15	32	11	11	10	5	M6	18	13.5
●	F18840.TM0601CAT	40	24.5	16	33	12	12.5	12	6.5	M6	18	16
●	F18840.TM0801CAT	40	24.5	16	33	12	12.5	12	6.5	M8	18	18
●	F18850.TM0601CAT	50	29	20	35	14	15	14	11	M6	18	26
●	F18850.TM0801CAT	50	29	20	35	14	15	14	11	M8	18	27
●	F18850.TM1001CAT	50	29	20	35	14	15	14	11	M10	18	28
●	F18860.TM0801CAT	60	34	24	38	15.5	18.5	16	16	M8	18	37
●	F18860.TM1001CAT	60	34	24	38	15.5	18.5	16	16	M10	18	41
●	F18860.TM1201CAT	60	34	24	38	15.5	18.5	16	16	M12	18	43

Disponibilità a magazzino in % ( )
90% (●) - 40% (●) - 5% (●)

F189CAT

+135° -30° | PA6 +G.F. | UL94 HB | RoHS COMPLIANT

VOLANTINO A CROCE PIENO CON CATENA DI RITEGNO CON PERNO FILETTATO

Materiali:
Poliammide rinforzata.
Resistente ad olii e grassi.

Superficie:
Satinata.

Colore:
Nero (RAL 9011).

Inserti:
(1) Prigioniero filettato in acciaio zincato, (tolleranza filetto 6g).
(2) Anello di fissaggio tornito in acciaio zincato, fissato con frena filetti e cava per gancio di ritegno.

Catenella:
Catenella in acetalica nera (POM). Giunti , anello di ritegno e gancio per mozzo in acciaio inox armonico (Aisi 302).

Richieste Speciali:
- Su richiesta e per quantità gli inserti possono essere forniti con lunghezza a richiesta.
- Su richiesta la catenella può essere fornita con lunghezze a richiesta.
- Su richiesta e per quantità gli inserti possono essere forniti in materiale diverso.
- Su richiesta e per quantità colori (attenzione gamma ridotta) come da tabella colori [pag. 807].

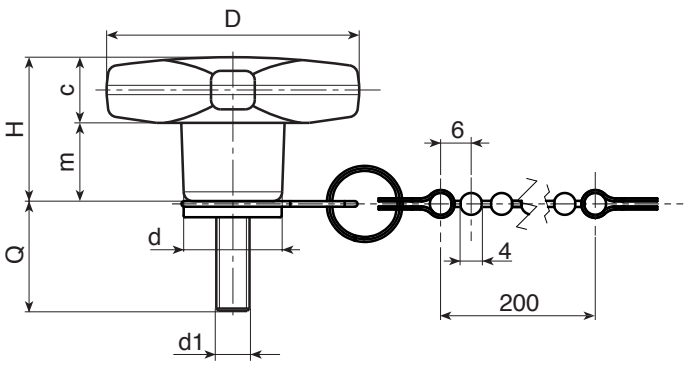

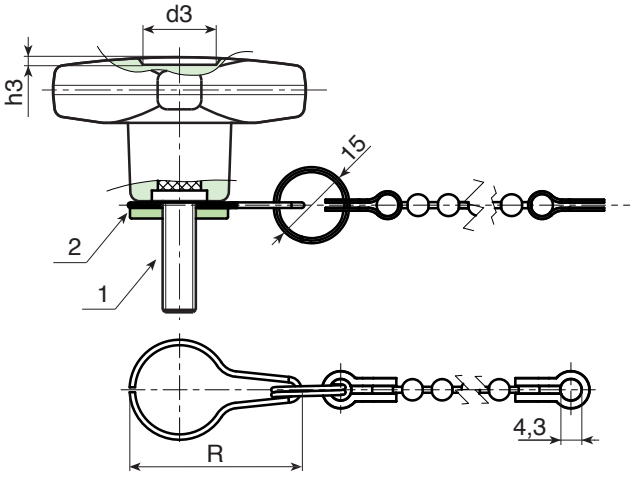

Art.	D	H	d	c	m	d3	h3	LM	d1 6g	Q	g
F18932.TM05X..01CAT	32	23	15	11	11	9	1.5	80	M5	16-20-30	17-18-19
F18932.TM06X..01CAT	32	23	15	11	11	9	1.5	80	M6	16-20-30	18-19-21
F18932.TM08X..01CAT	32	23	15	11	11	9	1.5	80	M8	16-20-30-40	22-24-26-28
F18932.TM10X..01CAT	32	23	15	11	11	9	1.5	80	M10	20-30-40	27-30-33
F18940.TM06X..01CAT	40	24.5	17	12	12.5	12	1	80	M6	15-20-30-40-50	23-23-24-25-28
F18940.TM08X..01CAT	40	24.5	17	12	12.5	12	1	80	M8	16-20-30-40-50	25-27-32-36-40
F18940.TM10X..01CAT	40	24.5	17	12	12.5	12	1	80	M10	15-20-30-50	31-33-38-50
F18950.TM08X..01CAT	50	29	20	14	15	14.5	1.5	80	M8	15-20-30-40	39-41-45-49
F18950.TM10X..01CAT	50	29	20	14	15	14.5	1.5	80	M10	20-30-40-50	52-58-64-68
F18950.TM12X..01CAT	50	29	20	14	15	14.5	1.5	80	M12	30-50	60-73
F18960.TM08X..01CAT	60	34	24	15.5	18.5	18	1.5	80	M8	15-20-30-40	49-50-54-57
F18960.TM10X..01CAT	60	34	24	15.5	18.5	18	1.5	80	M10	20-30-40-50	68-72-76
F18960.TM12X..01CAT	60	34	24	15.5	18.5	18	1.5	80	M12	20-30-40-50	53-90-96-104

Inserire nei due punti . . del codice la lunghezza perno scelta. Lunghezze perno a richiesta con un minimo di 150 pezzi.
LM = Lunghezza massima stampabile.

Disponibilità a magazzino in % ( )
90% ( ) - 40% ( ) - 5% ( )

F271

+135° -30° | PA6 +G.F. | UL94 HB | RoHS COMPLIANT

VOLANTINO A CROCE CON MOZZO IN ACCIAIO E FORO FILETTATO A SGANCIO RAPIDO

Materiali:
Poliammide rinforzata.
Resistente ad olii e grassi.

Superficie:
Satinata.

Colore:
Nero (RAL 9011).

Inserti:
F271:
Boccola con foro filettato passante in acciaio zincato, con fresatura per sgancio rapido.
F271CIN:
Boccola con foro filettato passante in acciaio inox (Aisi 303), con fresatura per sgancio rapido.

Richieste Speciali:
- Nessuna.

ATTENZIONE:
PER GARANTIRE IL CORRETTO FUNZIONAMENTO DEL VOLANTINO A SGANCIO RAPIDO, IL PERNO FILETTATO DEVE AVERE UNA LUNGHEZZA MINIMA PARI ALLA QUOTA Q2.

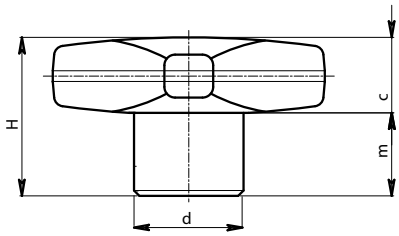

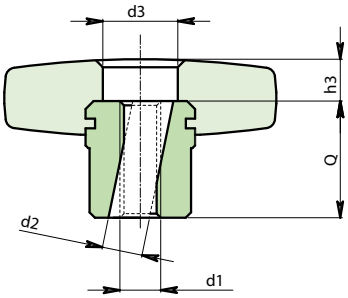

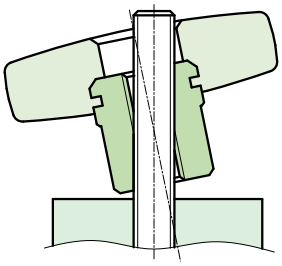

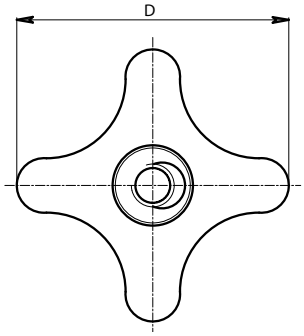

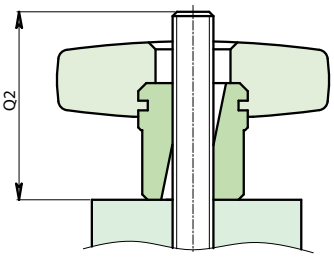

Versione F271: Mozzo in acciaio zincato.

	Art.	D	d	d2	d3	H	h3	m	c	d1	Q	Q2	g
●	F27140.TM0801P	40	16	8.5	14	26	4	14	12	M8	22	35	31
●	F27150.TM1001P	50	20	10.5	18	34	4	20	14	M10	30	43	63

INOX

Versione F271 PIN: Mozzo in acciaio inox Aisi 303.

	Art.	D	d	d2	d3	H	h3	m	c	d1	Q	Q2	g
●	F27140.TM0801PIN	40	16	8.5	14	26	4	14	12	M8	22	35	31
●	F27150.TM1001PIN	50	20	10.5	18	34	4	20	14	M10	30	43	63

Disponibilità a magazzino in % ( )
90% (●) - 40% (●) - 5% (●)

F269

+135° -30° | PA6 +G.F. | UL94 HB | RoHS COMPLIANT

VOLANTINO A CROCE AD ALTO SERRAGGIO CON BOCCOLA FILETTATA

Materiali:
Poliammide rinforzata.
Resistente ad olii e grassi.

Superficie:
Satinata.

Colore:
Nero (RAL 9011).

Inserti:
Boccola con foro filettato cieco in ottone nichelato, (tolleranza filetto 6H).

Richieste Speciali:
- Su richiesta e per quantità colori (attenzione gamma ridotta) come da tabella colori [pag. 807].

ATTENZIONE:
Per un serraggio standard ruotare il pomello. Per un serraggio forte, utilizzare una chiave esagonale da impegnare sull'esagono.

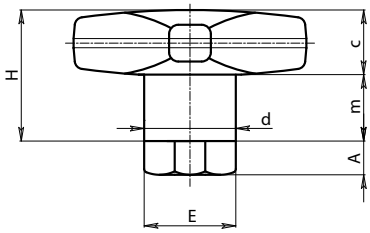

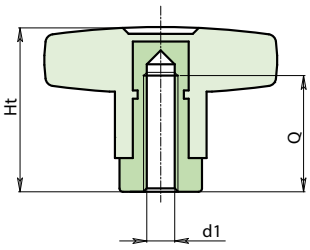

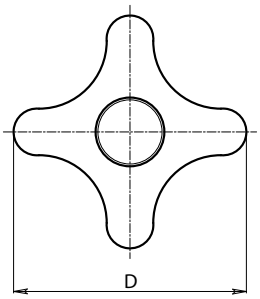

	Art.	D	d	H	Ht	A	E	m	c	d1 6H	Q	g
●	F26950.TM0601	50	18	29	39	10	0.17	15	14	M6	25	72
●	F26950.TM0801	50	18	29	39	10	0.17	15	14	M8	25	67
●	F26950.TM1001	50	18	29	39	10	0.17	15	14	M10	25	60

Disponibilità a magazzino in % ( )
90% (●) - 40% (●) - 5% (●)

F270

+135° -30° | PA6 +G.F. | UL94 HB | RoHS COMPLIANT

VOLANTINO A CROCE AD ALTO SERRAGGIO CON PERNO FILETTATO

Materiali:
Poliammide rinforzata.
Resistente ad olii e grassi.

Superficie:
Satinata.

Colore:
Nero (RAL 9011).

Inserti:
Boccola con perno filettato in ottone nichelato, (tolleranza filetto 6g).

Richieste Speciali:
- Su richiesta e per quantità gli inserti possono essere forniti con lunghezza a richiesta.
- Su richiesta e per quantità colori (attenzione gamma ridotta) come da tabella colori [pag. 807].

ATTENZIONE:
Per un serraggio standard ruotare il pomello. Per un serraggio forte, utilizzare una chiave esagonale da impegnare sull'esagono.

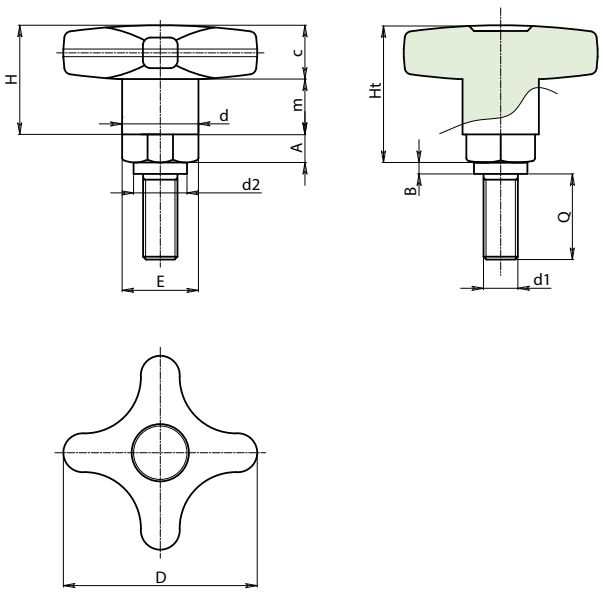

	Art.	D	d	d2	H	Ht	A	B	E	m	c	d1 6g	Q	g
●	F27050.TM10X2501	50	18	15	24	34	10	4	0.17	15	14	M10	25	97

Disponibilità a magazzino in % ( )
90% (●) - 40% (●) - 5% (●)

F286

+135° -30° | PA6 +G.F. | UL94 HB | RoHS COMPLIANT

VOLANTINO A CROCE CON MOZZO IN ACCIAIO E FORO FILETTATO

Materiali:
Poliammide rinforzata.
Resistente ad olii e grassi.

Superficie:
Satinata.

Colore:
Nero (RAL 9011).

Inserti:
F286:
Boccola con foro filettato cieco in acciaio zincato, (tolleranza filetto 6H).
F286CIN:
Boccola con foro filettato cieco in acciaio inox (Aisi 303), (tolleranza filetto 6H).

Richieste speciali:
- Su richiesta e per quantità gli inserti possono essere forniti con il foro d1 a disegno.
- Su richiesta e per quantità colori come da tabella a pag. 807.

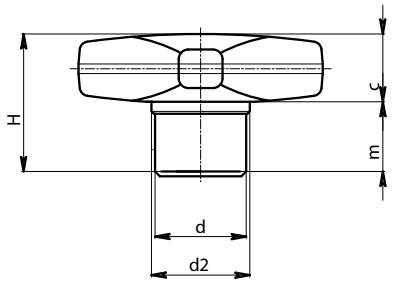

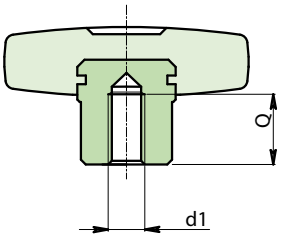

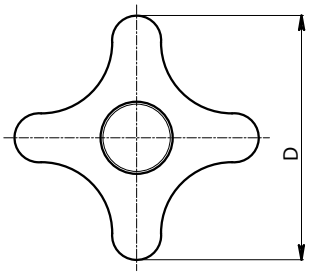

Versione F286: Mozzo in acciaio zincato.

Art.	D	d	d2	H	m	c	d1 6H	Q	g
F28632.TM0601	32	13	15	22	11	11	M6	12	23
F28640.TM0801	40	14	16	24	12	12	M8	14	32
F28650.TM1001	50	18	20	29	15	14	M10	16	54
F28660.TM1201	60	20	24	34	18	16	M12	20	90

INOX

Versione F286 CIN: Mozzo in acciaio inox Aisi 303.

Art.	D	d	d2	H	m	c	d1 6H	Q	g
F28632.TM0601CIN	32	13	15	22	11	11	M6	12	23
F28640.TM0801CIN	40	14	16	24	12	12	M8	14	32
F28650.TM1001CIN	50	18	20	29	15	14	M10	16	54
F28660.TM1201CIN	60	20	24	34	18	16	M12	20	90

Disponibilità a magazzino in % ( )
90% (●) - 40% (●) - 5% (●)

F287

VOLANTINO A CROCE CON MOZZO IN ACCIAIO E FORO LISCIO

+135° -30° | PA6 +G.F. | UL94 HB | RoHS COMPLIANT

Materiali:
Poliammide rinforzata.
Resistente ad olii e grassi.

Superficie:
Satinata.

Colore:
Nero (RAL 9011).

Inserti:
F287:
Boccola con foro liscio cieco in acciaio zincato, (tolleranza foro H9).
F287CIN:
Boccola con foro liscio cieco in acciaio inox (Aisi 303), (tolleranza foro H9).

Richieste speciali:
- Su richiesta e per quantità gli inserti possono essere forniti con il foro d1 a disegno.
- Su richiesta e per quantità colori (attenzione gamma ridotta) come da tabella colori [pag. 807].

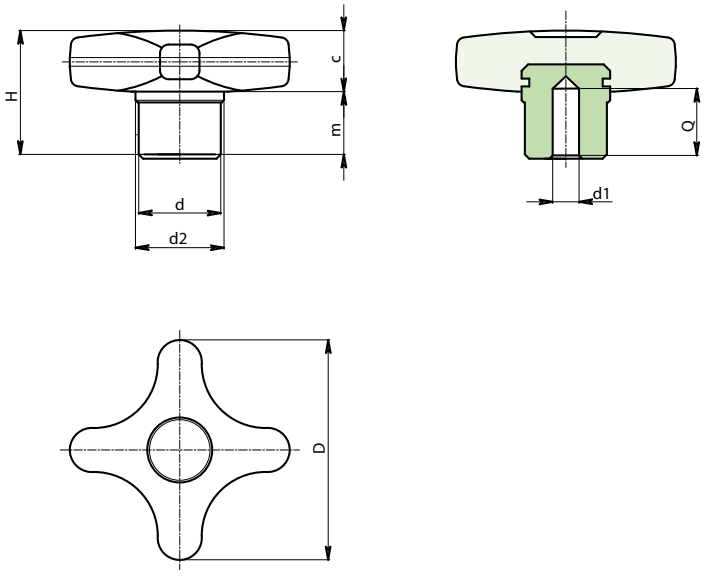

Versione F287: Mozzo in acciaio zincato.

	Art.	D	d	d2	H	m	c	d1H9	Q	g
●	F28732.TD0601	32	13	15	22	11	11	6	12	24
●	F28740.TD0801	40	14	16	24	12	12	8	14	35
●	F28750.TD1001	50	18	20	29	15	14	10	16	57
●	F28760.TD1201	60	20	24	34	18	16	12	20	85

INOX

Versione F287 CIN: Mozzo in acciaio inox Aisi 303.

	Art.	D	d	d2	H	m	c	d1H9	Q	g
●	F28732.TD0601CIN	32	13	15	22	11	11	6	12	24
●	F28740.TD0801CIN	40	14	16	24	12	12	8	14	35
●	F28750.TD1001CIN	50	18	20	29	15	14	10	16	57
●	F28760.TD1201CIN	60	20	24	34	18	16	12	20	85

F288

+135° -30° | PA6 +G.F. | UL94 HB | RoHS COMPLIANT

VOLANTINO A CROCE CON MOZZO IN ACCIAIO E FORO FILETTATO PASSANTE

Materiali:
Poliammide rinforzata.
Resistente ad olii e grassi.

Superficie:
Satinata.

Colore:
Nero (RAL 9011).

Inserti:
F288:
Boccola con foro filettato passante in acciaio zincato, (tolleranza filetto 6H).
F288PIN:
Boccola con foro filettato passante in acciaio inox (Aisi 303), (tolleranza filetto 6H).

Richieste speciali:
- Su richiesta e per quantità gli inserti possono essere forniti con il foro d1 a disegno.
- Su richiesta e per quantità colori (attenzione gamma ridotta) come da tabella colori [pag. 807].

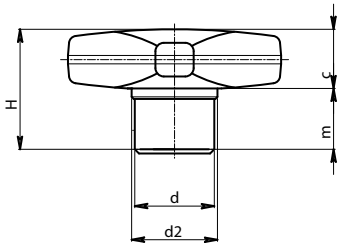

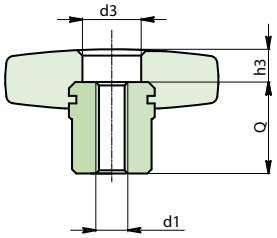

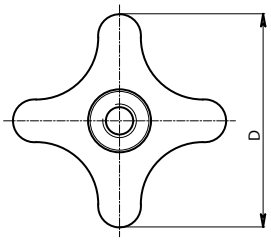

Versione F288: Mozzo in acciaio zincato.

Art.	D	d	d2	d3	H	h3	m	c	d1 6H	Q	g
F28832.TM0601	32	13	15	8	22	4	11	11	M6	18	21
F28840.TM0801	40	14	16	11	24	6	12	12	M8	18	28
F28850.TM1001	50	18	20	14	29	7	15	14	M10	22	49
F28860.TM1201	60	20	24	16	34	6	18	16	M12	28	81

INOX

Versione F288 PIN: Mozzo in acciaio inox Aisi 303.

Art.	D	d	d2	d3	H	h3	m	c	d1 6H	Q	g
F28832.TM0601PIN	32	13	15	8	22	4	11	11	M6	18	21
F28840.TM0801PIN	40	14	16	11	24	6	12	12	M8	18	28
F28850.TM1001PIN	50	18	20	14	29	7	15	14	M10	22	49
F28860.TM1201PIN	60	20	24	16	34	6	18	16	M12	28	81

Disponibilità a magazzino in % ( )
90% (●) - 40% (●) - 5% (●)

F289

+135° -30° | PA6 +G.F. | UL94 HB | RoHS COMPLIANT

VOLANTINO A CROCE CON MOZZO IN ACCIAIO E PERNO FILETTATO

Materiali:
Poliammide rinforzata.
Resistente ad olii e grassi.

Superficie:
Satinata.

Colore:
Nero (RAL 9011).

Inserti:
F289:
Boccola con perno filettato in acciaio zincato, (tolleranza filetto 6g).
F289CIN:
Boccola con perno filettato in acciaio inox (Aisi 303), (tolleranza filetto 6g).

Richieste speciali:
- Su richiesta e per quantità gli inserti possono essere forniti con lunghezza a richiesta.
- Su richiesta e per quantità colori (attenzione gamma ridotta) come da tabella colori [pag. 807].

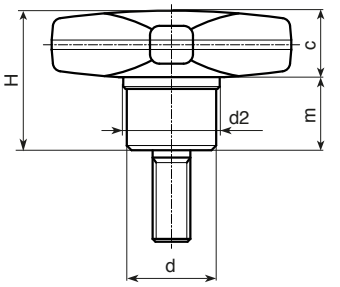

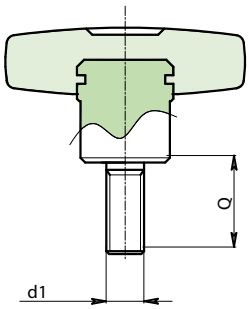

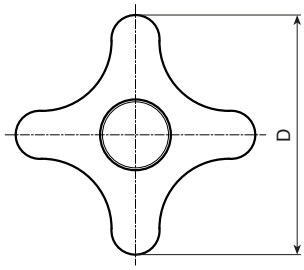

Versione F289: Mozzo in acciaio zincato.

Art.	D	H	d	c	m	LM	d1 6g	Q	g
F28932.TM06X..01	32	22	13	11	11	45	M6	A.R.	-
F28940.TM08X..01	40	24	14	12	12	55	M8	A.R.	-
F28950.TM10X..01	50	29	18	14	15	60	M10	A.R.	-
F28960.TM12X..01	60	34	20	16	18	60	M12	A.R.	-

Inserire nei due punti . . del codice la lunghezza perno scelta.
A.R. = A richiesta, con un minimo di 150 pezzi.
LM = Lunghezza massima stampabile.

INOX

Versione F289 CIN: Mozzo in acciaio inox Aisi 303.

Art.	D	H	d	c	m	LM	d1 6g	Q	g
F28932.TM06X..01CIN	32	22	13	11	11	35	M6	A.R.	-
F28940.TM08X..01CIN	40	24	14	12	12	45	M8	A.R.	-
F28950.TM10X..01CIN	50	29	18	14	15	50	M10	A.R.	-
F28960.TM12X..01CIN	60	34	20	16	18	50	M12	A.R.	-

Inserire nei due punti . . del codice la lunghezza perno scelta.
A.R. = A richiesta, con un minimo di 150 pezzi.
LM = Lunghezza massima stampabile.

F661-F761

VOLANTINO 3 LOBI PIENO CON BOCCOLA FILETTATA CIECA

+135° -30° | PA6 +G.F. | UL94 HB | RoHS COMPLIANT

Materiali:
Poliammide rinforzata. Resistente ad olii e grassi.

Superficie:
Satinata.

Colore:
Nero (RAL 9011).

Inserti:
Boccola con foro filettato cieco in ottone, (tolleranza filetto 6H).
(*) Boccola con foro filettato cieco in acciaio zincato, (tolleranza filetto 6H).

Mozzo:
F661= Mozzo Pieno
F761= Mozzo Scaricato

Richieste speciali:
- Su richiesta e per quantità gli inserti possono essere forniti in materiale diverso.
- Su richiesta e per quantità colori come da tabella a pag. 807.

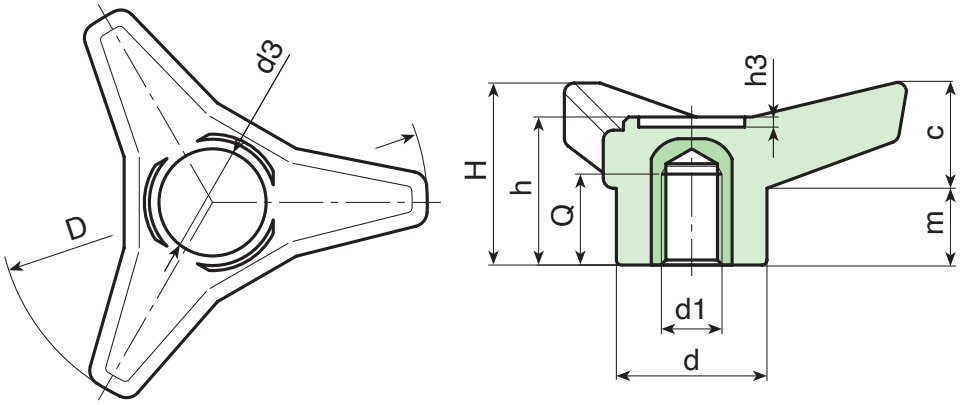

Versione F761: con mozzo scaricato

art.	D	H	h	d	c	m	d2	d3	h3	d1 6H	Q	g
F761085.TM0801	85	37	30.5	30	21	16	18	21	2	M8	15	53
F761085.TM1001	85	37	30.5	30	21	16	18	21	2	M10	14	55
F761085.TM1201	85	37	30.5	30	21	16	18	21	2	M12	19	60
F761105.TM0801	105	46	37.5	35	26	19	20	25	2	M8	15	89
F761105.TM1001	105	46	37.5	35	26	19	20	25	2	M10	17	90
F761105.TM1201	105	46	37.5	35	26	19	20	25	2	M12	17	97
F761105.TM1401	105	46	37.5	35	26	19	20	25	2	M14	19	98
F761125.TM1201	125	54	44	42.5	31	23	26	28.5	2	M12	18	160
F761125.TM1401	125	54	44	42.5	31	23	26	28.5	2	M14	18	165

Versione F661: con mozzo pieno

art.	D	H	h	d	c	m	d3	h3	d1 6H	Q	g
F661045.TM0601	45	21	18	16	11	10	11	1	M6	9	10
F661045.TM0801	45	21	18	16	11	10	11	1	M8	11	14
F661045.TM1001	45	21	18	16	11	10	11	1	M10	10	15
F661065.TM0801	65	28	23.5	22	16.5	11.5	15.5	1.5	M8	11	28
F661065.TM1001	65	28	23.5	22	16.5	11.5	15.5	1.5	M10	11	29
F661065.TM1201	65	28	23.5	22	16.5	11.5	15.5	1.5	M12	13	31
F661085.TM0801	85	37	30.5	30	21	16	21	2	M8	15	53
F661085.TM1001	85	37	30.5	30	21	16	21	2	M10	14	55
F661085.TM1201	85	37	30.5	30	21	16	21	2	M12	19	60
F661105.TM0801	105	46	37.5	35	26	19	25	2	M8	15	89
F661105.TM1001	105	46	37.5	35	26	19	25	2	M10	17	90
F661105.TM1201	105	46	37.5	35	26	19	25	2	M12	17	97
F661105.TM1401	105	46	37.5	35	26	19	25	2	M14	19	98
F661125.TM1201	125	54	44	42.5	31	23	28.5	2	M12	18	160
F661125.TM1401	125	54	44	42.5	31	23	28.5	2	M14	18	165
F661125.TM1601	125	54	44	42.5	31	23	28.5	2	(*) M16	21	177
F661125.TM1801	125	54	44	42.5	31	23	28.5	2	(*) M18	21	182

Disponibilità a magazzino in % ( )
90% (●) - 40% (●) - 5% (●)

F662

+135° -30° | PA6 +G.F. | UL94 HB | RoHS COMPLIANT

VOLANTINO 3 LOBI PIENO CON BOCCOLA CON FORO LISCIO

Materiali:
Poliammide rinforzata.
Resistente ad olii e grassi.

Superficie:
Satinata.

Colore:
Nero (RAL 9011).

Inserti:
Boccola con foro liscio cieco in acciaio zincato, (tolleranza foro H10).

Richieste Speciali:
- Su richiesta e per quantità gli inserti possono essere forniti con il foro d1 a richiesta.
- Su richiesta e per quantità gli inserti possono essere forniti in materiale diverso.
- Su richiesta e per quantità colori (attenzione gamma ridotta) come da tabella colori [pag. 807].

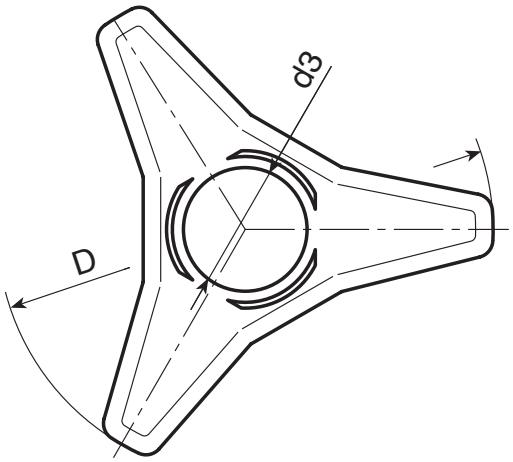

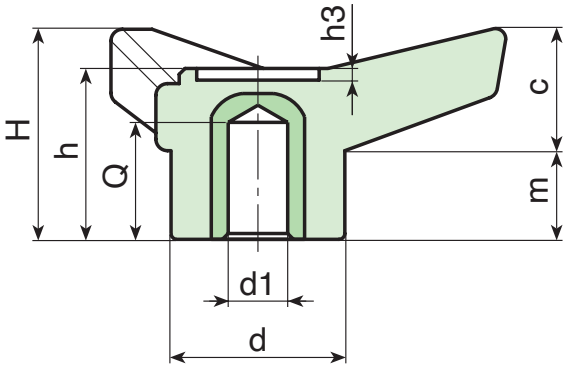

	Art.	D	H	h	d	c	m	d3	h3	dm	d1H10	Q	g
●	F662045.TD0601	45	21	18	16	11	10	11	1	-	6	8	14
●	F662065.TD0501	65	28	23.5	22	16.5	11.5	15.5	1.5	10	5	13	36
●	F662065.TD1001	65	28	23.5	22	16.5	11.5	15.5	1.5	10	10	13	34
●	F662085.TD0501	85	37	30.5	30	21	16	21	2	16	5	19	72
●	F662085.TD1001	85	37	30.5	30	21	16	21	2	16	10	19	70
●	F662085.TD1201	85	37	30.5	30	21	16	21	2	16	12	19	69
●	F662085.TD1401	85	37	30.5	30	21	16	21	2	16	14	19	65
●	F662105.TD0501	105	46	37.5	35	26	19	25	2	18	5	24	100
●	F662105.TD1201	105	46	37.5	35	26	19	25	2	18	12	24	98
●	F662105.TD1401	105	46	37.5	35	26	19	25	2	18	14	24	95
●	F662105.TD1601	105	46	37.5	35	26	19	25	2	18	16	24	90
●	F662125.TD0801	125	54	44	42.5	31	23	28	2	22	8	26	192

Attenzione: con un minimo di 50 pezzi il diametro d1 può essere prodotto con le dimensioni a richiesta in tolleranza H10.
Dm = Diametro massimo ottenibile di ripresa (allargamento).

F663-F763

VOLANTINO 3 LOBI PIENO CON BOCCOLA FILETTATA PASSANTE

+135° -30° | PA6 +G.F. | UL94 HB | RoHS COMPLIANT

Materiali:
Poliammide rinforzata. Resistente ad olii e grassi.

Superficie:
Satinata.

Colore:
Nero (RAL 9011).

Inserti:
Boccola con foro filettato passante in ottone, (tolleranza filetto 6H).
(*) Boccola con foro filettato passante in acciaio zincato, (tolleranza filetto 6H).

Mozzo:
Mozzo Pieno

Richieste speciali:
- Su richiesta e per quantità gli inserti possono essere forniti in materiale diverso.
- Su richiesta e per quantità colori come da tabella a pag. 807.

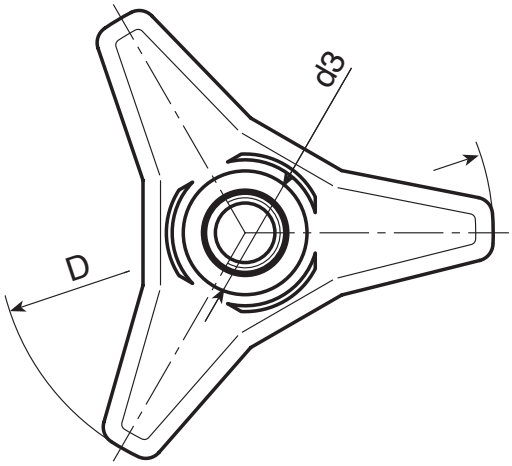

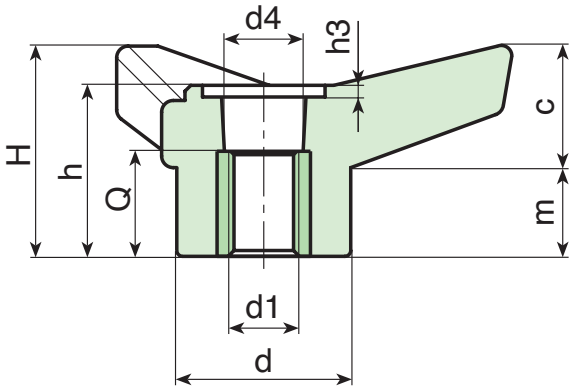

Versione F763: con mozzo scaricato

art.	D	H	h	d	c	m	d2	d3	d4	h3	d1 6H	Q	g
F763085.TM0801	85	37	30.5	30	21	16	18	21	16	2	M8	13.5	50
F763085.TM1001	85	37	30.5	30	21	16	18	21	16	2	M10	13.5	52
F763085.TM1201	85	37	30.5	30	21	16	18	21	16	2	M12	13.5	52
F763105.TM1001	105	46	37.5	35	26	19	20	25	23.5	2	M10	23	88
F763105.TM1201	105	46	37.5	35	26	19	20	25	23.5	2	M12	23	88
F763105.TM1401	105	46	37.5	35	26	19	20	25	23.5	2	M14	21	91
F763125.TM1201	125	54	44	42.5	31	23	26	28.5	26	2	M12	31	152
F763125.TM1401	125	54	44	42.5	31	23	26	28.5	26	2	M14	31	160

Versione F663: con mozzo pieno

art.	D	H	h	d	c	m	d3	d4	h3	d1 6H	Q	g
F663045.TM0601	45	21	18	16	11	10	11	10	1	M6	12.5	11
F663045.TM0801	45	21	18	16	11	10	11	10	1	M8	12.5	11
F663045.TM1001	45	21	18	16	11	10	11	10	1	M10	12.5	11
F663065.TM0801	65	28	23.5	22	16.5	11.5	15.5	13.5	1.5	M8	15.5	25
F663065.TM1001	65	28	23.5	22	16.5	11.5	15.5	13.5	1.5	M10	15.5	26
F663065.TM1201	65	28	23.5	22	16.5	11.5	15.5	13.5	1.5	M12	15.5	28
F663085.TM0801	85	37	30.5	30	21	16	21	16	2	M8	13.5	50
F663085.TM1001	85	37	30.5	30	21	16	21	16	2	M10	13.5	52
F663085.TM1201	85	37	30.5	30	21	16	21	16	2	M12	13.5	52
F663105.TM1001	105	46	37.5	35	26	19	25	23.5	2	M10	23	88
F663105.TM1201	105	46	37.5	35	26	19	25	23.5	2	M12	23	88
F663105.TM1401	105	46	37.5	35	26	19	25	23.5	2	M14	21	91
F663105.TM1601	105	46	37.5	35	26	19	25	23.5	2	(*) M16	21	108
F663125.TM1201	125	54	44	42.5	31	23	28.5	26	2	M12	31	152
F663125.TM1401	125	54	44	42.5	31	23	28.5	26	2	M14	31	160
F663125.TM1601	125	54	44	42.5	31	23	28.5	26	2	(*) M16	31	180
F663125.TM1801	125	54	44	42.5	31	23	28.5	26	2	(*) M18	31	186

F664-F764

+135° -30° | PA6 +G.F. | UL94 HB | RoHS✓ COMPLIANT

VOLANTINO A CROCE CON MOZZO IN ACCIAIO E PERNO FILETTATO

Materiali:
Poliammide rinforzata. Resistente ad olii e grassi.

Superficie:
Satinata.

Colore:
Nero (RAL 9011).

Inserti:
Prigioniero filettato in acciaio zincato, (tolleranza filetto 6g).

Mozzo:
Mozzo Pieno

Richieste speciali:
- Su richiesta e per quantità gli inserti possono essere forniti con lunghezza a richiesta.
- Su richiesta e per quantità gli inserti possono essere forniti in materiale diverso.
- Su richiesta e per quantità colori come da tabella a pag. 807.

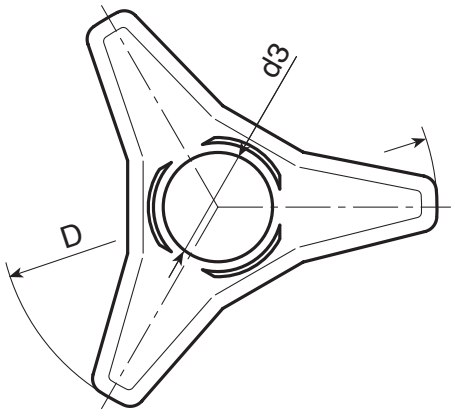

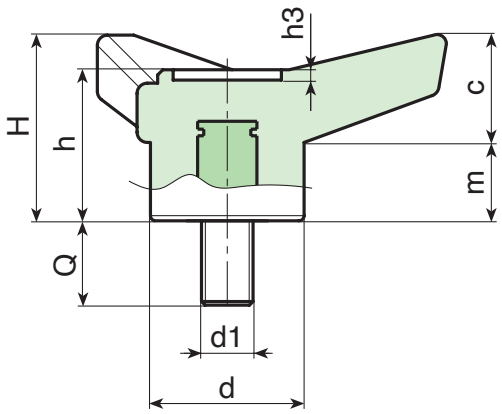

Versione F764: con mozzo scaricato

art.	D	H	h	d	c	m	d2	d3	h3	LM	d1 6g	Q	g
F764085.TM08X..01	85	37	30.5	30	21	16	18	21	2	60	M8	20-30-40	61-65-69
F764085.TM10X..01	85	37	30.5	30	21	16	18	21	2	60	M10	20-30-40	66-74-80
F764085.TM12X..01	85	37	30.5	30	21	16	18	21	2	60	M12	20-30	83-89
F764105.TM10X..01	105	46	37.5	35	26	19	20	25	2	80	M10	30-50	116-122
F764105.TM12X..01	105	46	37.5	35	26	19	20	25	2	80	M12	30-50	121-136
F764105.TM14X..01	105	46	37.5	35	26	19	20	25	2	80	M14	A.R.	-
F764125.TM12X..01	125	54	44	42.5	31	23	26	28.5	2	100	M12	A.R.	-
F764125.TM14X..01	125	54	44	42.5	31	23	26	28.5	2	100	M14	A.R.	-

Inserire nei due punti . . del codice la lunghezza perno scelta.
A.R. = A richiesta con un minimo di 150 pezzi.
LM = Lunghezza massima stampabile.

Versione F664: con mozzo pieno

art.	D	H	h	d	c	m	d3	h3	LM	d1 6g	Q	g
F664045.TM06X..01	45	21	18	16	11	10	11	1	60	M6	20-30	14-17
F664045.TM08X..01	45	21	18	16	11	10	11	1	60	M8	20-25-30	19-20,5-22
F664045.TM10X..01	45	21	18	16	11	10	11	1	60	M10	A.R.	-
F664065.TM08X..01	65	28	23.5	22	16.5	11.5	15.5	1.5	80	M8	20-25-30	36-37,5-39
F664065.TM10X..01	65	28	23.5	22	16.5	11.5	15.5	1.5	80	M10	20-30-50	43-47-55
F664065.TM12X..01	65	28	23.5	22	16.5	11.5	15.5	1.5	80	M12	A.R.	-
F664085.TM08X..01	85	37	30.5	30	21	16	21	2	60	M8	20-25-30	61-65-69
F664085.TM10X..01	85	37	30.5	30	21	16	21	2	60	M10	25-30-40	66-74-80
F664085.TM12X..01	85	37	30.5	30	21	16	21	2	60	M12	20-30-40	83-87-94
F664105.TM10X..01	105	46	37.5	35	26	19	25	2	80	M10	20-30-40	113-116-122
F664105.TM12X..01	105	46	37.5	35	26	19	25	2	80	M12	30-50	121-136
F664125.TM18X..01	125	54	44	42.5	31	23	28.5	2	100	M18	A.R.	-

Inserire nei due punti . . del codice la lunghezza perno scelta.
A.R. = A richiesta con un minimo di 150 pezzi.
LM = Lunghezza massima stampabile.

VIA MONTE BIANCO 15/17
20833 GIUSSANO - MB
.....
INFO@MAPEC.NET
WWW.MAPEC.NET
T 0362 311684
F 0362311007