MAPEC

MOVING SOLUTIONS

SEZIONE / SECTION / SECTION / SECCIÓN	PAGINA / PAGE / PAGE / PÁGINA	DESCRIZIONE / DESCRIPTION / DESCRIPTION / DESCRIPCIÓN
TENDITORI AUTOMATICI LINEARI LINEAR AUTOMATIC TENSIONERS TENDEUR AUTOMATIQUE LINÉAIRE TENSORES AUTOMÁTICOS LINEALES	4-6	INFO
	7-21	TO
	22-23	NT
	24-29	TA
	30-31	NTA
	32-35	ETL
	36-47	ET
	48-52	ETH
	54	ABS-PRE-PREL
	55-59	INSTRUCTIONS
TENDITORI AUTOMATICI ROTANTI TC ROTARY AUTOMATIC TENSIONER TC TENDEURS AUTOMATIQUES ORIENTABLES TC TENSORES AUTOMÁTICOS AJUSTABLES TC	60-62	INFO TC
	63-66	TC
	67-73	TCP
	74-77	TCPU
	78-83	TCR
	84-85	TC-SS
	86	ABR-PRE TC & TR
	87-89	INSTRUCTIONS
TENDITORI AUTOMATICI ROTANTI TR ROTARY AUTOMATIC TENSIONERS TR TENDEURS AUTOMATIQUES ORIENTABLES TR TENSORES AUTOMÁTICOS AJUSTABLES TR	90	INFO TR
	91-93	TR
	94-99	TRP
	100-105	TRPU
	106-113	TRR
	114-115	TRB
	86	ABR-PRE TC & TR
	116-119	INSTRUCTIONS
TENDITORI AUTOMATICI ROTANTI RH ROTARY AUTOMATIC TENSIONERS RH TENDEURS AUTOMATIQUES ORIENTABLES RH TENSORES AUTOMÁTICOS AJUSTABLES RH	120-122	INFO RH
	123	RH
	124-127	RHP
	128-129	RHPU
	130-133	RHR
	134-135	RHB
	136	ABS-PRE-GOMMINO
	137-139	INSTRUCTIONS
TENDITORI ORIENTABILI ORIENT ROTARY TENSIONERS ORIENT TENDEURS ORIENTABLES ORIENT TENSORES ORIENTABLE ORIENT	140	INFO ORIENT
	141	ORIENT
	142-143	ORIENT P
	144-145	ORIENT PU
	146-147	ORIENT R
	148-149	INSTRUCTIONS
TENDITORI REGOLABILI TF - GA ADJUSTABLE TENSIONERS TF - GA TENDEURS RÉGLABLES TF - GA TENSORES AJUSTABLES TF - GA	150	INFO TF-GA
	151	TF1
	152	TFP
	153	TFPU
	154-155	TFR
	156	TF
	157	GA
	158-159	INSTRUCTIONS
PATTINI TENDICATENA TENSIONER SHOES PATINS TENDEURS DE CHAÎNE PATINES TENSOR DE CADENA	160-163	
RULLI TENDICINGHIA IDLER ROLLERS GALETS DE TENSION ROD. TENSORES CORREA	164-166	
PIGNONI TENDICATENA IDLER SPROCKETS PIGNONS TENDEURS PIÑONES TENSORES	167-169	
LIMITATORI DI COPPIA FRIZIONE CLUTHC TORQUE LIMITER LIMITEURS DE COUPLE LIMITADORES DE PAR	170	INFO LF
	171-175	LF
	176-177	LFG
	178-179	BORE INFO
LIMITATORI DI COPPIA A SFERE E GIUNTO SINCRONO BALL DETENT TORQUE LIMITERS AND SYNCHRONOUS JOINT LIMITEURS DE COUPLE À BILLES ET ACCOUPLEMENT SYNCHRONE LIMITADORES DE PAR DE BOLAS Y JUNTA SINCRÓNICA	180	INFO GS
	181-182	GS
PARTI DI RICAMBIO PER LIMITATORI DI COPPIA TORQUE LIMITERS SPARE PARTS PARTIES DE RECHANGE POUR LIMITEURS DE COUPLE RECAMBIOS POR LIMITADORES DE PAR	183-184	
INSTRUCTIONS LF - GS	185	
LIMITATORI DI FORZA ASSIALI / LINEARI AXIAL / LINEAR FORCE LIMITER LIMITEURS DE FORCE AXIALE /LINÉAIRE LIMITADORES DE FUERZA AXIALES / LINEALES	186	INFO AXEL
	187	AXEL
INGRASSATORI AUTOMATICI AUTOMATIC GREASERS GRAISSEURS AUTOMATIQUES ENGRASADORES AUTOMÁTICOS	188	SA
CAMMES REGOLABILI ADJUSTABLE CAMS CAMES RÉGLABLES LEVAS AJUSTABLES	189	B64 - AZ1
CATENE CHAINS CHAÎNES CADENAS	190-191	INFO
ZETASASSI® *Racing Components*	192	INFO

ZETASASSI® Parma ITALY

1979 - 2019 40°

Original Product Since 1979

ZETASASSI®
Via Eugenio Barsanti 2\A (Quartiere SPIP)
43122 Parma (PR)
Italy

Specialisti nella tensione e protezione delle tue trasmissioni.

Made in Italy ZETASASSI® Parma ITALY

Dal ***1979*** la famiglia Sassi è simbolo della progettazione e produzione di prodotti dedicati alla tensionatura e cura delle trasmissioni in Italia e nel Mondo.
Da allora, continua ad evolversi ed innovarsi mantenendo la sua linea classica di altissima qualità ed offrendo un servizio a 360°, progettazione, produzione, consulenza tecnica fino alla consegna sempre pronta.
Nei primi anni novanta anche denominata PMZ-SASSI, la nostra azienda vanta svariati brevetti, da sempre nel campo della meccanica, ***primi in Italia e terzi al Mondo*** nella costruzione e progettazione di sistemi di tensionatura di trasmissioni per macchine industriali in genere, presenta in questo catalogo le varie gamme di tenditori, tendicatena, tendicinghia, limitatori di coppia, limitatori assiali, ingrassatori automatici ricaricabili e cammes regolabili.
Tutti questi prodotti sono costruiti direttamente in Italia nella storica Torneria della famiglia Sassi dove vengono anche progettate e costruite macchine e attrezzature industriali. Vantiamo quindi un esperienza di oltre 40 anni nelle costruzioni meccaniche.
La versatilità e l'altissima qualità dei nostri prodotti ci distingue da sempre sul mercato, infatti grazie ai nostri vasti magazzini possiamo evadere gli ordini di qualsiasi quantitativo in meno di 12 ore dal ricevimento dell'ordine.
Costruendo direttamente ed avendo fornitori Italiani di materie prime, abbiamo la possibilità di modificare ad-hoc i prodotti a catalogo oppure di crearne dei nuovi su misura per ogni esigenza, con un elevatissimo controllo qualità.
Ci teniamo nel farvi notare che qui troverete solo materiale ORIGINALE ZETASASSI® Made in Italy nato dalle nostre idee e sviluppato insieme a voi, infatti tutti i nostri prodotti presentano il marchio ZETASASSI® sinonimo di qualità, durata e assistenza.

Un' imitazione rimane sempre e comunque un' imitazione,
l'originale racchiude in sé il passato, il presente ed il futuro.
Creiamo affidabilità nel tempo e quindi convenienza…
.... **spesso imitati ma mai eguagliati!**

Original Product Since 1979

L'eccellenza Italiana sempre al tuo fianco e tuo servizio…

Specialists in tensioning and protecting your transmissions.

Since 1979 the name Sassi has symbolized design and manufacture of products devoted to tensioning and protecting transmissions in Italy and throughout the world.
Since then, it has continued to grow and innovate, maintaining its classical line of the highest quality and offering a complete range of services from design and production through technical assistance all the way to prompt delivery at all times.
Early in the 90s the company name became PMZ-SASSI, and it held many patents in the mechanical field. We are the first in Italy and third worldwide in the construction and design of tensioning systems for the transmissions of industrial machines in general. In this catalogue we present the various lines of tensioners, chain tensioners, belt tensioners, torque limiters, axial limiters, automatic lubricators and adjustable cams.
All these products are manufactured directly in Italy in the original lathe shop owned by the Sassi family, where industrial machinery and equipment are designed and produced.
We are proud to claim over 40 years' experience in mechanical constructions in general.
The versatility and high quality of our products has always distinguished us on the market and it is thanks to our vast warehouses that we are able to fill orders for any quantity in less than 12 hours from receipt of the order.
As direct manufacturers, and having our raw material suppliers in Italy, we can alter products in the catalogue to meet special requests or create new ones to measure for every need, with very high quality control.
We feel it is important to stress that you will find here only ORIGINAL ZETASASSI® material Made in Italy created from our ideas and developed together with you. Indeed, all our products are branded ZETASASSI®, and that is synonymous with quality, long life and service.

An imitation is never anything but an imitation,
the original contains the past, the present and the future.
We create reliability that lasts and that means savings …
.... often imitated but never equaled!

Italian excellence always at your side and at your service...

Spécialistes de la tension et de la protection de vos transmissions.

Depuis 1979 la famille Sassi est une référence en matière de conception et de production de produits de mise en tension et de protection des transmissions en Italie et dans le monde entier.
Depuis sa création l'entreprise n'a cessé d'évoluer et d'innover tout en conservant sa ligne classique de très haute qualité et offrant un service à 360°, allant de la conception, à la production, aux conseils techniques jusqu'à la livraison.
Au début des années 90, encore appelée PMZ-SASSI, notre société a déposé plusieurs brevets, toujours dans le domaine de la mécanique, et est devenue la ***première en Italie et la troisième au monde*** pour la construction et la conception de systèmes de tension des transmissions pour machines industrielles en général. Ce catalogue présente les différentes gammes de tendeurs, de tendeurs de chaîne, de tendeurs de courroie, de limiteurs de couple, de limiteurs axiaux, de graisseurs automatiques rechargeables et de cames réglables.
Tous ces produits sont fabriqués directement en Italie dans les ateliers de la famille Sassi où elle conçoit et fabrique également des machines et des équipements industriels.
Nous vantons une expérience de plus de 40 ans dans le domaine des constructions mécaniques en général.
La polyvalence et la haute qualité de nos produits nous distingue depuis toujours sur le marché. En effet, grâce à nos vastes entrepôts, nous pouvons honorer des commandes, même importantes, en moins de 12 heures suite à la réception de la commande.
Produisant directement et nous appuyant sur des fournisseurs de matières premières italiens, nous avons la possibilité de personnaliser les produits en catalogue ou d'en créer de nouveaux pour répondre à tous les besoins, avec un contrôle de qualité extrêmement rigoureux.
Nous tenons à souligner que nos produits sont tous des pièces ORIGINALES ZETASASSI® Made in Italy nés de nos idées et développés en collaboration avec vous. En effet, tous nos produits reportent la marque ZETASASSI® synonyme de qualité, de durée et d'assistance technique.

Une imitation reste toujours une imitation,
Les produits originaux sont une garantie de passé, de présent et de futur.
Nous créons des produits fiables dans le temps et donc avantageux ...
.... souvent imités mais jamais égalés!
L'excellence italienne toujours à vos côtés et à votre service ...

Especialistas en la tensión y protección de sus transmisiones.

Desde ***1979,*** la familia Sassi es símbolo del diseño y fabricación de productos dedicados al tensionado y cuidado de las transmisiones en Italia y en el mundo.
Desde entonces, sigue evolucionando e innovando, manteniendo su línea clásica de altísima calidad y ofreciendo un servicio a 360°; diseño, fabricación, asesoramiento técnico hasta la entrega siempre lista.
A comienzos de la década de los noventa también denominada PMZ-SASSI, nuestra empresa se precia de numerosas patentes, desde siempre en el campo de la mecánica, ***primeros en Italia y terceros en el mundo*** en la fabricación y diseño de sistemas de tensionado de transmisiones para máquinas industriales en general, en este catálogo presenta las diferentes gamas de tensores, tensores de cadena, tensores de correa, limitadores de par, limitadores axiales, engrasadores automáticos recargables y levas regulables.
Todos estos productos son construidos directamente en Italia en la histórica Tornería de la familia Sassi, donde también se diseñan y construyen máquinas y equipos industriales.
Nos preciamos de una experiencia de más de 40 años en las construcciones mecánicas en general.
La versatilidad y la altísima calidad de nuestros productos nos distingue siempre en el mercado; de hecho, gracias a nuestros amplios almacenes, podemos despachar los pedidos de cualquier cantidad en menos de 12 horas desde la recepción del pedido.
Al construir directamente y tener proveedores italianos de materias primas, tenemos la posibilidad de modificar ad-hoc los productos del catálogo o de crear otros nuevos a medida para cada necesidad, con un elevadísimo control de calidad.
Para nosotros es importante destacar que aquí encontrarán sólo material ORIGINAL ZETASASSI® Made in Italy surgido de nuestras ideas y desarrollado junto a ustedes, pues todos nuestros productos presentan la marca ZETASASSI® sinónimo de calidad, duración y asistencia.

Una imitación sigue siendo siempre una imitación,
el original abarca en sí el pasado, el presente y el futuro.
Creamos fiabilidad en el tiempo y por tanto conveniencia...
.... ¡a menudo imitados pero jamás igualados!

La excelencia italiana siempre a su lado y a su servicio…

TENDITORI AUTOMATICI
LINEARI / ASSIALI A MOLLA

Original Product Since 1979

Standard

Lavorazione meccanica: Alesatura del foro.
Mechanical process: Boring the hole.
Type d'usinage: Alésage de l'orifice.
Tipo de mecanizado: Mandrinado del agujero.

Made in Italy ZETASASSI® Parma ITALY

1979 - 2019 40°

KU

Lavorazione meccanica: Barenatura del foro.
Mechanical process: Reaming the hole.
Type d'usinage: Alésage de précision de l'orifice.
Tipo de mecanizado: Mandrinado de precisión del agujero.

Per tutti i modelli esiste una versione KU con boccole di scorrimento autolubrificanti PTFE
For all types we have KU version with PTFE auto-lubricating bushes
Tous nos modèles sont disponibles en version KU avec douilles de coulissement PTFE
Para todos los modelos existe una versión KU con manguitos deslizantes autolubricantes PTFE

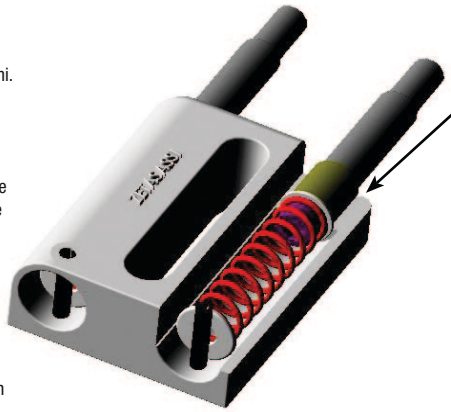

I tenditori automatici lineari sono dispositivi automatici che consentono di mantenere la corretta tensione della catena o della cinghia di trasmissione, aumentandone così la durata. Recuperano automaticamente l'allungamento che la catena o cinghia subisce nel tempo durante il suo funzionamento, evitando così l'insorgere di vibrazioni, rumorosità, e rotture, dovute all'allentamento della stessa.
Questi tenditori automatici non necessitano dell'intervento di alcun operatore, consentendo risparmi di tempo in manutenzione e gestione dei macchinari sui quali sono assemblati.

I modelli TO – ET – TA sono costituiti da una base in speciale lega di alluminio robustissima con un carico di rottura di 440MPa, ed antigrippaggio, che permette il perfetto scorrimento dei perni zincati in acciaio ad alta resistenza, dove viene fissata la testa o pattino tendicatena. All'interno vengono inseriti gli elementi elastici in acciaio ad altissimo limite di snervamento e pre-carica iniziale, che permettono si ottenga un'escursione a pressione più costante possibile. In più grazie alle specifiche meccaniche del materiale, evitiamo il consumo degli elementi elastici interni dato dal movimento, e di avere quindi un prodotto di eccellenza assoluta in questo campo.

I modelli KU sono provvisti di boccole di scorrimento tipo PTFE per lo scorrimento dei perni.

I modelli NT hanno una base in alluminio con carico di rottura di 240MPa, completamente chiusa per bloccare infiltrazioni di agenti esterni, lo scorrimento dei perni in acciaio zincato avviene grazie a delle boccole di scorrimento in materiale plastico autolubrificante.

I modelli TO – TA – NT presentano un pattino o testa di tensionatura in materiale plastico anti-usura a basso coefficiente di attrito (polietilene 1'000'000 UHMW coefficiente attrito dinamico 0,06 acciaio a secco.) e resistono ad una temperatura di 80°C. Con diversi profili i pattini in polietilene hanno un'usura che sostanzialmente è uguale a zero a queste temperature, sono disponibili per catene di tipo ISO o ASA semplici, doppie e triple.

I modelli TO05 sono la versione in materiale plastico ed hanno gli stessi parametri meccanici dei modelli precedenti. Possono raggiungere un campo di lavoro di 65°C.

I modelli ET sono particolarmente indicati quando si opera in presenza di alte temperature, per cui gomme e materie plastiche si usurerebbero, il campo di lavoro può arrivare a 200°C.
Sui perni di scorrimento vengono montate staffe in acciaio zincato oppure teste in lega leggera presso fuse dove è possibile montare pulegge, pignoni tendicatena, rulli folli ecc.
I modelli ET sono fornibili anche in versione a TIRO.

Per tutti i modelli è possibile realizzare una versione con perni di scorrimento e particolari di montaggio in acciaio inossidabile AISI 304/316, molle in AISI 302.

Le versioni SS completamente in acciaio inox, hanno la base ricavata dal pieno in AISI 304, boccole PTFE per lo scorrimento dei perni e tutte le parti meccaniche e di serraggio in acciaio inox AISI 304/316, le molle in AISI 302.

TO

TO 05

TA

ET

NT

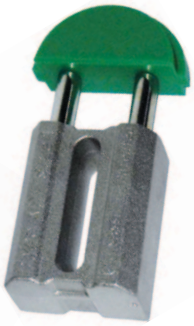

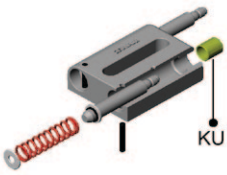

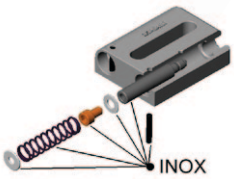

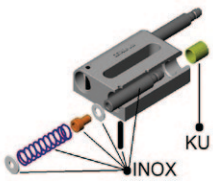

LINEAR / AXIAL AUTOMATIC SPRING-ACTION TENSIONERS

Linear tensioners are automatic devices that maintain the correct tension of the transmission chain or belt, thereby increasing their durability.
They automatically recover any slack in the chain or belt that may develop with use, preventing the appearance of vibrations, noise and breakage due to slack.
These automatic tensioners do not require any kind of upkeep and make it possible to save time on maintenance and management of the machinery on which they are installed.

The TO—ET – TA models consist of a base in special, very sturdy, antiseize aluminum alloy with tensile strength of 440MPa that ensures perfect glide on high tensile strength galvanized steel rods, to which the chain tensioning head or shoe is fastened. They are fitted on the inside with elastic elements in steel with a very high yield point and initial preload, which makes it possible to obtain a more constant pressure excursion . In addition, the mechanical specifications of the material are such as to prevent wear on the internal elastic elements caused by movement, and to have a product of absolute excellence in this field.

The KU models are equipped with PTFE type glide bushings for the movement of the rods.

The NT models have an aluminum base with tensile strength of 240MPa, completely enclosed to prevent infiltrations by external agents. The galvanized steel rods glide thanks to self-lubricating plastic bushings.

Models TO – TA – NT have a tensioning shoe or head in wear-resistant plastic material with low friction coefficient (polyethylene 1,000,000 UHMW with dry steel dynamic friction coefficient of 0.06) and can withstand a temperature of 80°C. With different profiles, the polyethylene shoes have a wear coefficient substantially equal to zero at these temperatures and are available for ISO or ASA, simple, double and triple chain types .

The ET models are particularly indicated when working in the presence of high temperatures where rubber and plastic materials would be subject to wear. They can work at temperatures as high as 200°C.
Brackets in galvanized steel or heads in light diecast alloy are mounted on the gliding rods, where it is also possible to install pulleys, chain tensioning pinions, etc.
The ET models can also be supplied in DRAFT-type version.

The TO05 models are the version in plastic material and have the same mechanical parameters as the previous models. They can withstand working temperatures up to 65°C.

It is possible to produce, for all models, a version with glide rods and assembly parts in stainless style type AISI 304/316, springs in AISI 302.

The SS version completely in stainless steel has the base machined from solid AISI 304, PTFE bushings for rod glide and all mechanical parts and fasteners in AISI 304/316, spring in AISI 302.

Original Product
Since 1979

TENDEURS AUTOMATIQUES LINEAIRES/AXIAUX À RESSORT

Les tendeurs automatiques linéaires sont des dispositifs automatiques qui permettent de maintenir la tension correcte de la chaîne d'entraînement ou de la courroie de transmission et d'augmenter ainsi sa durée de vie.
Ils récupèrent automatiquement l'allongement que la chaîne ou la courroie subit dans le temps durant son fonctionnement, évitant l'apparition de vibrations, de bruit, et de ruptures dus à sa perte de tension.
Ces tendeurs automatiques ne nécessitent pas l'intervention d'un opérateur et permettent donc un gain de temps de maintenance et de gestion des machines sur lesquelles ils sont montés.

Les modèles TO – ET – TA sont constitués d'une base en alliage spécial d'aluminium extrêmement résistant anti-grippage avec une charge de rupture de 440MPa qui permet le coulissement parfait des tiges galvanisées en acier à haute résistance, sur laquelle est fixé la tête ou le patin tendeur de chaîne. A l'intérieur sont insérés des éléments élastiques en acier à très haute limite d'élasticité et précontrainte initiale qui permettent d'obtenir une course avec une pression la plus constante possible.
De plus, les caractéristiques mécaniques spécifiques du matériau permettent d'éviter la consommation des éléments élastiques internes due au mouvement et donc d'avoir un produit d'excellence absolue dans ce domaine.

Les modèles KU sont munis de douilles de coulissement de type PTFE pour le coulissement des tiges.

Les modèles NT ont une base en aluminium avec charge de rupture de 240MPa, complètement hermétique contre les infiltrations d'agents externes. Le coulissement des tiges en acier galvanisé a lieu dans des douilles de coulissement en plastique autolubrifiant.

Les modèles TO - TA - NT ont un patin ou une tête de mise en tension en matériau anti-usure en plastique avec faible coefficient de frottement (polyéthylène 1'000'000 UHMW, coefficient de frottement dynamique 0,06 en acier à sec.) et résistent à une température de 80°C. Grâce à leurs différents profils, les patins en polyéthylène ont une usure sensiblement égale à zéro à ces températures. Ils sont disponibles pour les chaînes de type ISO ou ASA simples, doubles et triples.

Les modèles TO05 sont la version en plastique et ont les mêmes caractéristiques mécaniques que les modèles précédents. Ils peuvent atteindre une plage de travail de 65°C.

Les modèles ET sont particulièrement indiqués en cas de fonctionnement à des températures élevées qui causerait une usure précoce des élastomères (caoutchouc) et des matières plastiques. Leur plage de travail peut atteindre 200°C.
Sur les tiges coulissantes sont montés des supports en acier galvanisé ou des têtes en alliage léger moulé sous pression sur lesquels il est possible de monter des poulies, des pignons tendeurs de chaîne, etc.
Les modèles ET sont également disponibles en version à TRACTION.

Pour tous les modèles, il est possible de réaliser une version avec tiges coulissantes et accessoires de montage en acier inoxydable AISI 304/316, et ressorts en AISI 302.

La version SS, entièrement en acier inoxydable, a une base en acier plein AISI 304, des douilles de PTFE pour le coulissement des tiges et toutes les pièces mécaniques et de serrage en acier inoxydable AISI 304/316, les ressorts en AISI 302.

TENSORES AUTOMÁTICOS LINEALES / AXIALES DE MUELLE

Los tensores automáticos lineales son dispositivos automáticos que permiten mantener la correcta tensión de la cadena o de la correa de transmisión, aumentando así su duración.
Dichos tensores recuperan automáticamente el alargamiento que la cadena o la correa sufre en el tiempo durante su funcionamiento, evitando así la aparición de vibraciones, ruido y roturas, debidos al aflojamiento de la misma.
Estos tensores automáticos no necesitan la intervención de ningún operador, permitiendo ahorros de tiempo en mantenimiento y gestión de las maquinarias en que están montados.

Los modelos TO - ET - TA están constituidos por un cuerpo de una aleación especial de aluminio súper resistente con una carga de rotura de 440 MPa y antigripaje, que permite el perfecto deslizamiento de los pasadores galvanizados de acero de alta resistencia, donde se fija el cabezal o el patín tensor de cadena. En el interior se insertan los elementos elásticos de acero con alto límite de elasticidad y precarga inicial, que permiten que se obtenga un desplazamiento a presión lo más constante posible. Además, gracias a las especificaciones mecánicas del material, evitamos el desgaste de los elementos elásticos internos dado por el movimiento, disponiendo así de un producto de excelencia absoluta en este campo.

Los modelos KU están provistos de manguitos deslizantes tipo PTFE para el deslizamiento de los pasadores.

Los modelos NT tienen un cuerpo de aluminio con carga de rotura de 240 MPa, completamente cerrada para bloquear infiltraciones de agentes externos. El deslizamiento de los pasadores de acero galvanizado se produce gracias a unos manguitos deslizantes de material plástico autolubricante.

Los modelos TO - TA - NT presentan un patín o cabezal de tensionado de material plástico antidesgaste con bajo coeficiente de fricción (polietileno 1.000.000 UHMW - coeficiente de fricción dinámica 0,06 acero en seco) y resisten a una temperatura de 80°C. Con distintos perfiles, los patines de polietileno tienen un desgaste que sustancialmente es igual a cero a estas temperaturas; están disponibles para cadenas de tipo ISO o ASA simples, dobles y triples.

Los modelos TO05 son la versión en material plástico y tienen los mismos parámetros mecánicos que los modelos anteriores. Pueden alcanzar un campo de trabajo de 65°C.

Los modelos ET resultan especialmente indicados cuando se trabaja en presencia de altas temperaturas, por lo que gomas y materias plásticas se desgastarían; el campo de trabajo puede llegar a 200°C.
En los pasadores de deslizamiento se montan estribos de acero galvanizado o bien cabezales de aleación ligera moldeada a presión, donde es posible montar poleas, piñones tensores de cadena, etc.
Los modelos ET pueden ser suministrados también en versión de TIRO.

Para todos los modelos es posible realizar una versión con pasadores de deslizamiento y detalles de montaje de acero inoxidable AISI 304/316, muelles de AISI 302.

Las versiones SS, completamente de acero inoxidable, tienen el cuerpo obtenido de pieza maciza de AISI 304, manguitos PTFE para el deslizamiento de los pasadores y todas las partes mecánicas y de apriete de acero inoxidable AISI 304/316, los muelles de AISI 302.

Prodotti ZETASASSI®, garanzia nel tempo!
Attenzione tutti i nostri prodotti sono marchiati ZETASASSI®.
ZETASASSI® Products, your guarantee over time!
Important! All our products are branded ZETASASSI®.
Les produits ZETASASSI®, fiables dans le temps!
Attention tous nos produits sont de marque ZETASASSI®.
Productos ZETASASSI®, ¡garantía en el tiempo!
Atención, ¡todos nuestros productos están marcados ZETASASSI®.

Original Product Since 1979

Made in Italy ZETASASSI® Parma ITALY

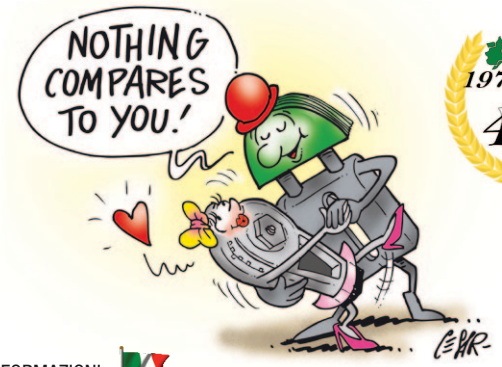

1979 - 2019 40°

THE POWER OF ZETASASSI®

INFORMAZIONI

Per tutti i nostri prodotti abbiamo la possibilità di progettare applicazioni particolari, pignoni tendicatena, pulegge a disegno, sensori di fine corsa, leve, staffe, precarichi, ecc …
Con i nuovi sistemi 3D possiamo anticipare i tempi di progettazione e inviarvi le modifiche possibili con semplici file, cosi da poter ridurre errori di progettazione e spese di campionatura.
Grazie alle tecnologie fornite da CAD/CAM e sistemi di produzione CNC possiamo creare i particolari e/o le modifiche dei nostri prodotti da voi commissionate, consegnandovele direttamente senza ulteriori spese di gestione.
Vi informiamo inoltre che sono disponibili tutti i pezzi di ricambio, anche quelli non indicati in catalogo, per vedere esattamente il codice della parte di ricambio di cui avete bisogno basta visualizzare il file PDF 3D, che trovate sui nostri siti internet collegato direttamente al prodotto di vostro interesse, oppure nella pagina dedicata al download 3D, scaricare il file, controllare la distinta base del prodotto. Vi ricordiamo inoltre che nei nostri siti internet potete trovate tutti i disegni in più formati 3D e 2D gratuiti.
Contattateci per ulteriori informazioni.

INFORMATION

We can design special applications for all our products: chain tensioner pinions, chain tensioner pulleys, pulleys to drawings, limit sensors, levers, brackets, preloads, etc.
With the new 3D systems we can speed up the design process and send you the possible alterations with simple files so as to reduce design errors and sampling costs.
Thanks to the technologies provided by CAD/CAM systems and CNC production systems, we can create parts and/or alterations to our products according to your needs, delivering them directly without any additional management costs.
We also inform you that all our spare parts are available, even those not indicated in the catalogue. To find the exact code of the replacement you need, just view the 3D PDF file connected to the product of your interest. You can find it on our website: go to the page devoted to the 3D downloads, download the file, check the basic parts list of the product, We also remind you that you can find all the drawings in several 3D and 2D formats on our website at no charge.
Contact us for any additional information you may need.

INFORMATIONS

Pour tous nos produits, nous sommes en mesure de concevoir des applications particulières, des pignons tendeurs de chaîne, des poulies personnalisées, des capteurs de fin de course, des leviers, des étriers, des précharges, etc....
Avec les nouveaux systèmes 3D, nous pouvons accélérer les délais de conception et vous envoyer les modifications possibles sur de simples fichiers, afin que vous puissiez réduire les erreurs de conception et les coûts d'échantillonnage.
Grâce aux technologies fournies par la CAO/CAM et les systèmes de production CNC, nous sommes en mesure de personnaliser et/ou modifier nos produits selon vos spécifications, et vous les livrer sans frais de gestion supplémentaire.
Toutes les pièces détachées de nos produits même celles qui ne figurent pas dans le catalogue, sont disponibles sur commande. Pour identifier le code de la pièce dont vous avez besoin, consulter le fichier PDF 3D, que vous trouverez sur nos sites Internet liés directement au produit qui vous intéresse, ou bien télécharger le fichier depuis la page de téléchargement 3D et identifier le code du produit. Nous vous rappelons que sur notre site Web il est possible de visualiser gratuitement tous les modèles dans les formats 2D et 3D.
N'hésitez pas à nous contacter pour plus d'informations.

INFORMACIÓN

Para todos nuestros productos tenemos la posibilidad de proyectar aplicaciones particulares, piñones tensores de cadena, poleas sobre diseño, sensores de final de carrera, palancas, estribos, precargas, etc.
Con los nuevos sistemas 3D podemos anticipar los tiempos de proyectación y enviarles las modificaciones posibles con simples archivos, con el fin de reducir errores de proyectación y gastos de muestreo.
Gracias a las tecnologías proporcionadas por CAD/CAM y sistemas de producción CNC, podemos crear los detalles y/o las modificaciones de nuestros productos encargados por ustedes, entregándoselos directamente sin gastos adicionales de gestión.
Les informamos además de que están disponibles todas las piezas de recambio, incluso aquellas que no figuran en el catálogo; para ver exactamente el código de la pieza de recambio que necesitan, es suficiente visualizar el archivo PDF 3D, que encontrarán en nuestros sitios de Internet vinculado directamente al producto que les interesa, o bien en la página dedicada a la descarga 3D; descarguen el archivo y controlen la lista base del producto. Asimismo, les recordamos que en nuestro sitio de Internet pueden encontrar todos los diseños en varios formatos 3D y 2D gratuitos.
Para más información, pónganse en contacto con nosotros.

TO05

Tendicatena automatici lineari a molla TO-05 costituiti da una base in materiale plastico PA66+Bisolfuro di molibdeno antigrippaggio, che permette il perfetto scorrimento dei perni zincati in acciaio ad alta resistenza, dove viene fissata la testa o pattino tendicatena in PA66+Bisolfuro di molibdeno.

TO-05 automatic linear spring-action chain tensioners consisting of a base in PA66+Molibden disulfide antiseize plastic that ensures perfect glide on high tensile strength galvanized steel rods, to which the chain tensioning head or shoe in PA66+Molibden disulfide is fastened.

Tendeurs de chaîne automatiques linéaires à ressort TO-05 composés d'une base en plastique PA66+ bisulfure de molybdène anti-grippage, qui permet le coulissement parfait des tiges en acier galvanisé à haute résistance, sur laquelle est fixé la tête ou le patin tendeur de chaîne en plastique PA66+ bisulfure de molybdène.

Tensores de cadena automáticos lineales de muelle TO-05 constituidos por un cuerpo de material plástico PA66+Bisulfuro de molibdeno antigripaje, que permite el perfecto deslizamiento de los pasadores galvanizados de acero de alta resistencia, donde se fija el cabezal o el patín tensor de cadena de PA66+Bisulfuro de molibdeno.

NEWTON
40-85
95-190
130-250

Range
-40°+65°C

Chain
3/8" x 7/32" 06B1

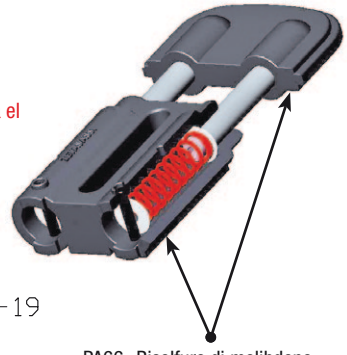

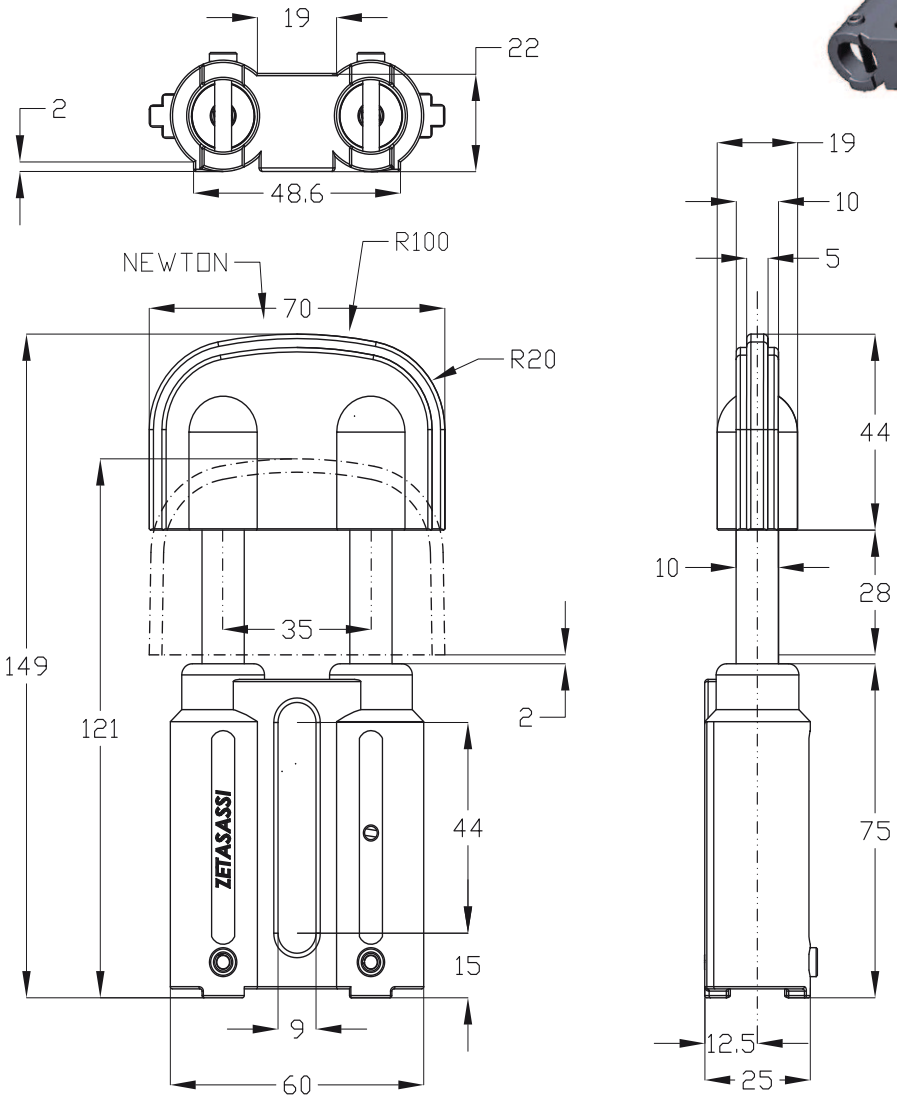

COD	NEWTON		PASSO CATENA / CHAIN PITCH / PASO DE LA CADENA / PAS DE LA CHAÎNE		KG
	MIN	MAX			
TO05	95	190	3/8" x 7/32"	06B1	0,19
TO05250	130	250	3/8" x 7/32"	06B1	0,19
TO0585	40	85	3/8" x 7/32"	06B1	0,19

TO05 DP1

Made in Italy ZETASASSI® Parma ITALY

Tendicatena automatici lineari a molla TO-05 DP1 costituiti da una base in materiale plastico PA66+Bisolfuro di molibdeno antigrippaggio, che permette il perfetto scorrimento dei perni zincati in acciaio ad alta resistenza, dove viene fissata la testa o pattino tendicatena in polietilene 1'000'000 UHMW.

TO-05 DP1 automatic linear spring-action chain tensioners consisting of a base in PA66+Molibden disulfide antiseize plastic that ensures perfect glide on high tensile strength galvanized steel rods, to which the chain tensioning head or shoe in polyethylene 1,000,000 UHMW is fastened.

Tendeurs de chaîne automatiques linéaires à ressort TO-05 DP1 composés d'une base en plastique PA66+ bisulfure de molybdène anti-grippage, qui permet le coulissement parfait des tiges en acier galvanisé à haute résistance, sur laquelle est fixé la tête ou le patin tendeur de chaîne en polyéthylène 1'000'000 UHMW.

Tensores de cadena automáticos lineales de muelle TO-05 DP1 constituidos por un cuerpo de material plástico PA66+Bisulfuro de molibdeno antigripaje, que permite el perfecto deslizamiento de los pasadores galvanizados de acero de alta resistencia, donde se fija el cabezal o el patín tensor de cadena de polietileno 1.000.000 UHMW.

Polietilene 1000
Polyethylene 1000
Polyéthylène 1000
Polietileno 1000

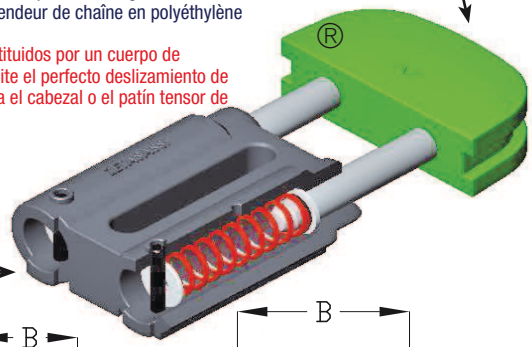

PA66+Bisolfuro di molibdeno
PA66+Molybdenum disulfide
PA66+Bisulfure de molybdène
PA66+Disulfuro de molibdeno

NEWTON
40-85
95-190
130-250

NEWTON INOX
110-240

Range
-40+65°C

Chain
U=8x3 05B1 & <08B-1
3/8"x7/32" 06B-1-2-3
1/2"x5/16" 08B-1-2-3
5/8"x3/8" 10B-1-2-3
ASA35 06C-1-2-3
ASA40 08A-1-2-3

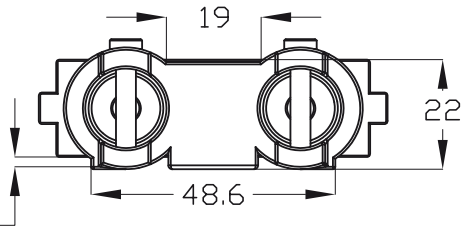

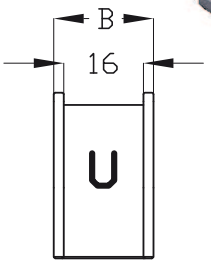

U=8x3 05B1 & <08B-1

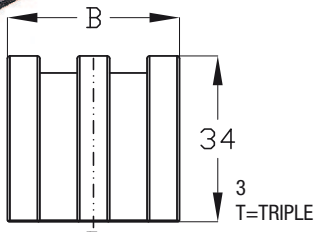

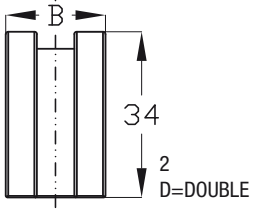

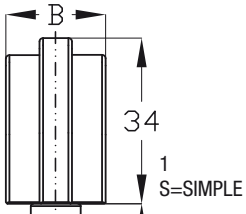

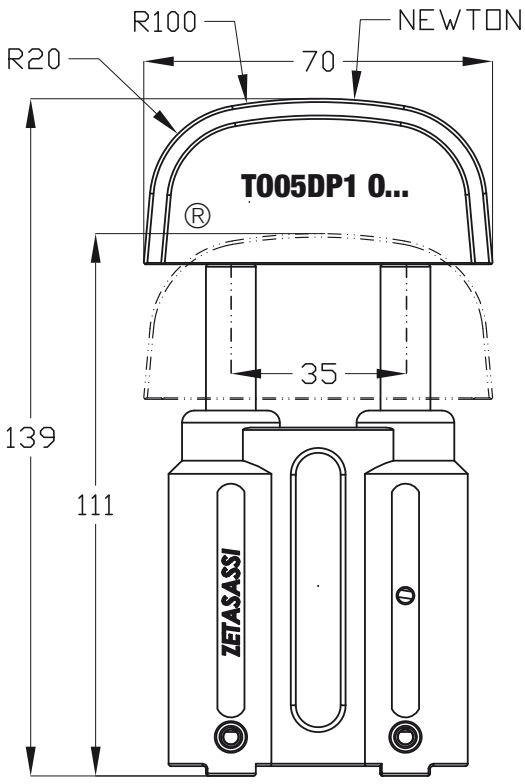

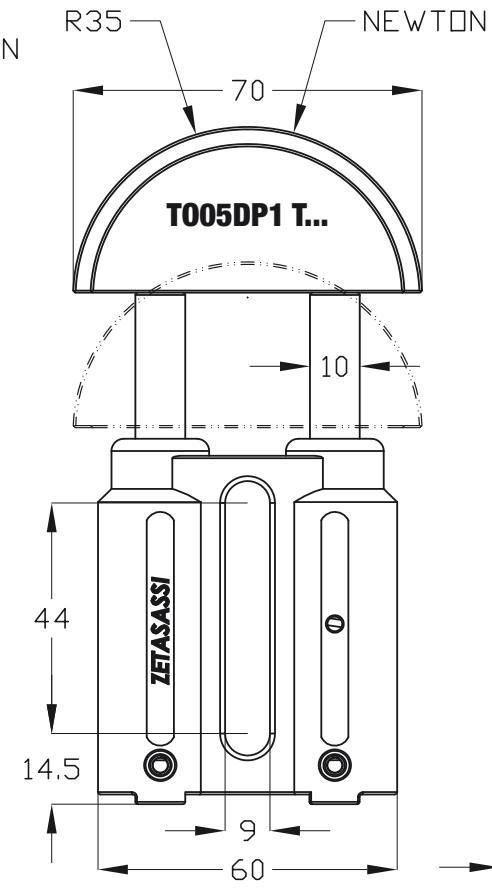

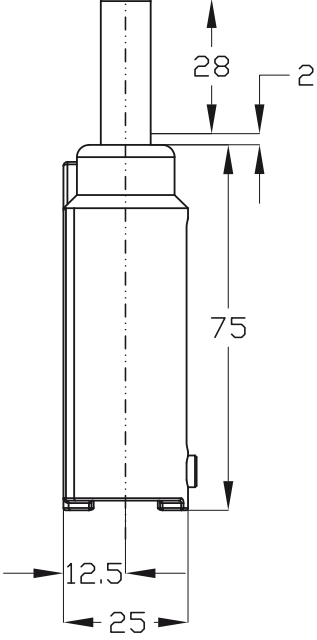

TO05 DP1 O ...
TO05 DP1 T ...

NEWTON STANDARD | COLOR

EXAMPLE COD: T005DP1 38S

COD O	COD T	B	NEWTON MIN	NEWTON MAX	PASSO CATENA / CHAIN PITCH / PASO DE LA CADENA / PAS DE LA CHAÎNE		KG
U = 8x3 - 3/8" - 1/2"							
T005DP10U	T005DP1TU	20	95	190	8x3 - 3/8" - 1/2"		0,18
T005DP10U85	T005DP1TU85	20	40	85	8x3 - 3/8" - 1/2"		0,18
T005DP10U250	T005DP1TU250	20	130	250	8x3 - 3/8" - 1/2"		0,18
3/8"							
T005DP1038S	T005DP1T38S	20	95	190	3/8" x 7/32"	06B1	0,18
T005DP1038S85	T005DP1T38S85	20	40	85	3/8" x 7/32"	06B1	0,18
T005DP1038S250	T005DP1T38S250	20	130	250	3/8" x 7/32"	06B1	0,18
T005DP1038D	T005DP1T38D	20	95	190	3/8" x 7/32"	06B2	0,19
T005DP1038D85	T005DP1T38D85	20	40	85	3/8" x 7/32"	06B2	0,19
	T005DP1T38D250	20	130	250	3/8" x 7/32"	06B2	0,19
	T005DP1T38T250	26	130	250	3/8" x 7/32"	06B3	0,195
1/2"							
T005DP1012S	T005DP1T12S	20	95	190	1/2" x 5/16"	08B1	0,18
T005DP1012S85	T005DP1T12S85	20	40	85	1/2" x 5/16"	08B1	0,18
T005DP1012S250	T005DP1T12S250	20	130	250	1/2" x 5/16"	08B1	0,18
T005DP1012D	T005DP1T12D	20	95	190	1/2" x 5/16"	08B2	0,19
T005DP1012D85	T005DP1T12D85	20	40	85	1/2" x 5/16"	08B2	0,19
T005DP1012D250	T005DP1T12D250	20	130	250	1/2" x 5/16"	08B2	0,19
	T005DP1T12T250	34,5	130	250	1/2" x 5/16"	08B3	0,205
5/8"							
T005DP1058S	T005DP1T58S	20	95	190	5/8" x 3/8"	10B1	0,18
T005DP1058S85	T005DP1T58S85	20	40	85	5/8" x 3/8"	10B1	0,18
T005DP1058S250	T005DP1T58S250	20	130	250	5/8" x 3/8"	10B1	0,18
T005DP1058D	T005DP1T58D	25	95	190	5/8" x 3/8"	10B2	0,19
T005DP1058D85	T005DP1T58D85	25	40	85	5/8" x 3/8"	10B2	0,19
T005DP1058D250	T005DP1T58D250	25	130	250	5/8" x 3/8"	10B2	0,19
	T005DP1T58T250	41,5	130	250	5/8" x 3/8"	10B3	0,215

COD O	COD T	B	NEWTON MIN	NEWTON MAX	PASSO CATENA / CHAIN PITCH / PASO DE LA CADENA / PAS DE LA CHAÎNE		KG
ASA35							
T005DP10ASA35S	T005DP1TASA35S	20	95	190	ASA35	06C.1	0,19
T005DP10ASA35S85	T005DP1TASA35S85	20	40	85	ASA35	06C.1	0,19
T005DP10ASA35S250	T005DP1TASA35S250	20	130	250	ASA35	06C.1	0,19
T005DP10ASA35D	T005DP1TASA35D	20	95	190	ASA35.2	06C.2	0,19
T005DP10ASA35D85	T005DP1TASA35D85	20	40	85	ASA35.2	06C.2	0,19
T005DP10ASA35D250	T005DP1TASA35D250	20	130	250	ASA35.2	06C.2	0,19
	T005DP1TASA35T250	24,4	130	250	ASA35.3	06C.3	0,19
ASA40							
T005DP10ASA40S	T005DP1TASA40S	20	95	190	ASA40	08A.1	0,19
T005DP10ASA40S85	T005DP1TASA40S85	20	40	85	ASA40	08A.1	0,19
T005DP10ASA40S250	T005DP1TASA40S250	20	130	250	ASA40	08A.1	0,19
T005DP10ASA40D	T005DP1TASA40D	25	95	190	ASA40.2	08A.2	0,2
T005DP10ASA40D85	T005DP1TASA40D85	25	40	85	ASA40.2	08A.2	0,2
T005DP10ASA40D250	T005DP1TASA40D250	25	130	250	ASA40.2	08A.2	0,2
	T005DP1TASA40T250	36	130	250	ASA40.3	08A.3	0,21

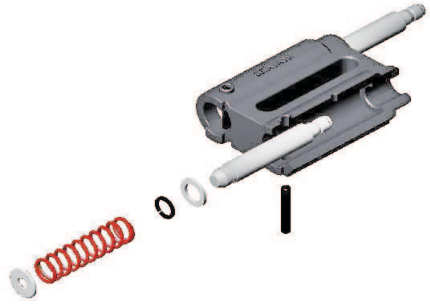

TO05 DP1 O ... INOX
TO05 DP1 T ... INOX

COD + INOX

EXAMPLE COD: T005DP1 38S INOX

NEWTON INOX 110-240

COD O	COD T	B	NEWTON MIN	NEWTON MAX	PASSO CATENA / CHAIN PITCH / PASO DE LA CADENA / PAS DE LA CHAÎNE		KG
U = 8x3 - 3/8" - 1/2"							
T005DP10UINOX	T005DP1TUINOX	20	110	240	8x3 - 3/8" - 1/2"		0,18
3/8"							
T005DP1038SINOX	T005DP1T38SINOX	20	110	240	3/8" x 7/32"	06B1	0,18
T005DP1038DINOX	T005DP1T38DINOX	20	110	240	3/8" x 7/32"	06B2	0,19
	T005DP1T38TINOX	26	110	240	3/8" x 7/32"	06B3	0,2
1/2"							
T005DP1012SINOX	T005DP1T12SINOX	20	110	240	1/2" x 5/16"	08B1	0,18
T005DP1012DINOX	T005DP1T12DINOX	20	110	240	1/2" x 5/16"	08B2	0,19
	T005DP1T12TINOX	34,5	110	240	1/2" x 5/16"	08B3	0,22
5/8"							
T005DP1058SINOX	T005DP1T58SINOX	20	110	240	5/8" x 3/8"	10B1	0,18
T005DP1058DINOX	T005DP1T58DINOX	25	110	240	5/8" x 3/8"	10B2	0,19
	T005DP1T58TINOX	41,5	110	240	5/8" x 3/8"	10B3	0,22
ASA35							
T005DP10ASA35SINOX	T005DP1TASA35SINOX	20	110	240	ASA35	06C.1	0,19
T005DP10ASA35DINOX	T005DP1TASA35DINOX	20	110	240	ASA35.2	06C.2	0,19
	T005DP1TASA35TINOX	24,4	110	240	ASA35.3	06C.3	0,19
ASA40							
T005DP10ASA40SINOX	T005DP1TASA40SINOX	20	110	240	ASA40	08A.1	0,19
T005DP10ASA40DINOX	T005DP1TASA40DINOX	25	110	240	ASA40.2	08A.2	0,2
	T005DP1TASA40TINOX	36	110	240	ASA40.3	08A.3	0,21

Per tutti i modelli è possibile realizzare una versione con perni di scorrimento, molla e particolari di montaggio in acciaio AISI 304.

For all the types above you can have a version with stud bolts, spring and all the setting up devices made of steel AISI 304.

Tous ces modèles sont disponibles avec les goujons, les ressorts et les accessoires de montage en acier AISI 304.

Para todos los modelos es posible realizar una versión con pasadores de deslizamiento, muelle y detalles de montaje de acero AISI 304.

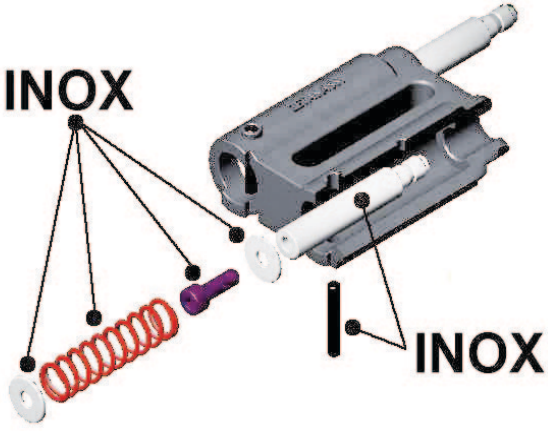

TO08

Made in Italy ZETASASSI® Parma ITALY

Tendicatena automatici lineari a molla TO08 costituiti da una base in una speciale lega di alluminio robustissima con un carico di rottura di 440MPa, ed antigrippaggio, che permette il perfetto scorrimento dei perni zincati in acciaio ad alta resistenza, dove viene fissata la testa o pattino tendicatena in polietilene 1'000'000 UHMW.

TO08 automatic linear spring-action chain tensioners consisting of a base in special, very sturdy, antiseize aluminum alloy with tensile strength of 440MPa that ensures perfect glide on high tensile strength galvanized steel rods, to which the chain tensioning head or shoe in polyethylene 1,000,000 UHMW is fastened.

Tendeurs de chaîne automatiques linéaires à ressort TO08 composés d'une base en alliage spécial d'aluminium extrêmement résistant avec charge de rupture de 440MPa et anti-grippage, qui permet le coulissement parfait des tiges en acier galvanisé à haute résistance, sur laquelle est fixé la tête ou le patin tendeur de chaîne en polyéthylène 1'000'000 UHMW.

Tensores de cadena automáticos lineales de muelle TO08 constituidos por un cuerpo de una aleación especial de aluminio súper resistente con una carga de rotura de 440 MPa y antigripaje, que permite el perfecto deslizamiento de los pasadores galvanizados de acero de alta resistencia, donde se fija el cabezal o el patín tensor de cadena de polietileno 1.000.000 UHMW.

Mod. dep. - Pat. pending

Polietilene 1000
Polyethylene 1000
Polyéthylène 1000
Polietileno 1000

NEWTON
95-190
130-250

NEWTON INOX
110-240

Range
-50°+80°C

Lega di alluminio speciale antigrippaggio
Special aluminum alloy that avoids seizure
Alliage d'aluminium anti-grippage
Aleación especial de aluminio antigripaje
MPa-440

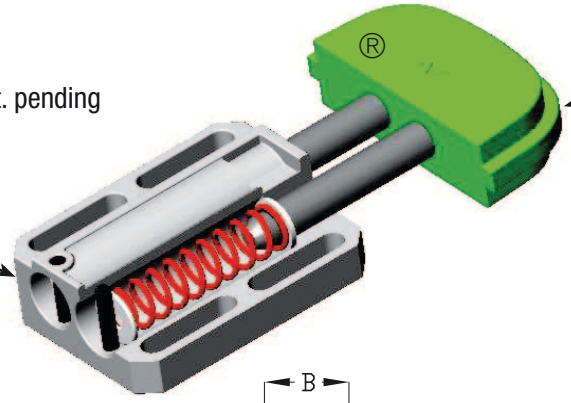

Chain
U=8x3 05B1 & <08B-1
3/8"x7/32" 06B-1-2
1/2"x5/16" 08B-1-2
5/8"x3/8" 10B-1-2
ASA35 06C-1-2
ASA40 08A-1-2

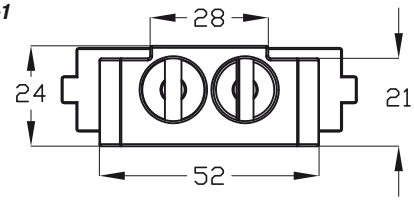

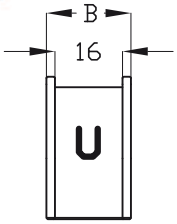

U=8x3 05B1 & <08B-1

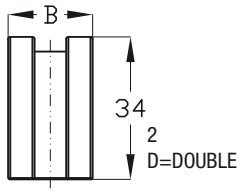

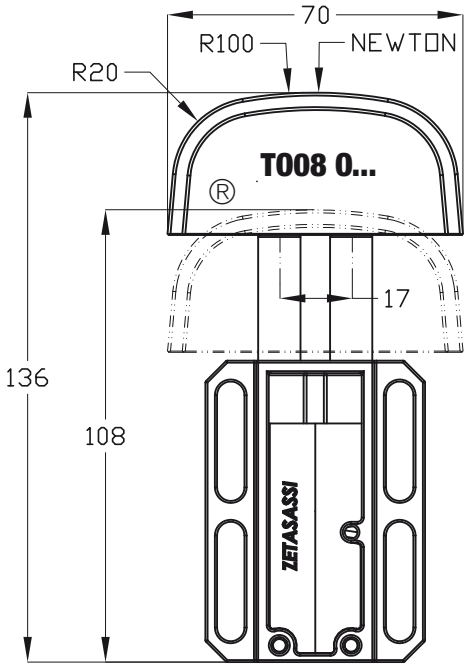

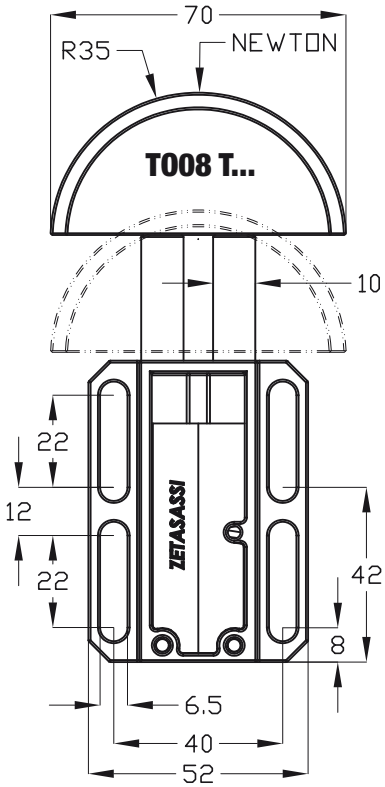

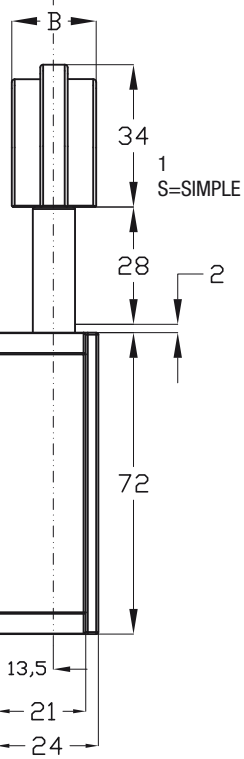

Mod. dep. - Pat. pending

TO08 O ...
TO08 T ...

EXAMPLE COD: T008 O 38S

NEWTON STANDARD | COLOR

COD O	COD T	B	NEWTON MIN	NEWTON MAX	PASSO CATENA / CHAIN PITCH / PASO DE LA CADENA / PAS DE LA CHAÎNE		KG
U = 8x3 - 3/8" - 1/2"							
T0080U	T008TU	20	130	250	8x3 - 3/8" - 1/2"		0,28
T0080U190	T008TU190	20	95	190	8x3 - 3/8" - 1/2"		0,28
3/8"							
T008038S	T008T38S	20	130	250	3/8" x 7/32"	06B1	0,28
T008038S190	T008T38S190	20	95	190	3/8" x 7/32"	06B1	0,28
T008038D	T008T38D	20	130	250	3/8" x 7/32"	06B2	0,28
T008038D190	T008T38D190	20	95	190	3/8" x 7/32"	06B2	0,28
1/2"							
T008012S	T008T12S	20	130	250	1/2" x 5/16"	08B1	0,28
T008012S190	T008T12S190	20	95	190	1/2" x 5/16"	08B1	0,28
T008012D	T008T12D	20	130	250	1/2" x 5/16"	08B2	0,28
T008012D190	T008T12D190	20	95	190	1/2" x 5/16"	08B2	0,28
5/8"							
T008058S	T008T58S	20	130	250	5/8" x 3/8"	10B1	0,28
T008058S190	T008T58S190	20	95	190	5/8" x 3/8"	10B1	0,28
T008058D	T008T58D	25	130	250	5/8" x 3/8"	10B2	0,29
T008058D190	T008T58D190	25	95	190	5/8" x 3/8"	10B2	0,29

COD O	COD T	B	NEWTON MIN	NEWTON MAX	PASSO CATENA / CHAIN PITCH / PASO DE LA CADENA / PAS DE LA CHAÎNE		KG
ASA35							
T0080ASA35S	T01TASA35S	20	130	250	ASA35	06C.1	0,28
T0080ASA35S190	T01TASA35S190	20	95	190	ASA35	06C.1	0,28
T0080ASA35D	T01TASA35D	20	130	250	ASA35.2	06C.2	0,28
T0080ASA35D190	T01TASA35D190	20	95	190	ASA35.2	06C.2	0,28
ASA40							
T0080ASA40S	T01TASA40D	20	130	250	ASA40.1	08A.1	0,28
T0080ASA40S190	T01TASA40D190	20	95	190	ASA40.1	08A.1	0,28
T0080ASA40D	T01TASA40D	25	130	250	ASA40.2	08A.2	0,29
T0080ASA40D190	T01TASA40D190	25	95	190	ASA40.2	08A.2	0,29

EXAMPLE COD: T008 O 38S

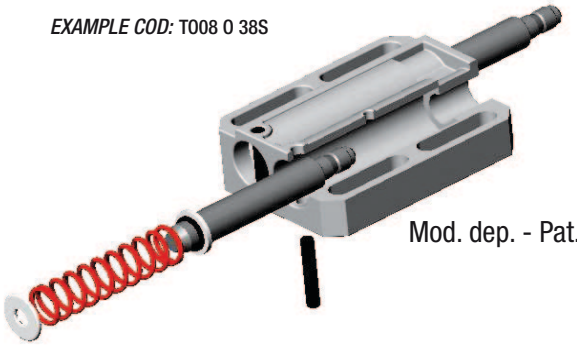

Mod. dep. - Pat. pending

TO08 O ... INOX
TO08 T ... INOX

NEWTON INOX 110-240

COD + INOX
EXAMPLE COD: TO08 O 38S INOX

COD O	COD T	B	NEWTON MIN	NEWTON MAX	PASSO CATENA / CHAIN PITCH / PASO DE LA CADENA / PAS DE LA CHAÎNE		KG
U = 8x3 - 3/8" - 1/2"							
T0080UINOX	T008TUINOX	20	110	240	8x3 - 3/8" - 1/2"		0,28
3/8"							
T008038SINOX	T008T38SINOX	20	110	240	3/8" x 7/32"	06B1	0,28
T008038DINOX	T008T38DINOX	20	110	240	3/8" x 7/32"	06B2	0,28
1/2"							
T008012SINOX	T008T12SINOX	20	110	240	1/2" x 5/16"	08B1	0,28
T008012DINOX	T008T12DINOX	20	110	240	1/2" x 5/16"	08B2	0,28
5/8"							
T008058SINOX	T008T58SINOX	20	110	240	5/8" x 3/8"	10B1	0,28
T008058DINOX	T008T58DINOX	25	110	240	5/8" x 3/8"	10B2	0,29
ASA35							
T0080ASA35SINOX	T008TASA35SINOX	20	110	240	ASA35	06C.1	0,28
T0080ASA35DINOX	T008TASA35DINOX	20	110	240	ASA35.2	06C.2	0,28
ASA40							
T0080ASA40SINOX	T008TASA40SINOX	20	110	240	ASA40	08A.1	0,28
T0080ASA40DINOX	T008TASA40DINOX	25	110	240	ASA40.2	08A.2	0,29

Per tutti i modelli è possibile realizzare una versione con perni di scorrimento, molla e particolari di montaggio in acciaio AISI 304.

For all the types above you can have a version with stud bolts, spring and all the setting up devices made of steel AISI 304.

Tous ces modèles sont disponibles avec les goujons, les ressorts et les accessoires de montage en acier AISI 304.

Para todos los modelos es posible realizar una versión con pasadores de deslizamiento, muelle y detalles de montaje de acero AISI 304.

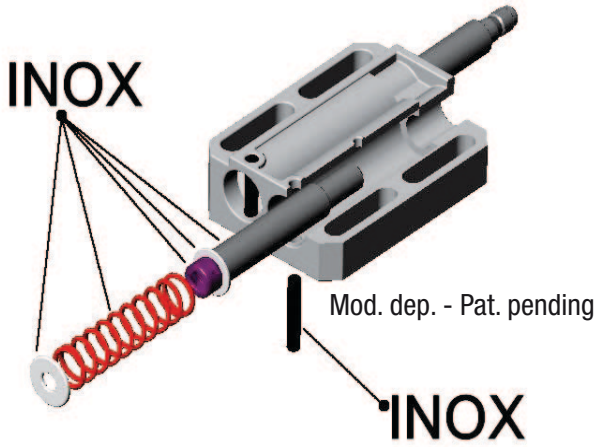

Mod. dep. - Pat. pending

TO1

Tendicatena automatici lineari a molla TO1 costituiti da una base in una speciale lega di alluminio robustissima con un carico di rottura di 440MPa, ed antigrippaggio, che permette il perfetto scorrimento dei perni zincati in acciaio ad alta resistenza, dove viene fissata la testa o pattino tendicatena in polietilene 1'000'000 UHMW.

TO1 automatic linear spring-action chain tensioners consisting of a base in special, very sturdy, antiseize aluminum alloy with tensile strength of 440MPa that ensures perfect glide on high tensile strength galvanized steel rods, to which the chain tensioning head or shoe in polyethylene 1,000,000 UHMW is fastened.

Tendeurs de chaîne automatiques linéaires à ressort TO1 composés d'une base en alliage spécial d'aluminium extrêmement résistant avec charge de rupture de 440MPa et anti-grippage, qui permet le coulissement parfait des tiges en acier galvanisé à haute résistance, sur laquelle est fixé la tête ou le patin tendeur de chaîne en polyéthylène 1'000'000 UHMW.

Tensores de cadena automáticos lineales de muelle TO1 constituidos por un cuerpo de una aleación especial de aluminio súper resistente con una carga de rotura de 440 MPa y antigripaje, que permite el perfecto deslizamiento de los pasadores galvanizados de acero de alta resistencia, donde se fija el cabezal o el patín tensor de cadena de polietileno 1.000.000 UHMW.

Made in Italy ZETASASSI® Parma ITALY

NEWTON
40-85
95-190
130-250 STANDARD

NEWTON
INOX
110-240

Range
-50°+80°C

Chain
U=8x3 05B1 & <08B-1
3/8"x7/32" 06B-1-2-3
1/2"x5/16" 08B-1-2-3
5/8"x3/8" 10B-1-2-3
ASA35 06C-1-2-3
ASA40 08A-1-2-3

Lega di alluminio speciale antigrippaggio
Special aluminum alloy that avoids seizure
Alliage d'aluminium anti-grippage
Aleación especial de aluminio antigripaje

Polietilene 1000
Polyethylene 1000
Polyéthylène 1000
Polietileno 1000

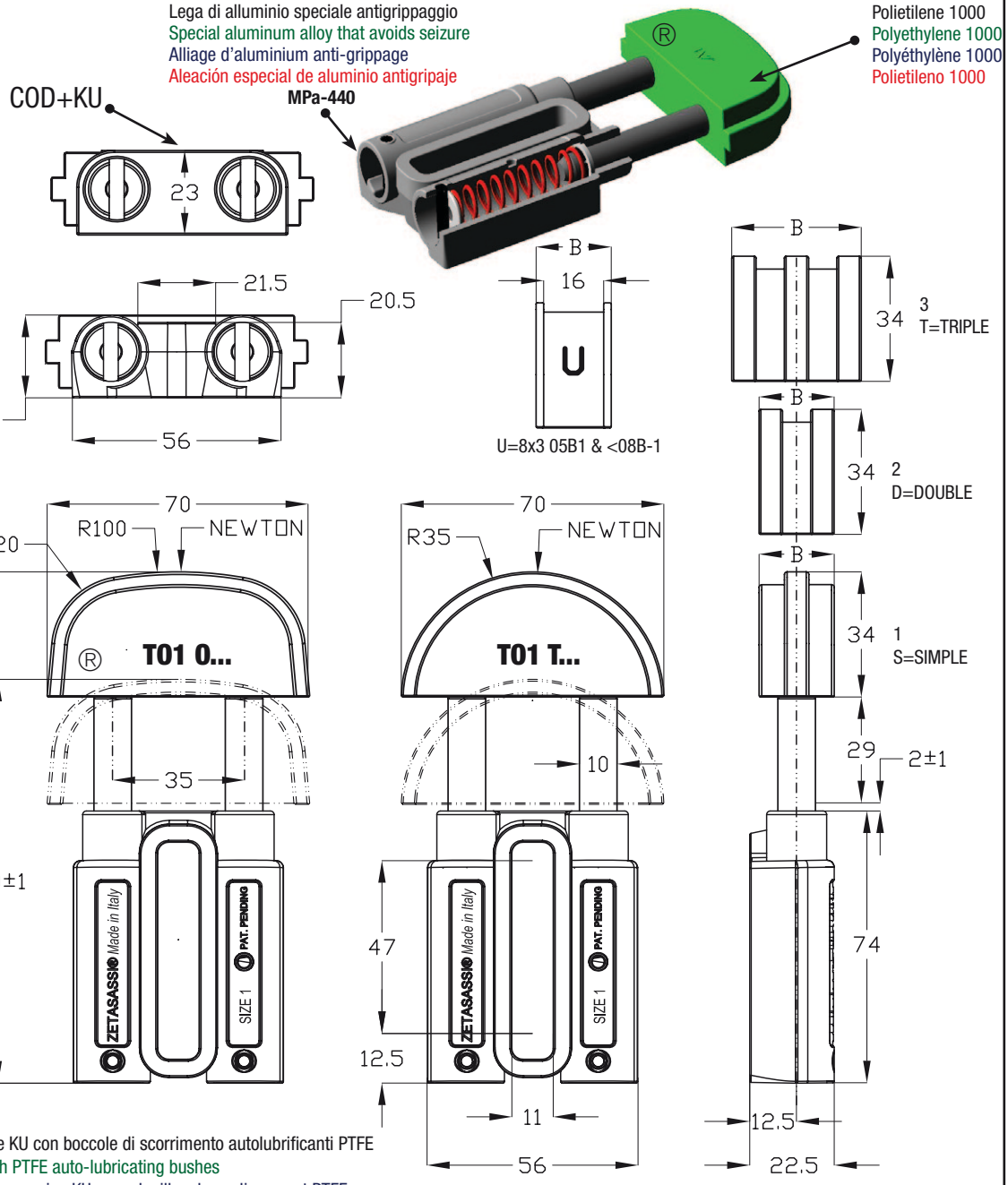

Per tutti i modelli esiste una versione KU con boccole di scorrimento autolubrificanti PTFE
For all types we have KU version with PTFE auto-lubricating bushes
Tous nos modèles sont disponibles en version KU avec douilles de coulissement PTFE
Para todos los modelos existe una versión KU con manguitos deslizantes autolubricantes PTFE

Mod. dep. - Pat. pending

TO1 O ...
TO1 T ...

EXAMPLE COD: T01 O 38S

NEWTON STANDARD | COLOR

COD + KU
BOCCOLE DI SCORRIMENTO PTFE
GLIDE BUSHINGS IN PTFE
DOUILLES DE COULISSEMENT PTFE
MANGUITOS DESLIZANTES PTFE

TO1 O ... KU
TO1 T ... KU
EXAMPLE COD: T01 O 38S KU

ZETASASSI Made in Italy Parma ITALY

COD O	COD T	B	NEWTON MIN	NEWTON MAX	PASSO CATENA / CHAIN PITCH / PASO DE LA CADENA / PAS DE LA CHAÎNE		KG
					U = 8x3 - 3/8" - 1/2"		
T010U	T01TU	20	130	250	8x3 - 3/8" - 1/2"		0,35
T010U85	T01TU85	20	40	85	8x3 - 3/8" - 1/2"		0,35
T010U190	T01TU190	20	95	190	8x3 - 3/8" - 1/2"		0,35
					3/8"		
T01038S	T01T38S	20	130	250	3/8" x 7/32"	06B1	0,35
T01038S85	T01T38S85	20	40	85	3/8" x 7/32"	06B1	0,35
T01038S190	T01T38S190	20	95	190	3/8" x 7/32"	06B1	0,35
T01038D	T01T38D	20	130	250	3/8" x 7/32"	06B2	0,35
T01038D85	T01T38D85	20	40	85	3/8" x 7/32"	06B2	0,35
T01038D190	T01T38D190	20	95	190	3/8" x 7/32"	06B2	0,35
	T01T38T	26	130	250	3/8" x 7/32"	06B3	0,36
	T01T38T85	26	40	85	3/8" x 7/32"	06B3	0,36
	T01T38T190	26	95	190	3/8" x 7/32"	06B3	0,36
					1/2"		
T01012S	T01T12S	20	130	250	1/2" x 5/16"	08B1	0,35
T01012S85	T01T12S85	20	40	85	1/2" x 5/16"	08B1	0,35
T01012S190	T01T12S190	20	95	190	1/2" x 5/16"	08B1	0,35
T01012D	T01T12D	20	130	250	1/2" x 5/16"	08B2	0,35
T01012D85	T01T12D85	20	40	85	1/2" x 5/16"	08B2	0,35
T01012D190	T01T12D190	20	95	190	1/2" x 5/16"	08B2	0,35
	T01T12T	34,5	130	250	1/2" x 5/16"	08B3	0,37
	T01T12T85	34,5	40	85	1/2" x 5/16"	08B3	0,37
	T01T12T190	34,5	95	190	1/2" x 5/16"	08B3	0,37
					5/8"		
T01058S	T01T58S	20	130	250	5/8" x 3/8"	10B1	0,35
T01058S85	T01T58S85	20	40	85	5/8" x 3/8"	10B1	0,35
T01058S190	T01T58S190	20	95	190	5/8" x 3/8"	10B1	0,35
T01058D	T01T58D	25	130	250	5/8" x 3/8"	10B2	0,36
T01058D85	T01T58D85	25	40	85	5/8" x 3/8"	10B2	0,36
T01058D190	T01T58D190	25	95	190	5/8" x 3/8"	10B2	0,36
	T01T58T	41,5	130	250	5/8" x 3/8"	10B3	0,38
	T01T58T85	41,5	40	85	5/8" x 3/8"	10B3	0,38
	T01T58T190	41,5	95	190	5/8" x 3/8"	10B3	0,38

COD O	COD T	B	NEWTON MIN	NEWTON MAX	PASSO CATENA / CHAIN PITCH / PASO DE LA CADENA / PAS DE LA CHAÎNE		KG
					ASA35		
T010ASA35S	T01TASA35S	20	130	250	ASA35	06C.1	0,35
T010ASA35S85	T01TASA35S85	20	40	85	ASA35	06C.1	0,35
T010ASA35S190	T01TASA35S190	20	95	190	ASA35	06C.1	0,35
T010ASA35D	T01TASA35D	20	130	250	ASA35.2	06C.2	0,35
T010ASA35D85	T01TASA35D85	20	40	85	ASA35.2	06C.2	0,35
T010ASA35D190	T01TASA35D190	20	95	190	ASA35.2	06C.2	0,35
	T01TASA35T	24,4	130	250	ASA35.3	06C.3	0,36
	T01TASA35T85	24,4	40	85	ASA35.3	06C.3	0,36
	T01TASA35T190	24,4	95	190	ASA35.3	06C.3	0,36
					ASA40		
T010ASA40S	T01TASA40S	20	130	250	ASA40	08A.1	0,35
T010ASA40S85	T01TASA40S85	20	40	85	ASA40	08A.1	0,35
T010ASA40S190	T01TASA40S190	20	95	190	ASA40	08A.1	0,35
T010ASA40D	T01TASA40D	25	130	250	ASA40.2	08A.2	0,36
T010ASA40D85	T01TASA40D85	25	40	85	ASA40.2	08A.2	0,36
T010ASA40D190	T01TASA40D190	25	95	190	ASA40.2	08A.2	0,36
	T01TASA40T	36	130	250	ASA40.3	08A.3	0,37
	T01TASA40T85	36	40	85	ASA40.3	08A.3	0,37
	T01TASA40T190	36	95	190	ASA40.3	08A.3	0,37

EXAMPLE COD: T01 O 38S

Mod. dep. - Pat. pending

EXAMPLE COD: T01 O 38S KU

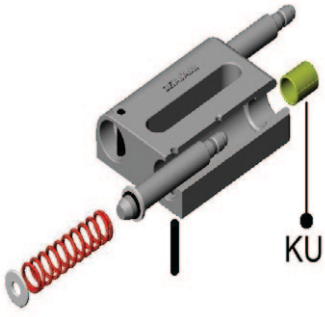

COD O	COD T	B	NEWTON MIN	NEWTON MAX	PASSO CATENA / CHAIN PITCH / PASO DE LA CADENA / PAS DE LA CHAÎNE		KG
					U = 8x3 - 3/8" - 1/2"		
T010UINOX	T01TUINOX	20	110	240	8x3 - 3/8" - 1/2"		0,35
					3/8"		
T01038SINOX	T01T38SINOX	20	110	240	3/8" x 7/32"	06B1	0,35
T01038DINOX	T01T38DINOX	20	110	240	3/8" x 7/32"	06B2	0,35
	T01T38TINOX	26	110	240	3/8" x 7/32"	06B3	0,36
					1/2"		
T01012SINOX	T01T12SINOX	20	110	240	1/2" x 5/16"	08B1	0,35
T01012DINOX	T01T12DINOX	20	110	240	1/2" x 5/16"	08B2	0,35
	T01T12TINOX	34,5	110	240	1/2" x 5/16"	08B3	0,37
					5/8"		
T01058SINOX	T01T58SINOX	20	110	240	5/8" x 3/8"	10B1	0,35
T01058DINOX	T01T58DINOX	25	110	240	5/8" x 3/8"	10B2	0,36
	T01T58TINOX	41,5	110	240	5/8" x 3/8"	10B3	0,38
					ASA35		
T010ASA35SINOX	T01TASA35SINOX	20	110	240	ASA35	06C.1	0,35
T010ASA35DINOX	T01TASA35DINOX	20	110	240	ASA35.2	06C.2	0,35
	T01TASA35TINOX	24,4	110	240	ASA35.3	06C.3	0,36
					ASA40		
T010ASA40SINOX	T01TASA40SINOX	20	110	240	ASA40	08A.1	0,35
T010ASA40DINOX	T01TASA40DINOX	25	110	240	ASA40.2	08A.2	0,36
	T01TASA40TINOX	36	110	240	ASA40.3	08A.3	0,37

TO1 O ... INOX
TO1 T ... INOX

NEWTON INOX 110-240

COD + INOX
EXAMPLE COD: T01 O 38S INOX

Mod. dep. - Pat. pending

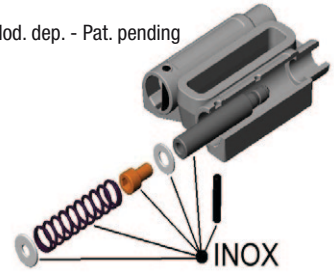

Per tutti i modelli è possibile realizzare una versione con perni di scorrimento, molla e particolari di montaggio in acciaio AISI 304.

For all the types above you can have a version with stud bolts, spring and all the setting up devices made of steel AISI 304.

Tous ces modèles sont disponibles avec les goujons, les ressorts et les accessoires de montage en acier AISI 304.

Para todos los modelos es posible realizar una versión con pasadores de deslizamiento, muelle y detalles de montaje de acero AISI 304.

TO1 O ... INOXKU
TO1 T ... INOXKU

EXAMPLE COD: T01 O 38S INOXKU

COD + INOXKU
BOCCOLE DI SCORRIMENTO PTFE
GLIDE BUSHINGS IN PTFE
DOUILLES DE COULISSEMENT PTFE
MANGUITOS DESLIZANTES PTFE

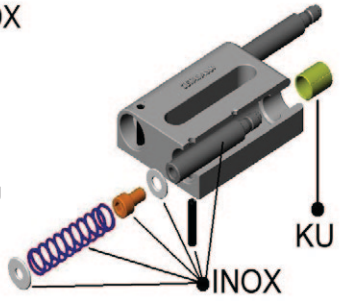

TO1 P

PESANTI
PLUS FORT

STRONGER
MÁS FUERTE

Made in Italy ZETASASSI® Parma ITALY

Tendicatena automatici lineari a molla TO1P costituiti da una base in una speciale lega di alluminio robustissima con un carico di rottura di 440MPa, ed antigrippaggio, che permette il perfetto scorrimento dei perni zincati in acciaio ad alta resistenza, dove viene fissata la testa o pattino tendicatena in polietilene 1'000'000 UHMW.

TO1P automatic linear spring-action chain tensioners consisting of a base in special, very sturdy, antiseize aluminum alloy with tensile strength of 440MPa that ensures perfect glide on high tensile strength galvanized steel rods, to which the chain tensioning head or shoe in polyethylene 1,000,000 UHMW is fastened.

Tendeurs de chaîne automatiques linéaires à ressort TO1P composés d'une base en alliage spécial d'aluminium extrêmement résistant avec charge de rupture de 440MPa et anti-grippage, qui permet le coulissement parfait des tiges en acier galvanisé à haute résistance, sur laquelle est fixé la tête ou le patin tendeur de chaîne en polyéthylène 1'000'000 UHMW.

Tensores de cadena automáticos lineales de muelle TO1P constituidos por un cuerpo de una aleación especial de aluminio súper resistente con una carga de rotura de 440 MPa y antigripaje, que permite el perfecto deslizamiento de los pasadores galvanizados de acero de alta resistencia, donde se fija el cabezal o el patín tensor de cadena de polietileno 1.000.000 UHMW.

NEWTON
90:340
110:450

Range
-50°+80°C

Chain
5/8"x3/8" 10B 1-2-3
3/4"x7/16" 12B 1-2-3
1"x17 mm 16B 1-2-3
1"1/4x3/4" 20B 1-2-3
1"1/2x1" 24B 1-2-3

Lega di alluminio speciale antigrippaggio
Special aluminum alloy that avoids seizure
Alliage d'aluminium anti-grippage
Aleación especial de aluminio antigripaje

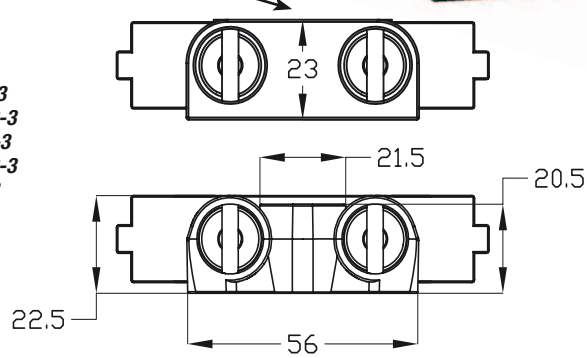

Mod. dep. - Pat. pending

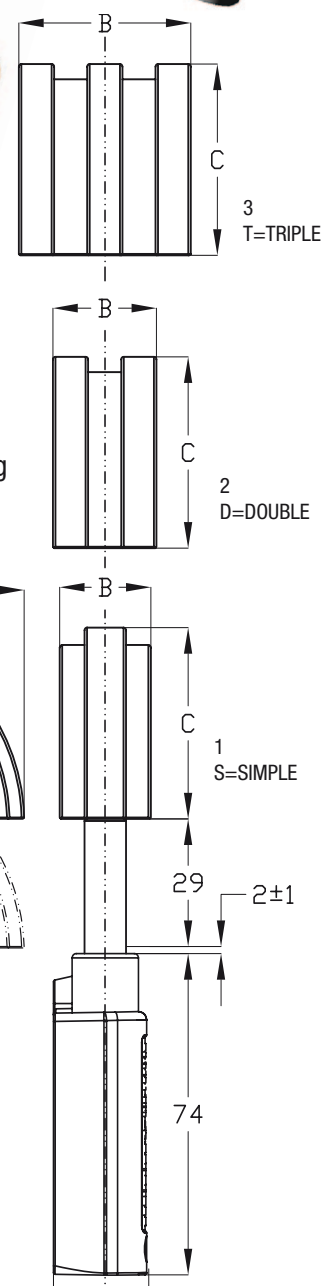

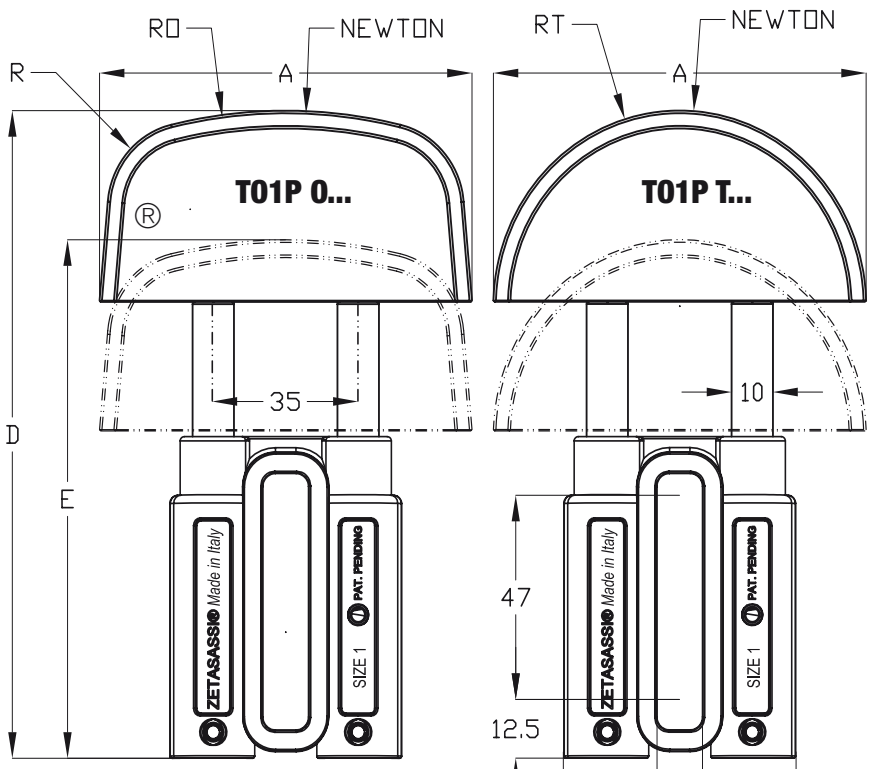

COD+KU

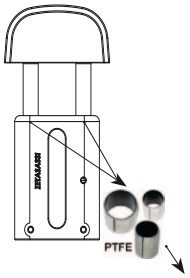

Per tutti i modelli esiste una versione KU con boccole di scorrimento autolubrificanti PTFE
For all types we have KU version with PTFE auto-lubricating bushes
Tous nos modèles sont disponibles en version KU avec douilles de coulissement PTFE
Para todos los modelos existe una versión KU con manguitos deslizantes autolubricantes PTFE

TO1P O ...
TO1P T ...

PESANTI
PLUS FORT

STRONGER
MÁS FUERTE

EXAMPLE COD: TO1P O 34S

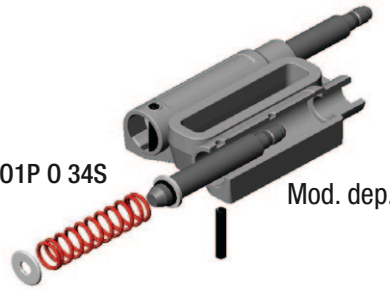

Mod. dep. - Pat. pending

COD O	COD T	NEWTON MIN	NEWTON MAX	PASSO CATENA / CHAIN PITCH / PASO DE LA CADENA / PAS DE LA CHAÎNE		A	B	C	D±1	E±1	R	RO	RT	KG
					5/8"									
T01P058S	T01PT58S	90	340	5/8" x 3/8"	10B1	90	22	44	149	120	20	120	45	0,39
T01P058D	T01PT58D	90	340	5/8" x 3/8"	10B2	90	25	44	149	120	20	120	45	0,4
	T01PT58T	90	340	5/8" x 3/8"	10B3	90	41,5	44	149	120			45	0,44
					3/4"									
T01P034S	T01PT34S	90	340	3/4" x 7/16	12B1	90	22	44	149	120	20	120	45	0,39
T01P034D	T01PT34D	90	340	3/4" x 7/16	12B2	90	30	44	149	120	20	120	45	0,42
	T01PT34T	90	340	3/4" x 7/16	12B3	90	49	44	149	120			45	0,46
					1"									
T01P01S	T01PT1S	110	450	1" x 17 mm	16B1	110	25	54	159	130	25	140	55	0,43
	T01PT1D	110	450	1" x 17 mm	16B2	110	46	54	159	130			55	0,49
	T01PT1T	110	450	1" x 17 mm	16B3	110	78	54	159	130			55	0,62
					1"1/4									
T01P0114S	T01PT114S	110	450	1"1/4 x 3/4"	20B1	110	25	54	159	130	25	140	55	0,43
	T01PT114D	110	450	1"1/4 x 3/4"	20B2	110	54	54	159	130			55	0,52
	T01PT114T	110	450	1"1/4 x 3/4"	20B3	110	90	54	159	130			55	0,66
					1"1/2									
T01P0112S	T01PT112S	110	450	1"1/2 x 1"	24B1	110	25	54	159	130	25	140	55	0,43
	T01PT112D	110	450	1"1/2 x 1"	24B2	110	71	54	159	130			55	0,59
	T01PT112T	110	450	1"1/2 x 1"	24B3	110	119	54	159	130			55	0,78

TO1P O ... KU
TO1P T ... KU

EXAMPLE COD: TO1P O 34S KU

COD + KU

BOCCOLE DI SCORRIMENTO PTFE
GLIDE BUSHINGS IN PTFE
DOUILLES DE COULISSEMENT PTFE
MANGUITOS DESLIZANTES PTFE

PTFE

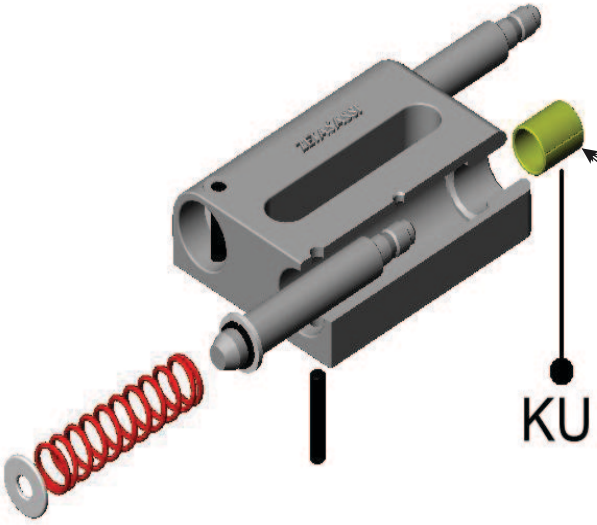

COD+KU

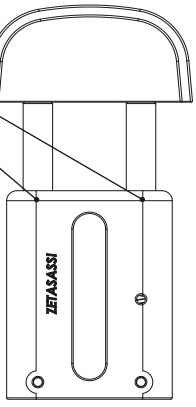

TO2

Made in Italy ZETASASSI® Parma ITALY

Tendicatena automatici lineari a molla TO2 costituiti da una base in una speciale lega di alluminio robustissima con un carico di rottura di 440MPa, ed antigrippaggio, che permette il perfetto scorrimento dei perni zincati in acciaio ad alta resistenza, dove viene fissata la testa o pattino tendicatena in polietilene 1'000'000 UHMW.

TO2 automatic linear spring-action chain tensioners consisting of a base in special, very sturdy, antiseize aluminum alloy with tensile strength of 440MPa that ensures perfect glide on high tensile strength galvanized steel rods, to which the chain tensioning head or shoe in polyethylene 1,000,000 UHMW is fastened.

Tendeurs de chaîne automatiques linéaires à ressort TO2 composés d'une base en alliage spécial d'aluminium extrêmement résistant avec charge de rupture de 440MPa et anti-grippage, qui permet le coulissement parfait des tiges en acier galvanisé à haute résistance, sur laquelle est fixé la tête ou le patin tendeur de chaîne en polyéthylène 1'000'000 UHMW.

Tensores de cadena automáticos lineales de muelle TO2 constituidos por un cuerpo de una aleación especial de aluminio súper resistente con una carga de rotura de 440 MPa y antigripaje, que permite el perfecto deslizamiento de los pasadores galvanizados de acero de alta resistencia, donde se fija el cabezal o el patín tensor de cadena de polietileno 1.000.000 UHMW.

NEWTON 180-420

NEWTON INOX 210-350

Range -50°+80°C

Chain
5/8"x3/8" 10B 1-2-3
3/4"x7/16" 12B 1-2-3
1"x17 mm 16B 1-2
ASA50 10A 1-2-3
ASA60 12A 1-2-3

Lega di alluminio speciale antigrippaggio
Special aluminum alloy that avoids seizure
Alliage d'aluminium anti-grippage
Aleación especial de aluminio antigripaje
MPa-440

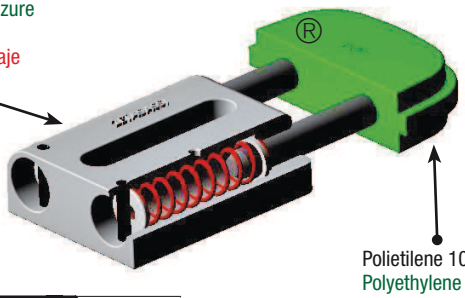

Polietilene 1000
Polyethylene 1000
Polyéthylène 1000
Polietileno 1000

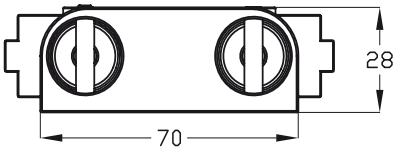

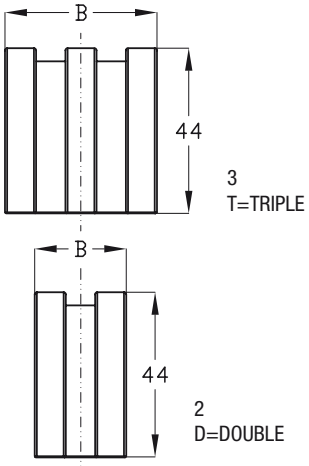

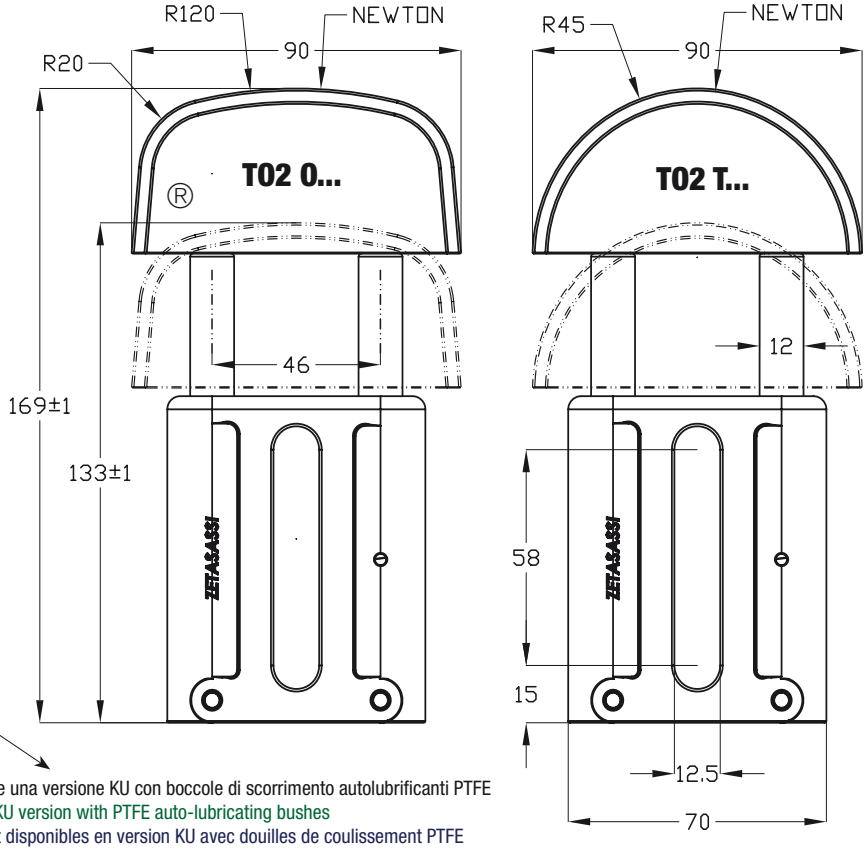

COD+KU

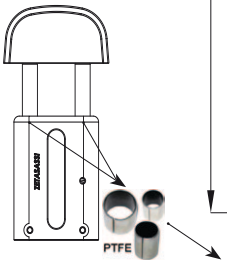

Per tutti i modelli esiste una versione KU con boccole di scorrimento autolubrificanti PTFE
For all types we have KU version with PTFE auto-lubricating bushes
Tous nos modèles sont disponibles en version KU avec douilles de coulissement PTFE
Para todos los modelos existe una versión KU con manguitos deslizantes autolubricantes PTFE

COD		B	NEWTON		PASSO CATENA		KG
O	T		MIN	MAX	CHAIN PITCH / PASO DE LA CADENA / PAS DE LA CHAÎNE		
®							
5/8"							
T02O58S	T02T58S	22	180	420	5/8" x 3/8"	10B1	0,65
T02O58D	T02T58D	25	180	420	5/8" x 3/8"	10B2	0,66
	T02T58T	41,6	180	420	5/8" x 3/8"	10B3	0,69
3/4"							
T02O34S	T02T34S	22	180	420	3/4" x 7/16	12B1	0,65
T02O34D	T02T34D	30	180	420	3/4" x 7/16	12B2	0,68
	T02T34T	49	180	420	3/4" x 7/16	12B3	0,71
1"							
T02O1S	T02T1S	25	180	420	1" x 17 mm	16B1	0,66
	T02T1D	46	180	420	1" x 17 mm	16B2	0,71
ASA50							
T02OASA50S	T02TASA50S	22	180	420	ASA50	10A.1	0,65
T02OASA50D	T02TASA50D	30	180	420	ASA50.2	10A.2	0,68
	T02TASA50T	44,8	180	420	ASA50.3	10A.3	0,7
ASA60							
T02OASA60S	T02TASA60S	22	180	420	ASA60	12A.1	0,65
	T02TASA60D	34,8	180	420	ASA60.2	12A.2	0,68
	T02TASA60T	57,6	180	420	ASA60.3	12A.3	0,74

TO2 O ...
TO2 T ...

EXAMPLE COD: TO2 O 34S

TO2 O ... KU
TO2 T ... KU

EXAMPLE COD: TO2 O 34S KU

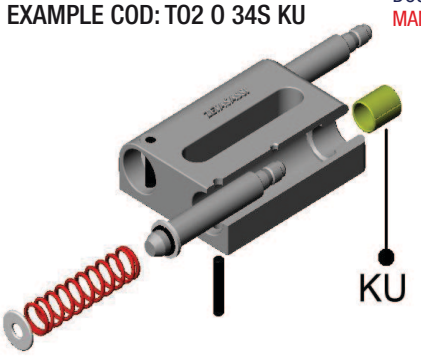

COD + KU

BOCCOLE DI SCORRIMENTO PTFE
GLIDE BUSHINGS IN PTFE
DOUILLES DE COULISSEMENT PTFE
MANGUITOS DESLIZANTES PTFE

COD		B	NEWTON		PASSO CATENA		KG
O	T		MIN	MAX	CHAIN PITCH / PASO DE LA CADENA / PAS DE LA CHAÎNE		
®							
5/8"							
T02O58SINOX	T02T58SINOX	22	210	350	5/8" x 3/8"	10B1	0,65
T02O58DINOX	T02T58DINOX	25	210	350	5/8" x 3/8"	10B2	0,66
	T02T58TINOX	41,5	210	350	5/8" x 3/8"	10B3	0,69
3/4"							
T02O34SINOX	T02T34SINOX	22	210	350	3/4" x 7/16	12B1	0,65
T02O34DINOX	T02T34DINOX	30	210	350	3/4" x 7/16	12B2	0,68
	T02T34TINOX	49	210	350	3/4" x 7/16	12B3	0,71
1"							
T02O1SINOX	T02T1SINOX	25	210	350	1" x 17 mm	16B1	0,66
	T02T1DINOX	46	210	350	1" x 17 mm	16B2	0,7
ASA50							
T02OASA50SINOX	T02TASA50SINOX	22	210	350	ASA50	10A.1	0,65
T02OASA50DINOX	T02TASA50DINOX	30	210	350	ASA50.2	10A.2	0,68
	T02TASA50TINOX	44,8	210	350	ASA50.3	10A.3	0,7
ASA60							
T02OASA60SINOX	T02TASA60SINOX	22	210	350	ASA60	12A.1	0,65
	T02TASA60DINOX	34,8	210	350	ASA60.2	12A.2	0,68
	T02TASA60TINOX	57,6	210	350	ASA60.3	12A.3	0,74

TO2 O ... INOX
TO2 T ... INOX

COD + INOX
EXAMPLE COD: TO2 O 34S INOX

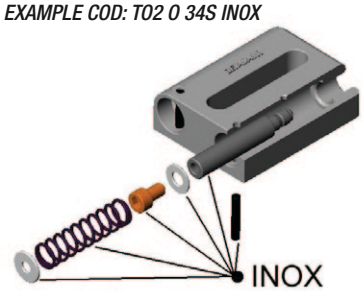

NEWTON INOX 210-350

Per tutti i modelli è possibile realizzare una versione con perni di scorrimento, molla e particolari di montaggio in acciaio AISI 304.

For all the types above you can have a version with stud bolts, spring and all the setting up devices made of steel AISI 304.

Tous ces modèles sont disponibles avec les goujons, les ressorts et les accessoires de montage en acier AISI 304.

Para todos los modelos es posible realizar una versión con pasadores de deslizamiento, muelle y detalles de montaje de

TO2 O ... INOXKU
TO2 T ... INOXKU

EXAMPLE COD: TO2 O 34S INOXKU

COD + INOXKU

BOCCOLE DI SCORRIMENTO PTFE
GLIDE BUSHINGS IN PTFE
DOUILLES DE COULISSEMENT PTFE
MANGUITOS DESLIZANTES PTFE

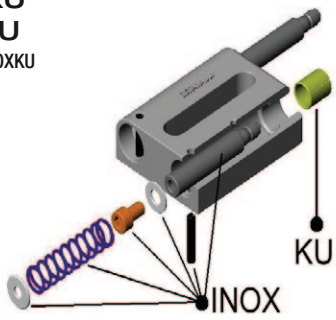

TO3

Made in Italy ZETASASSI® Parma ITALY

Tendicatena automatici lineari a molla TO3 costituiti da una base in una speciale lega di alluminio robustissima con un carico di rottura di 440MPa, ed antigrippaggio, che permette il perfetto scorrimento dei perni zincati in acciaio ad alta resistenza, dove viene fissata la testa o pattino tendicatena in polietilene 1'000'000 UHMW.

TO3 automatic linear spring-action chain tensioners consisting of a base in special, very sturdy, antiseize aluminum alloy with tensile strength of 440MPa that ensures perfect glide on high tensile strength galvanized steel rods, to which the chain tensioning head or shoe in polyethylene 1,000,000 UHMW is fastened.

Tendeurs de chaîne automatiques linéaires à ressort TO3 composés d'une base en alliage spécial d'aluminium extrêmement résistant avec charge de rupture de 440MPa et anti-grippage, qui permet le coulissement parfait des tiges en acier galvanisé à haute résistance, sur laquelle est fixé la tête ou le patin tendeur de chaîne en polyéthylène 1'000'000 UHMW.

Tensores de cadena automáticos lineales de muelle TO3 constituidos por un cuerpo de una aleación especial de aluminio súper resistente con una carga de rotura de 440 MPa y antigripaje, que permite el perfecto deslizamiento de los pasadores galvanizados de acero de alta resistencia, donde se fija el cabezal o el patín tensor de cadena de polietileno 1.000.000 UHMW.

NEWTON 300-650

NEWTON INOX 250-450

Range -50°+80°C

Chain
1"x17 mm 16B 1-2-3
1"1/4x3/4" 20B 1-2-3
1"1/2x1" 24B 1-2-3
1"3/4x1"1/4 28B 1-2
2"x1"1/4 32B 1-2
ASA80 16A 1-2-3
ASA100 20A 1-2-3
ASA120 24A 1-2

Lega di alluminio speciale antigrippaggio
Special aluminum alloy that avoids seizure
Alliage d'aluminium anti-grippage
Aleación especial de aluminio antigripaje

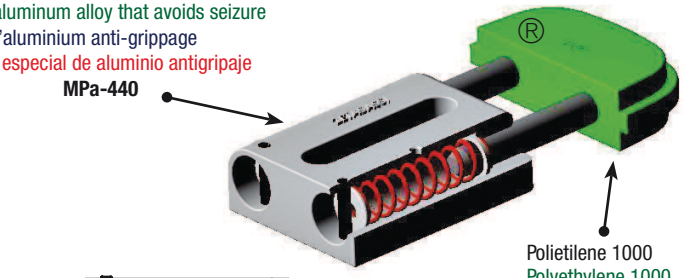

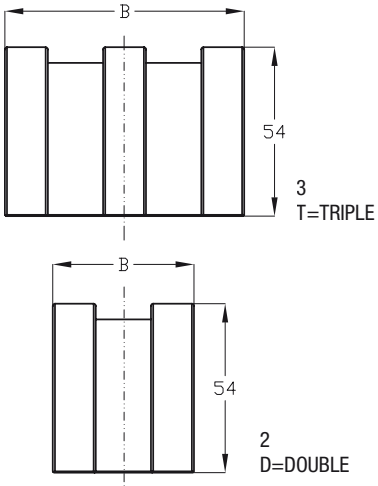

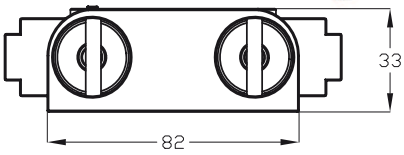

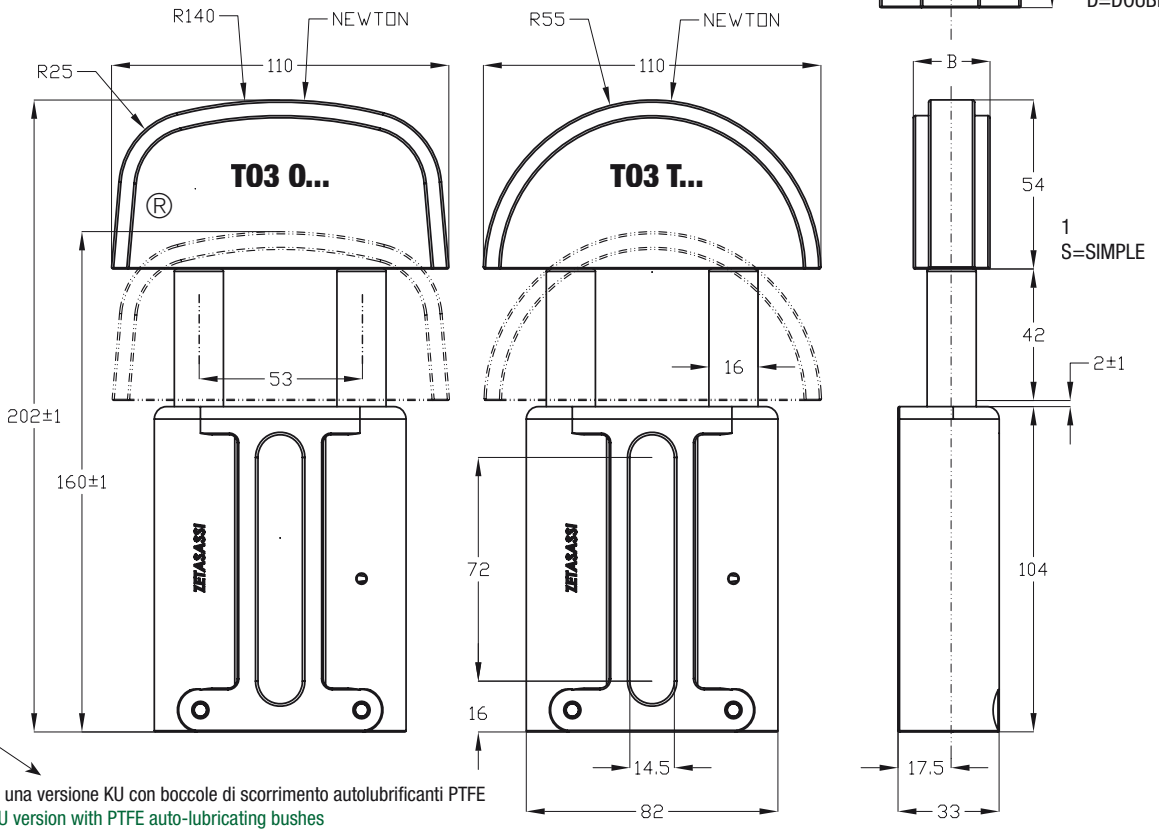

COD+KU

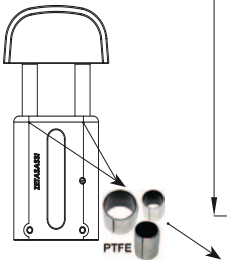

Per tutti i modelli esiste una versione KU con boccole di scorrimento autolubrificanti PTFE
For all types we have KU version with PTFE auto-lubricating bushes
Tous nos modèles sont disponibles en version KU avec douilles de coulissement PTFE
Para todos los modelos existe una versión KU con manguitos deslizantes autolubricantes PTFE

COD O	COD T	B	NEWTON MIN	NEWTON MAX	PASSO CATENA / CHAIN PITCH / PASO DE LA CADENA / PAS DE LA CHAÎNE		KG
			1"				
T0301S	T03T1S	25	300	650	1" x 17 mm	16B1	1,01
	T03T1D	46	300	650	1" x 17 mm	16B2	1,07
	T03T1T	78	300	650	1" x 17 mm	16B3	1,2
			1"1/4				
T030114S	T03T114S	25	300	650	1"1/4 x 3/4"	20B1	1,01
	T03T114D	54	300	650	1"1/4 x 3/4"	20B2	1,11
	T03T114T	90	300	650	1"1/4 x 3/4"	20B3	1,25
			1"1/2				
T030112S	T03T112S	25	300	650	1"1/2 x 1"	24B1	1,01
	T03T112D	71	300	650	1"1/2 x 1"	24B2	1,17
	T03T112T	119	300	650	1"1/2 x 1"	24B3	1,36
			1"3/4				
	T03T134S	29,5	300	650	1"3/4 x 1"1/4	28B1	1,01
	T03T134D	88	300	650	1"3/4 x 1"1/4	28B2	1,24
			2"				
	T03T2S	29,5	300	650	2" x 1"1/4	32B1	1,01
	T03T2D	88	300	650	2" x 1"1/4	32B2	1,24
			ASA80				
T030ASA80S	T03TASA80S	25	300	650	ASA80	16A.1	1,01
	T03TASA80D	44,3	300	650	ASA80.2	16A.2	1,07
	T03TASA80T	73,6	300	650	ASA80.3	16A.3	1,18
			ASA100				
T030ASA100S	T03TASA100S	25	300	650	ASA100	20A.1	1,01
	T03TASA100D	54	300	650	ASA100.2	20A.2	1,11
	T03TASA100T	90	300	650	ASA100.3	20A.3	1,25
			ASA120				
T030ASA120S	T03TASA120S	25	300	650	ASA120	24A.1	1,01
	T03TASA120D	70	300	650	ASA120.2	24A.2	1,17

TO3 O ...
TO3 T ...

EXAMPLE COD: TO3 O 1S

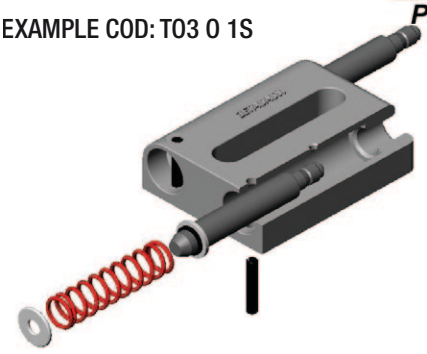

TO3 O ... KU
TO3 T ... KU

EXAMPLE COD: TO3 O 1S KU

COD + KU
BOCCOLE DI SCORRIMENTO PTFE
GLIDE BUSHINGS IN PTFE
DOUILLES DE COULISSEMENT PTFE
MANGUITOS DESLIZANTES PTFE

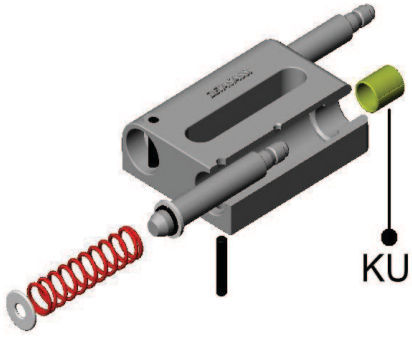

COD O	COD T	B	NEWTON MIN	NEWTON MAX	PASSO CATENA / CHAIN PITCH / PASO DE LA CADENA / PAS DE LA CHAÎNE		KG
			1"				
T0301SINOX	T03T1SINOX	25	250	450	1" x 17 mm	16B1	1,01
	T03T1DINOX	46	250	450	1" x 17 mm	16B2	1,07
	T03T1TINOX	78	250	450	1" x 17 mm	16B3	1,2
			1"1/4				
T030114SINOX	T03T114SINOX	25	250	450	1"1/4 x 3/4"	20B1	1,01
	T03T114DINOX	54	250	450	1"1/4 x 3/4"	20B2	1,11
	T03T114TINOX	90	250	450	1"1/4 x 3/4"	20B3	1,25
			1"1/2				
T030112SINOX	T03T112SINOX	25	250	450	1"1/2 x 1"	24B1	1,01
	T03T112DINOX	71	250	450	1"1/2 x 1"	24B2	1,17
	T03T112TINOX	119	250	450	1"1/2 x 1"	24B3	1,36
			1"3/4				
	T03T134SINOX	29,5	250	450	1"3/4 x 1"1/4	28B1	1,01
	T03T134DINOX	88	250	450	1"3/4 x 1"1/4	28B2	1,24
			2"				
	T03T2SINOX	29,5	250	450	2" x 1"1/4	32B1	1,01
	T03T2DINOX	88	250	450	2" x 1"1/4	32B2	1,24
			ASA80				
T030ASA80SINOX	T03TASA80SINOX	25	250	450	ASA80	16A.1	1,01
	T03TASA80DINOX	44,3	250	450	ASA80.2	16A.2	1,07
	T03TASA80TINOX	73,6	250	450	ASA80.3	16A.3	1,18
			ASA100				
T030ASA100SINOX	T03TASA100SINOX	25	250	450	ASA100	20A.1	1,01
	T03TASA100DINOX	54	250	450	ASA100.2	20A.2	1,11
	T03TASA100TINOX	90	250	450	ASA100.3	20A.3	1,25
			ASA120				
T030ASA120SINOX	T03TASA120SINOX	25	250	450	ASA120	24A.1	1,01
	T03TASA120DINOX	70	250	450	ASA120.2	24A.2	1,17

TO3 O ... INOX
TO3 T ... INOX

NEWTON INOX 250-450

COD + INOX
EXAMPLE COD: TO3 O 1S INOX

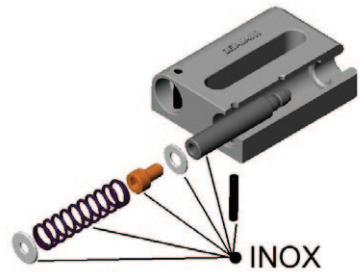

Per tutti i modelli è possibile realizzare una versione con perni di scorrimento, molla e particolari di montaggio in acciaio AISI 304.

For all the types above you can have a version with stud bolts, spring and all the setting up devices made of steel AISI 304.

Tous ces modèles sont disponibles avec les goujons, les ressorts et les accessoires de montage en acier AISI 304.

Para todos los modelos es posible realizar una versión con pasadores de deslizamiento, muelle y detalles de montaje de acero AISI 304.

TO3 O ... INOXKU
TO3 T ... INOXKU

EXAMPLE COD: TO3 O 1S INOXKU

COD + INOXKU
BOCCOLE DI SCORRIMENTO PTFE
GLIDE BUSHINGS IN PTFE
DOUILLES DE COULISSEMENT PTFE
MANGUITOS DESLIZANTES PTFE

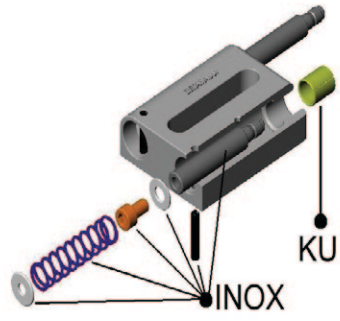

TO SS

Made in Italy ZETASASSI® Parma ITALY

Tendicatena automatici lineari a molla TO SS completamente in acciaio inox, hanno la base ricavata dal pieno in AISI 304, boccole PTFE per lo scorrimento dei perni e tutte le parti meccaniche e di serraggio in acciaio inox AISI 304/316, le molle in AISI 302. Forniti di pattino tendicatena in polietilene 1'000'000 UHMW.

TO SS automatic linear spring-action chain tensioners, completely in stainless steel has the base machined from solid AISI 304, PTFE bushings for rod glide and all mechanical parts and fasteners in AISI 304/316, spring in AISI 302. Equipped with chain tensioning shoe in polyethylene 1,000,000 UHMW.

Tendeurs de chaîne automatiques linéaires à ressort TO SS, entièrement en acier inoxydable, a une base en acier plein AISI 304, des douilles de PTFE pour le coulissement des tiges et toutes les pièces mécaniques et de serrage en acier inoxydable AISI 304/316, les ressorts en AISI 302. Livrés avec patin tendeur de chaîne en polyéthylène 1'000'000 UHMW

Tensores de cadena automáticos lineales de muelle TO SS, completamente de acero inoxidable, tienen el cuerpo obtenido de pieza maciza de AISI 304, manguitos PTFE para el deslizamiento de los pasadores y todas las partes mecánicas y de apriete de acero inoxidable AISI 304/316, los muelles de AISI 302. Dotados de patín tensor de cadena de polietileno 1.000.000 UHMW.

NEWTON INOX
TO1-SS 110-240
TO2-SS 210-350
TO3-SS 250-450

Range
-50°+80°C

Chain

TO1-SS
U=8x3 05B1 & <08B-1
3/8"x7/32" 06B-1-2-3
1/2"x5/16" 08B-1-2-3
5/8"x3/8" 10B-1-2-3
ASA35 06C-1-2-3
ASA40 08A-1-2-3

TO2-SS
5/8"x3/8" 10B 1-2-3
3/4"x7/16" 12B 1-2-3
1"x17 mm 16B 1-2
ASA50 10A 1-2-3
ASA60 12A 1-2-3

TO3-SS
1"x17 mm 16B 1-2-3
1"1/4x3/4" 20B 1-2-3
1"1/2x1" 24B 1-2-3
1"3/4x1"1/4 28B 1-2
2"x1"1/4 32B 1-2
ASA80 16A 1-2-3
ASA100 20A 1-2-3
ASA120 24A 1-2

Inox
Full Stainless steel

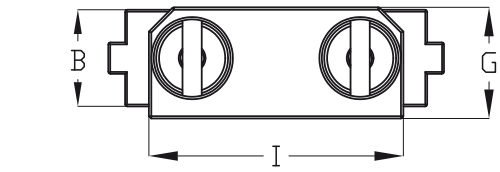

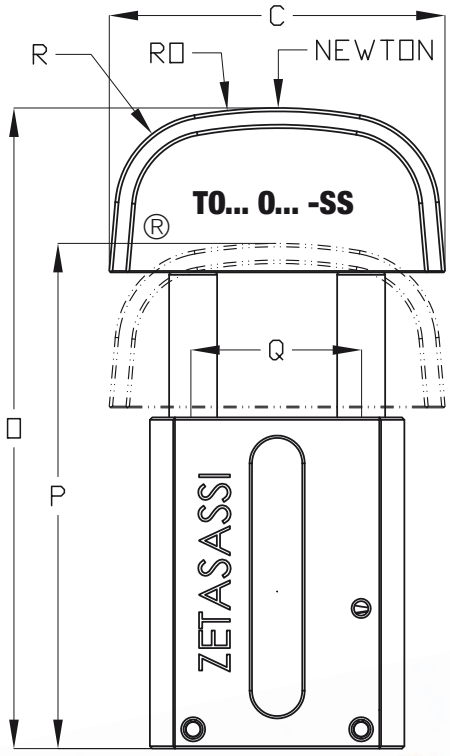

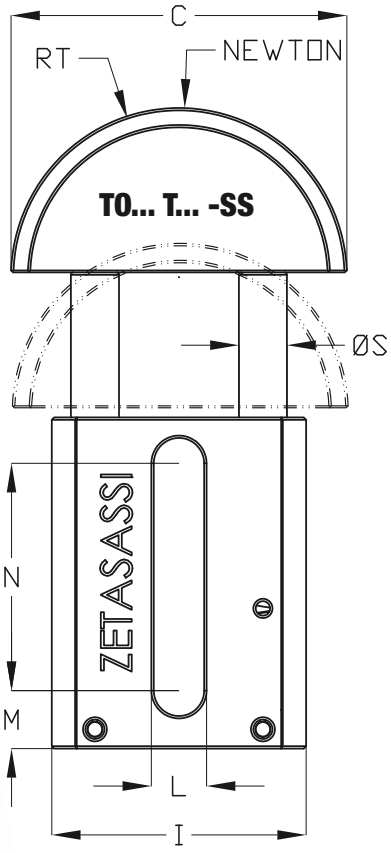

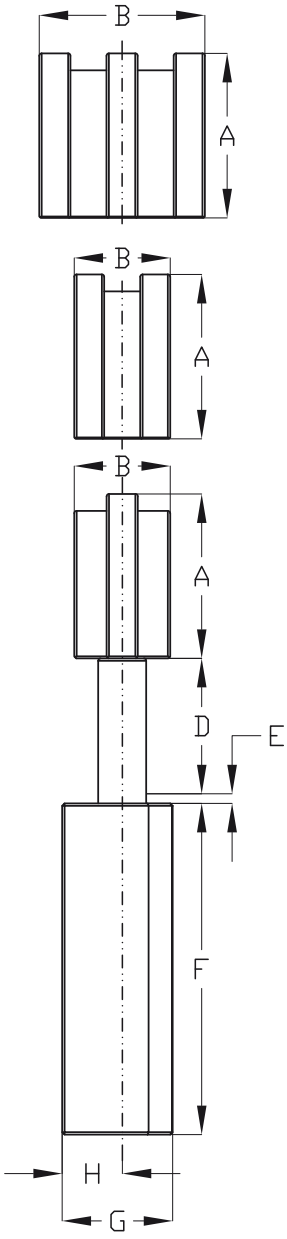

Acciaio inossidabile
Stainless steel
Acier inoxydable
Acero inoxidable

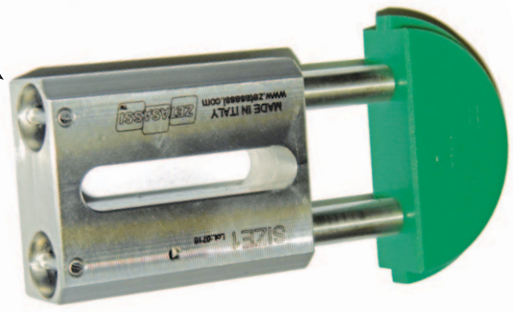

Polietilene 1000
Polyethylene 1000
Polyéthylène 1000
Polietileno 1000

TO SS

TO(1-2-3) O ...-SS
TO(1-2-3) T ...-SS

EXAMPLE COD: T02 0 34S -SS

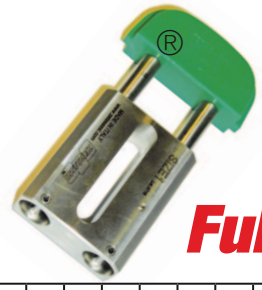

Made in Italy ZETASASSI® Parma ITALY

Inox
Full Stainless steel

	CODE 0	CODE T	NEWTON MIN	NEWTON MAX	PASSO CATENA / CHAIN PITCH / PASO DE LA CADENA / PAS DE LA CHAÎNE		A	B	C	D	E±1	F	G	H	I	L	M	N	O±1	P±1	Q	R	RO	RT	S	KG
	T01-SS																									
U	T010U-SS	T01TU-SS	110	240	8x3 - 3/8" - 1/2"		34	20	70	26	4	68,5	23	12,5	53	10,5	12	47	133	107	35	20	100	35	10	0.51
3/8"	T01038S-SS	T01T38S-SS			3/8" x 7/32"	06B1		20																		0,51
	T01038D-SS	T01T38D-SS			3/8" x 7/32"	06B2		20																		0,51
		T01T38T-SS			3/8" x 7/32"	06B3		26																		0,52
1/2"	T01012S-SS	T01T12S-SS			1/2" x 5/16"	08B1		20																		0,51
	T01012D-SS	T01T12D-SS			1/2" x 5/16"	08B2		20																		0,51
		T01T12T-SS			1/2" x 5/16"	08B3		34,5																		0,53
5/8"	T01058S-SS	T01T58S-SS			5/8" x 3/8"	10B1		20																		0,51
	T01058D-SS	T01T58D-SS			5/8" x 3/8"	10B2		25																		0,52
		T01T58T-SS			5/8" x 3/8"	10B3		41,5																		0,54
ASA35	T010ASA35S-SS	T01TASA35S-SS			ASA35	06C.1		20																		0,51
	T010ASA35D-SS	T01TASA35D-SS			ASA35.2	06C.2		20																		0,51
		T01TASA35T-SS			ASA35.3	06C.3		24,4																		0,52
ASA40	T010ASA40S-SS	T01TASA40S-SS			ASA40	08A.1		20																		0,51
	T010ASA40D-SS	T01TASA40D-SS			ASA40.2	08A.2		25																		0,52
		T01TASA40T-SS			ASA40.3	08A.3		36																		0,53
	T02-SS																									
5/8"	T02058S-SS	T02T58S-SS	210	350	5/8" x 3/8"	10B1	44	22	90	36	4	86	28	15	70	12,5	15	58	170	134	46	20	120	45	12	1,01
	T02058D-SS	T02T58D-SS			5/8" x 3/8"	10B2		25																		1,02
		T02T58T-SS			5/8" x 3/8"	10B3		41,5																		1,05
3/4"	T02034S-SS	T02T34S-SS			3/4" x 7/16	12B1		22																		1,01
	T02034D-SS	T02T34D-SS			3/4" x 7/16	12B2		30																		1,04
		T02T34T-SS			3/4" x 7/16	12B3		49																		1,07
1"	T0201S-SS	T02T1S-SS			1" x 17 mm	16B1		25																		1,02
		T02T1D-SS			1" x 17 mm	16B2		46																		1,06
ASA50	T020ASA50S-SS	T02TASA50S-SS			ASA50	10A.1		22																		1,01
	T020ASA50D-SS	T02TASA50D-SS			ASA50.2	10A.2		30																		1,04
		T02TASA50T-SS			ASA50.3	10A.3		44,8																		1,06
ASA60	T020ASA60S-SS	T02TASA60S-SS			ASA60	12A.1		22																		1,01
		T02TASA60D-SS			ASA60.2	12A.2		34,8																		1,04
		T02TASA60T-SS			ASA60.3	12A.3		57,6																		1,1
	T03-SS																									
1"	T0301S-SS	T03T1S-SS	250	450	1" x 17 mm	16B1	54	25	110	39	6	99	33	17,5	82	14,5	16	67	198	159	53	25	140	55	16	1,56
		T03T1D-SS			1" x 17 mm	16B2		46																		1,62
		T03T1T-SS			1" x 17 mm	16B3		78																		1,75
1" 1/4	T030114S-SS	T03T114S-SS			1"1/4 x 3/4"	20B1		25																		1,56
		T03T114D-SS			1"1/4 x 3/4"	20B2		54																		1,66
		T03T114T-SS			1"1/4 x 3/4"	20B3		90																		1,8
1" 1/2	T030112S-SS	T03T112S-SS			1"1/2 x 1"	24B1		25																		1,56
		T03T112D-SS			1"1/2 x 1"	24B2		71																		1,72
		T03T112T-SS			1"1/2 x 1"	24B3		119																		1,91
1" 3/4		T03T134S-SS			1"3/4 x 1"1/4	28B1		29,5																		1,56
		T03T134D-SS			1"3/4 x 1"1/4	28B2		88																		1,79
2"		T03T2S-SS			2" x 1"1/4	32B1		29,5																		1,56
		T03T2D-SS			2" x 1"1/4	32B2		88																		1,79
ASA80	T030ASA80S-SS	T03TASA80S-SS			ASA80	16A.1		25																		1,56
		T03TASA80D-SS			ASA80.2	16A.2		44,3																		1,62
		T03TASA80T-SS			ASA80.3	16A.3		73,6																		1,73
ASA100	T030ASA100S-SS	T03TASA100S-SS			ASA100	20A.1		25																		1,56
		T03TASA100D-SS			ASA100.2	20A.2		54																		1,66
		T03TASA100T-SS			ASA100.3	20A.3		90																		1,8
ASA120	T030ASA120S-SS	T03TASA120S-SS			ASA120	24A.1		25																		1,56
		T03TASA120D-SS			ASA120.2	24A.2		70																		1,72

NT1 NT2

Made in Italy ZETASSI® Parma ITALY

Tendicatena automatici lineari a molla NT costituiti da una base in alluminio con carico di rottura di 240MPa, completamente chiusa per bloccare infiltrazioni di agenti esterni, lo scorrimento dei perni zincati in acciaio ad alta resistenza, dove viene fissata la testa o pattino tendicatena in polietilene 1'000'000 UHMW, avviene grazie a delle boccole di scorrimento in materiale plastico autolubrificante.

NT automatic linear spring-action chain tensioners consisting of an aluminum base with tensile strength of 240MPa, completely sealed to prevent infiltration by external agents. The chain tensioner, with its self-lubricating plastic glide bushings, glides on high tensile strength galvanized steel rods to which the chain tensioning head or shoe in polyethylene 1,000,000 UHMW is fastened.

Tendeurs de chaîne automatiques linéaires à ressort NT composés d'une base en aluminium avec charge de rupture de 240MPa complètement hermétique contre les infiltrations d'agents externes, sur laquelle est fixé la tête ou le patin tendeur de chaîne en polyéthylène 1'000'000 UHMW. Le coulissement des tiges en acier galvanisé à haute résistance a lieu dans des douilles de coulissement en plastique auto-lubrifiant.

Tensores de cadena automáticos lineales de muelle NT constituidos por un cuerpo de aluminio con carga de rotura de 240 MPa, completamente cerrada para bloquear infiltraciones de agentes externos. El deslizamiento de los pasadores galvanizados de acero de alta resistencia, donde se fija el cabezal o el patín tensor de cadena de polietileno 1.000.000 UHMW, se produce gracias a unos manguitos deslizantes de material plástico autolubricante.

NEWTON
NT1 130-250
NT2 180-420

NEWTON INOX
NT1 110-240
NT2 210-350

Range
-50°+80°C

Chain

NT1
U=8x3 05B1 & <08B-1
3/8"x7/32" 06B-1-2-3
1/2"x5/16" 08B-1-2-3
5/8"x3/8" 10B-1-2-3
ASA35 06C-1-2-3
ASA40 08A-1-2-3

NT2
5/8"x3/8" 10B 1-2-3
3/4"x7/16" 12B 1-2-3
1"x17 mm 16B 1-2
ASA50 10A 1-2-3
ASA60 12A 1-2-3

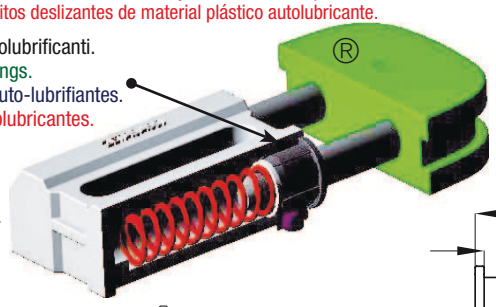

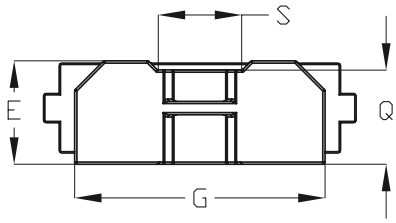

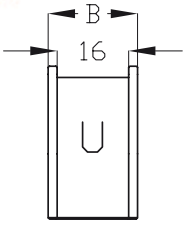

U=8x3 05B1 & <08B-1

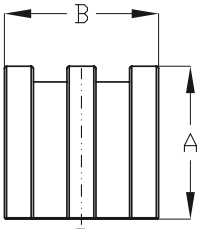

3
T=TRIPLE

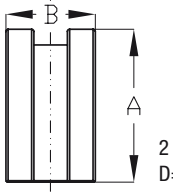

2
D=DOUBLE

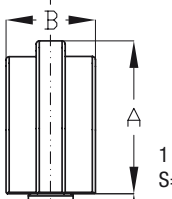

1
S=SIMPLE

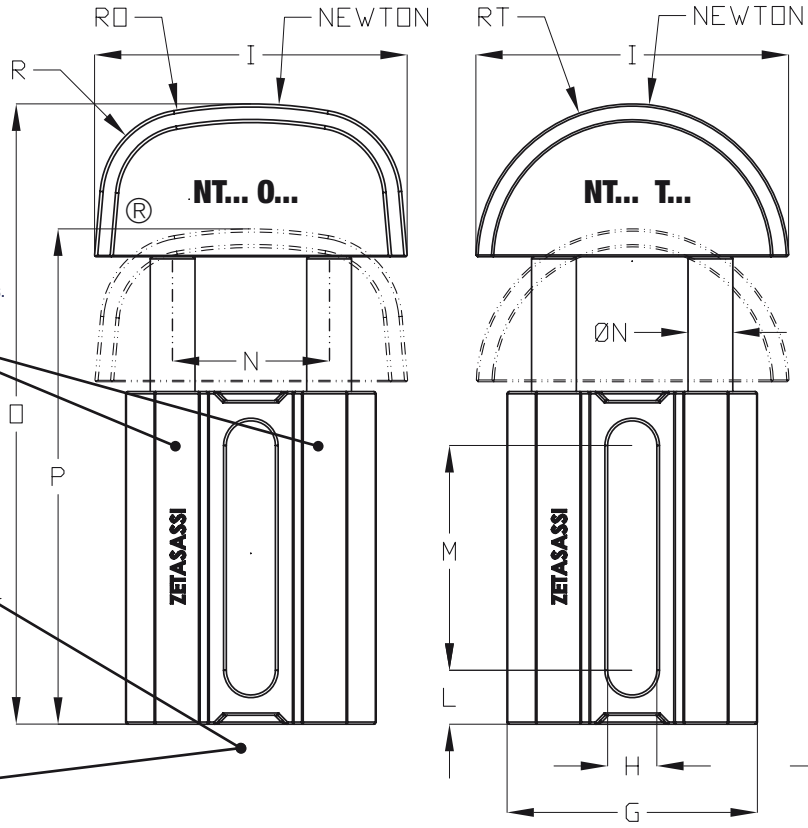

Boccole di scorrimento autolubrificanti.
Self-lubricating glide bushings.
Douilles de coulissement auto-lubrifiantes.
Manguitos deslizantes autolubricantes.

Fusione chiusa contro infiltrazioni
Closed base against the infiltration
Base fermée contre infiltrations
Base cerrada contra infiltraciones

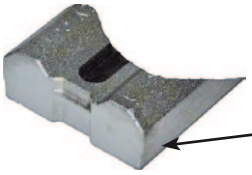

NT1 O... - NT2 O...
NT1 T... - NT2 T...

boccole di scorrimento autolubrificanti
auto-lubricating bushes
douilles de coulissement auto-lubrifiantes
manguitos deslizantes autolubricantes

Made in Italy ZETASASSI® Parma ITALY

COD O	COD T	NEWTON MIN	NEWTON MAX	PASSO CATENA / CHAIN PITCH / PASO DE LA CADENA / PAS DE LA CHAÎNE		A	B	C	D	E	F	G	H	I	L	M	N	ØN	O	P	Q	R	RO	RT	S	KG
NT1																										
U = 8x3 - 3/8" - 1/2"																										
NT10U	NT1TU	130	250	8x3 - 3/8" - 1/2"		34	20	28	74	23	12,5	56	11	70	12	50	35	10	138	110	21	20	100	35	22	0,25
3/8"																										
NT1038S	NT1T38S	130	250	3/8" x 7/32"	06B1		20																			0,25
NT1038D	NT1T38D	130	250	3/8" x 7/32"	06B2	34	20	28	74	23	12,5	56	11	70	12	50	35	10	138	110	21	20	100	35	22	0,25
	NT1T38T	130	250	3/8" x 7/32"	06B3		26																			0,25
1/2"																										
NT1012S	NT1T12S	130	250	1/2" x 5/16"	08B1		20																			0,25
NT1012D	NT1T12D	130	250	1/2" x 5/16"	08B2	34	20	28	74	23	12,5	56	11	70	12	50	35	10	138	110	21	20	100	35	22	0,25
	NT1T12T	130	250	1/2" x 5/16"	08B3		34,5																			0,27
5/8"																										
NT1058S	NT1T58S	130	250	5/8" x 3/8"	10B1		20																			0,25
NT1058D	NT1T58D	130	250	5/8" x 3/8"	10B2	34	25	28	74	23	12,5	56	11	70	12	50	35	10	138	110	21	20	100	35	22	0,26
	NT1T58T	130	250	5/8" x 3/8"	10B3		41,5																			0,28
ASA35																										
NT10ASA35S	NT1TASA35S	130	250	ASA35	06C.1		20																			0,25
NT10ASA35D	NT1TASA35D	130	250	ASA35.2	06C.2	34	20	28	74	23	12,5	56	11	70	12	50	35	10	138	110	21	20	100	35	22	0,25
	NT1TASA35T	130	250	ASA35.3	06C.3		24,4																			0,25
ASA40																										
NT10ASA40S	NT1TASA40S	130	250	ASA40	08A.1		20																			0,25
NT10ASA40D	NT1TASA40D	130	250	ASA40.2	08A.2	34	25	28	74	23	12,5	56	11	70	12	50	35	10	138	110	21	20	100	35	22	0,26
	NT1TASA40T	130	250	ASA40.3	08A.3		36																			0,27
NT2																										
5/8"																										
NT2058S	NT2T58S	180	420	5/8" x 3/8"	10B1		22																			0,44
NT2058D	NT2T58D	180	420	5/8" x 3/8"	10B2	44	25	36	87	28	15	70	12,5	90	15	57	46	12	169	133	23	20	120	45	26	0,45
	NT2T58T	180	420	5/8" x 3/8"	10B3		41,5																			0,48
3/4"																										
NT2034S	NT2T34S	180	420	3/4" x 7/16"	12B1		22																			0,44
NT2034D	NT2T34D	180	420	3/4" x 7/16"	12B2	44	30	36	87	28	15	70	12,5	90	15	57	46	12	169	133	23	20	120	45	26	0,46
	NT2T34T	180	420	3/4" x 7/16"	12B3		49																			0,5
1"																										
NT201S	NT2T1S	180	420	1" x 17mm	16B1	44	25	36	87	28	15	70	12,5	90	15	57	46	12	169	133	23	20	120	45	26	0,44
	NT2T1D	180	420	1" x 17mm	16B2		46																			0,49
ASA50																										
NT20ASA50S	NT2TASA50S	180	420	ASA50	10A.1		22																			0,44
NT20ASA50D	NT2TASA50D	180	420	ASA50.2	10A.2	44	30	36	87	28	15	70	12,5	90	15	57	46	12	169	133	23	20	120	45	26	0,46
	NT2TASA50T	180	420	ASA50.3	10A.3		44,8																			0,49
ASA60																										
NT20ASA60S	NT2TASA60S	180	420	ASA60	12A.1		22																			0,44
	NT2TASA60D	180	420	ASA60.2	12A.2	44	34,8	36	87	28	15	70	12,5	90	15	57	46	12	169	133	23	20	120	45	26	0,46
	NT2TASA60T	180	420	ASA60.3	12A.3		57,6																			0,52

NT1 O... - NT2 O...
NT1 T... - NT2 T...

EXAMPLE COD: NT1 O 12S

Boccole di scorrimento autolubrificanti.
Self-lubricating glide bushings.
Douilles de coulissement auto-lubrifiantes.
Manguitos deslizantes autolubricantes.

NT1 O...INOX - NT2 O...INOX
NT1 T...INOX - NT2 T...INOX

COD + INOX
EXAMPLE COD: NT1 O 12S INOX

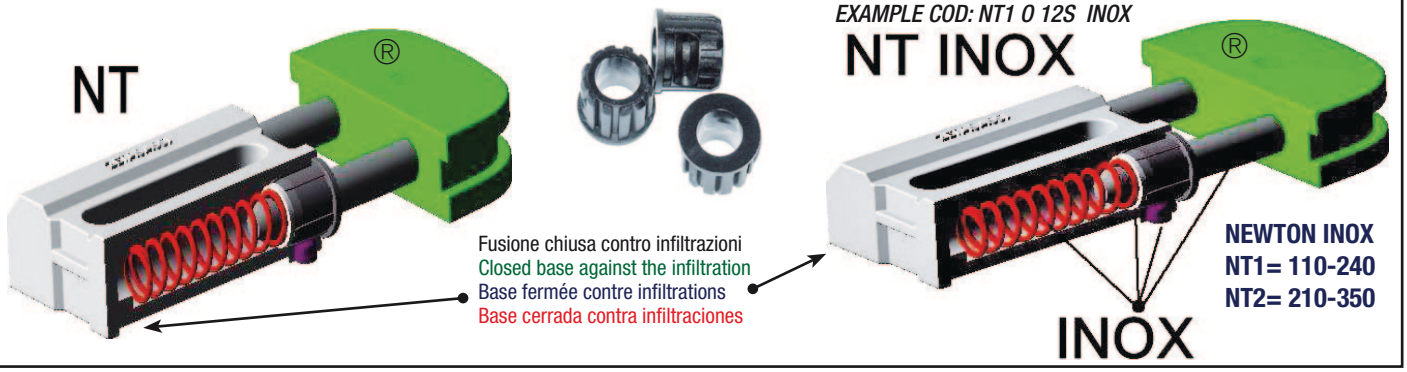

Fusione chiusa contro infiltrazioni
Closed base against the infiltration
Base fermée contre infiltrations
Base cerrada contra infiltraciones

NEWTON INOX
NT1= 110-240
NT2= 210-350

TA05

Made in Italy ZETASASSI® Parma ITALY

Tendicatena automatici lineari a molla TA05 costituiti da una base in materiale plastico PA66+Bisolfuro di molibdeno antigrippaggio, che permette il perfetto scorrimento dei perni zincati in acciaio ad alta resistenza, dove viene fissata la testa o pattino tendicatena in polietilene 1'000'000 UHMW.

TA05 automatic linear spring-action chain tensioners consisting of a base in PA66+Molibden disulfide antiseize plastic that ensures perfect glide on high tensile strength galvanized steel rods, to which the chain tensioning head or shoe in polyethylene 1,000,000 UHMW is fastened.

Tendeurs de chaîne automatiques linéaires à ressort TA05 composés d'une base en plastique PA66+ bisulfure de molybdène anti-grippage, qui permet le coulissement parfait des tiges en acier galvanisé à haute résistance, sur laquelle est fixé la tête ou le patin tendeur de chaîne en polyéthylène 1'000'000 UHMW.

Tensores de cadena automáticos lineales de muelle TA05 constituidos por un cuerpo de material plástico PA66+Bisulfuro de molibdeno antigripaje, que permite el perfecto deslizamiento de los pasadores galvanizados de acero de alta resistencia, donde se fija el cabezal o el patín tensor de cadena de polietileno 1.000.000 UHMW.

NEWTON
130-250

NEWTON
INOX
110-240

Range
-40+65°C

Chain
3/8"x7/32" 06B-1-2-3
1/2"x5/16" 08B-1-2-3
ASA35 06C-1-2-3
ASA40 08A-1-2-3

PA66+Bisolfuro di molibdeno
PA66+Molybdenum disulfide
PA66+Bisulfure de molybdène
PA66+Disulfuro de molibdeno

Polietilene 1000
Polyethylene 1000
Polyéthylène 1000
Polietileno 1000

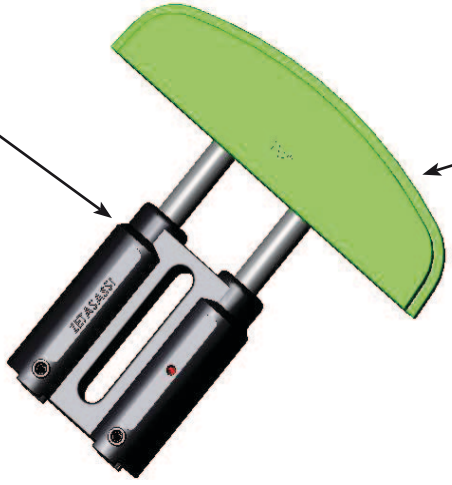

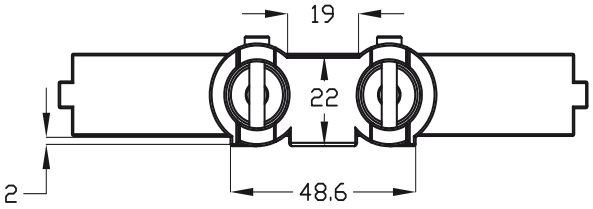

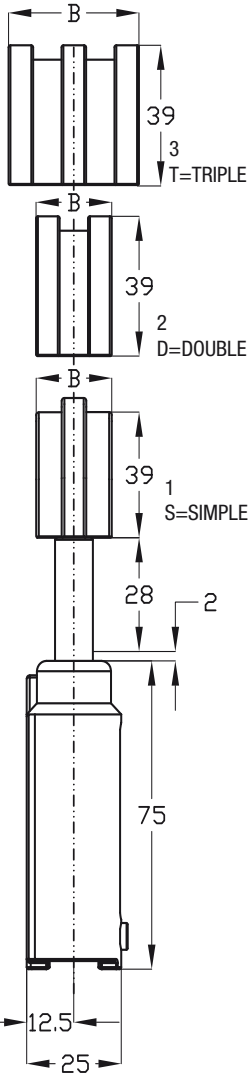

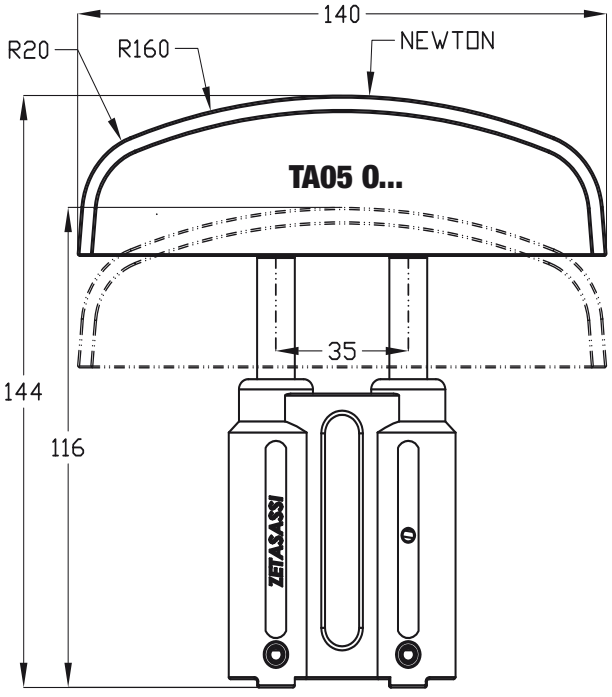

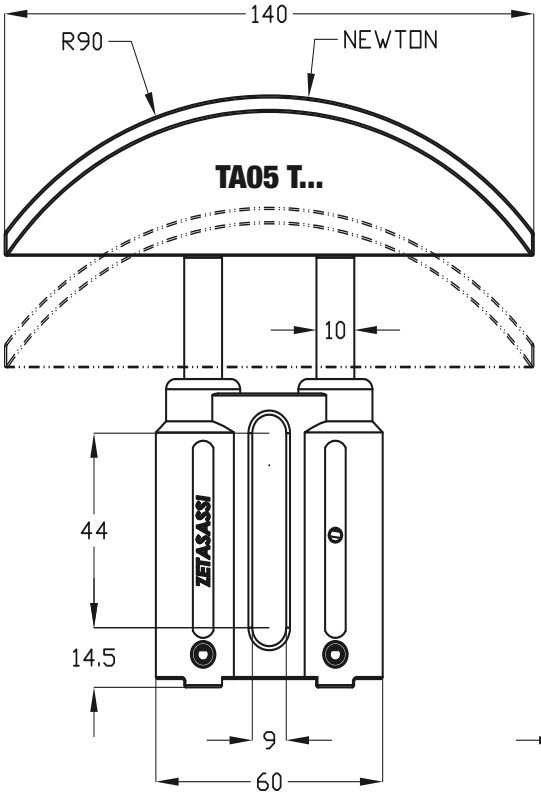

TA05 O ...
TA05 T ...

EXAMPLE COD: TA05 O 12S

CODE O	CODE T	B	NEWTON MIN	NEWTON MAX	PASSO CATENA / CHAIN PITCH / PASO DE LA CADENA / PAS DE LA CHAÎNE		KG
			3/8"				
TA05038S	TA05T38S	20	130	250	3/8" x 7/32"	06B1	0,23
TA05038D	TA05T38D	20	130	250	3/8" x 7/32"	06B2	0,23
	TA05T38T	26	130	250	3/8" x 7/32"	06B3	0,25
			1/2"				
TA05012S	TA05T12S	20	130	250	1/2" x 5/16"	08B1	0,23
TA05012D	TA05T12D	20	130	250	1/2" x 5/16"	08B2	0,23
	TA05T12T	34,5	130	250	1/2" x 5/16"	08B3	0,29
			ASA35				
TA050ASA35S	TA05TASA35S	20	130	250	ASA35	06C.1	0,23
TA050ASA35D	TA05TASA35D	20	130	250	ASA35.2	06C.2	0,23
	TA05TASA35T	24,4	130	250	ASA35.3	06C.3	0,24
			ASA40				
TA050ASA40S	TA05TASA40S	20	130	250	ASA40	08A.1	0,23
TA050ASA40D	TA05TASA40D	25	130	250	ASA40.2	08A.2	0,24
	TA05TASA40T	36	130	250	ASA40.3	08A.3	0,29

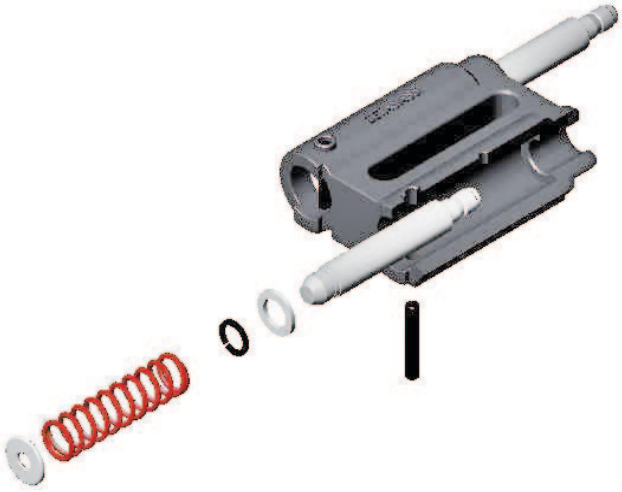

TO05 DP1 O ... INOX
TO05 DP1 T ... INOX

NEWTON INOX
110-240

COD+INOX
EXAMPLE COD: TA05 O 12S INOX

Per tutti i modelli è possibile realizzare una versione con perni di scorrimento, molla e particolari di montaggio in acciaio AISI 304.

For all the types above you can have a version with stud bolts, spring and all the setting up devices made of steel AISI 304.

Tous ces modèles sont disponibles avec les goujons, les ressorts et les accessoires de montage en acier AISI 304.

Para todos los modelos es posible realizar una versión con pasadores de deslizamiento, muelle y detalles de montaje de acero AISI 304.

CODE O	CODE T	B	NEWTON MIN	NEWTON MAX	PASSO CATENA / CHAIN PITCH / PASO DE LA CADENA / PAS DE LA CHAÎNE		KG
			3/8"				
TA05038SINOX	TA05T38SINOX	20	110	240	3/8" x 7/32"	06B1	0,23
TA05038DINOX	TA05T38DINOX	20	110	240	3/8" x 7/32"	06B2	0,23
	TA05T38TINOX	26	110	240	3/8" x 7/32"	06B3	0,25
			1/2"				
TA05012SINOX	TA05T12SINOX	20	110	240	1/2" x 5/16"	08B1	0,23
TA05012DINOX	TA05T12DINOX	20	110	240	1/2" x 5/16"	08B2	0,23
	TA05T12TINOX	34,5	110	240	1/2" x 5/16"	08B3	0,29
			ASA35				
TA050ASA35SINOX	TA05TASA35SINOX	20	110	240	ASA35	06C.1	0,23
TA050ASA35DINOX	TA05TASA35DINOX	20	110	240	ASA35.2	06C.2	0,23
	TA05TASA35TINOX	24,4	110	240	ASA35.3	06C.3	0,24
			ASA40				
TA050ASA40SINOX	TA05TASA40SINOX	20	110	240	ASA40	08A.1	0,23
TA050ASA40DINOX	TA05TASA40DINOX	25	110	240	ASA40.2	08A.2	0,24
	TA05TASA40TINOX	36	110	240	ASA40.3	08A.3	0,29

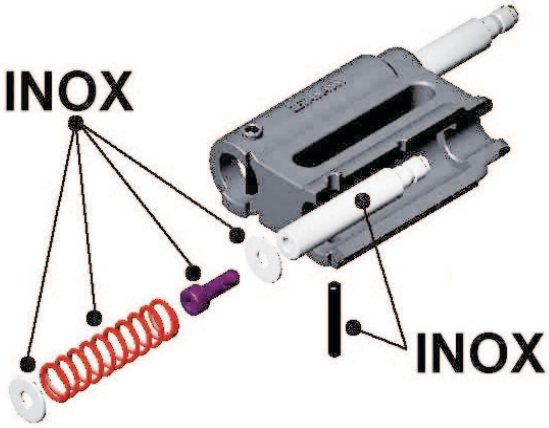

TA1-TA2-TA3

Made in Italy ZETASASSI® Parma ITALY

Tendicatena automatici lineari a molla TA costituiti da una base in una speciale lega di alluminio robustissima con un carico di rottura di 440MPa, ed antigrippaggio, che permette il perfetto scorrimento dei perni zincati in acciaio ad alta resistenza, dove viene fissata la testa o pattino tendicatena in polietilene 1'000'000 UHMW.

TA automatic linear spring-action chain tensioners consisting of a base in special, very sturdy, antiseize aluminum alloy with tensile strength of 440MPa that ensures perfect glide on high tensile strength galvanized steel rods, to which the chain tensioning head or shoe in polyethylene 1,000,000 UHMW is fastened.

Tendeurs de chaîne automatiques linéaires à ressort TA composés d'une base en alliage spécial d'aluminium extrêmement résistant avec charge de rupture de 440MPa et anti-grippage, qui permet le coulissement parfait des tiges en acier galvanisé à haute résistance, sur laquelle est fixé la tête ou le patin tendeur de chaîne en polyéthylène 1'000'000 UHMW.

Tensores de cadena automáticos lineales de muelle TA constituidos por un cuerpo de una aleación especial de aluminio súper resistente con una carga de rotura de 440 MPa y antigripaje, que permite el perfecto deslizamiento de los pasadores galvanizados de acero de alta resistencia, donde se fija el cabezal o el patín tensor de cadena de polietileno 1.000.000 UHMW.

NEWTON
TA1 130-250
TA2 180-420
TA3 300-650

NEWTON INOX
TA1 110-240
TA2 210-350
TA3 250-450

Range
-50°+80°C

Chain

TA1
3/8"x7/32" 06B-1-2-3
1/2"x5/16" 08B-1-2-3
ASA35 06C-1-2-3
ASA40 08A-1-2-3

TA2
5/8"x3/8" 10B 1-2-3
3/4"x7/16" 12B 1-2-3
ASA50 10A 1-2-3
ASA60 12A 1-2-3

TA3
1"x17 mm 16B 1-2-3
1"1/4x3/4" 20B 1-2-3
1"1/2x1" 24B 1-2-3
1"3/4x1"1/4 28B 1
2"x1"1/4 32B 1
ASA80 16A 1-2-3
ASA100 20A 1-2-3
ASA120 24A 1-2

Lega di alluminio speciale antigrippaggio
Special aluminum alloy that avoids seizure
Alliage d'aluminium anti-grippage
Aleación especial de aluminio antigripaje
MPa-440

Polietilene 1000
Polyethylene 1000
Polyéthylène 1000
Polietileno 1000

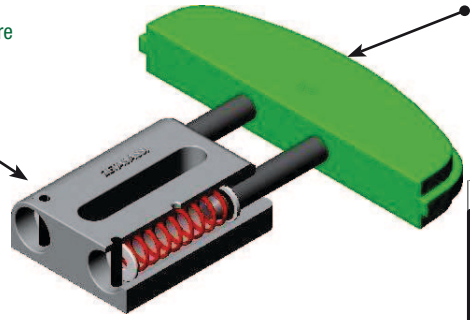

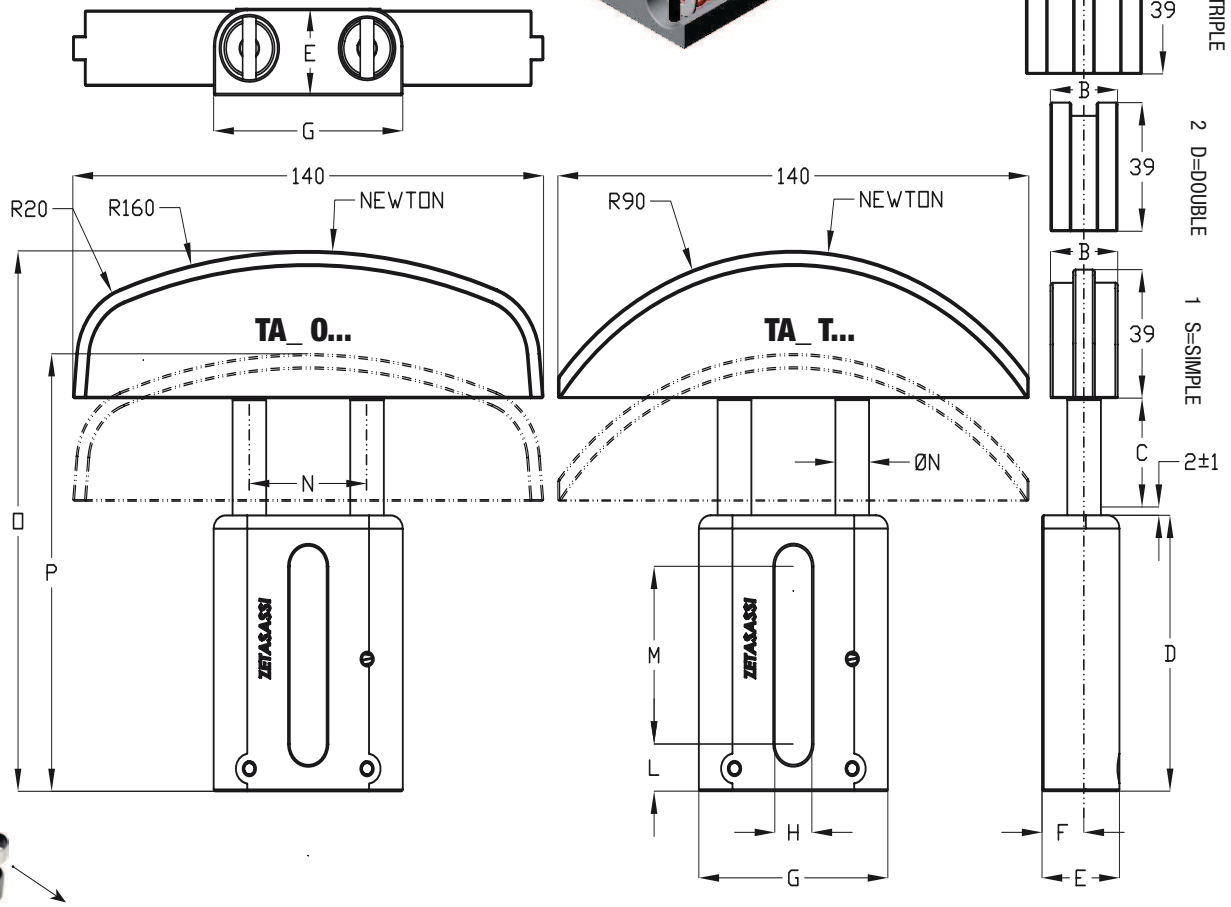

COD+KU

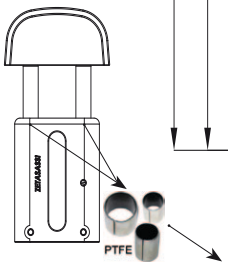

Per tutti i modelli esiste una versione KU con boccole di scorrimento autolubrificanti PTFE
For all types we have KU version with PTFE auto-lubricating bushes
Tous nos modèles sont disponibles en version KU avec douilles de coulissement PTFE
Para todos los modelos existe una versión KU con manguitos deslizantes autolubricantes PTFE

CODE O	CODE T	NEWTON MIN	NEWTON MAX	PASSO CATENA / CHAIN PITCH / PASO DE LA CADENA / PAS DE LA CHAÎNE		B	C	D	E	F	G	H	L	M	N	ØN	O±1	P±1	KG
						TA1													
						3/8"													
TA1038S	TA1T38S	130	250	3/8" x 7/32"	06B1	20													0,4
TA1038D	TA1T38D	130	250	3/8" x 7/32"	06B2	20	29	74	22.5	12,5	56	11	12,5	47	35	10	144	115	0,4
	TA1T38T	130	250	3/8" x 7/32"	06B3	26													0,43
						1/2"													
TA1012S	TA1T12S	130	250	1/2" x 5/16"	08B1	20													0,4
TA1012D	TA1T12D	130	250	1/2" x 5/16"	08B2	20	29	74	22.5	12,5	56	11	12,5	47	35	10	144	115	0,4
	TA1T12T	130	250	1/2" x 5/16"	08B3	34,5													0,46
						ASA35													
TA10ASA35S	TA1TASA35S	130	250	ASA35	06C.1	20													0,4
TA10ASA35D	TA1TASA35D	130	250	ASA35.2	06C.2	20	29	74	22.5	12,5	56	11	12,5	47	35	10	144	115	0,4
	TA1TASA35T	130	250	ASA35.3	06C.3	24,4													0,42
						ASA40													
TA10ASA40S	TA1TASA40S	130	250	ASA40	08A.1	20													0,4
TA10ASA40D	TA1TASA40D	130	250	ASA40.2	08A.2	25	29	74	22.5	12,5	56	11	12,5	47	35	10	144	115	0,42
	TA1TASA40T	130	250	ASA40.3	08A.3	36													0,47
						TA2													
						5/8"													
TA2058S	TA2T58S	180	420	5/8" x 3/8"	10B1	22													0,68
TA2058D	TA2T58D	180	420	5/8" x 3/8"	10B2	25	36	87	28	15	70	12,5	15	58	46	12	164	128	0,69
	TA2T58T	180	420	5/8" x 3/8"	10B3	41,5													0,76
						3/4"													
TA2034S	TA2T34S	180	420	3/4" x 7/16"	12B1	22													0,68
TA2034D	TA2T34D	180	420	3/4" x 7/16"	12B2	30	36	87	28	15	70	12,5	15	58	46	12	164	128	0,71
	TA2T34T	180	420	3/4" x 7/16"	12B3	49													0,79
						ASA50													
TA20ASA50S	TA2TASA50S	180	420	ASA50	10A.1	22													0,68
TA20ASA50D	TA2TASA50D	180	420	ASA50.2	10A.2	30	36	87	28	15	70	12,5	15	58	46	12	164	128	0,71
	TA2TASA50T	180	420	ASA50.3	10A.3	44,8													0,77
						ASA60													
TA20ASA60S	TA2TASA60S	180	420	ASA60	12A.1	22													0,68
	TA2TASA60D	180	420	ASA60.2	12A.2	34,8	36	87	28	15	70	12,5	15	58	46	12	164	128	0,73
	TA2TASA60T	180	420	ASA60.3	12A.3	57,6													0,83
						TA3													
						1"													
TA301S	TA3T1S	300	650	1" x 17mm	16B1	25													1
	TA3T1D	300	650	1" x 17mm	16B2	46	42	104	33	17,5	82	14,5	16	72	53	16	187	145	1,09
	TA3T1T	300	650	1" x 17mm	16B3	78													1,23
						1"1/4													
TA30114S	TA3T114S	300	650	1"1/4 x 3/4"	20B1	25													1
	TA3T114D	300	650	1"1/4 x 3/4"	20B2	54	42	104	33	17,5	82	14,5	16	72	53	16	187	145	1,12
	TA3T114T	300	650	1"1/4 x 3/4"	20B3	90													1,28
						1"1/2													
TA30112S	TA3T112S	300	650	1"1/2 x 1"	24B1	25													1
	TA3T112D	300	650	1"1/2 x 1"	24B2	71	42	104	33	17,5	82	14,5	16	72	53	16	187	145	1,2
	TA3T112T	300	650	1"1/2 x 1"	24B3	119													1,4
						1"3\4													
	TA3T134S	300	650	1"3\4 x 1"1\4	28B1	29,5	42	104	33	17,5	82	14,5	16	72	53	16	187	145	1,02
						2"													
	TA3T2S	300	650	2" x 1"1\4	32B1	29,5	42	104	33	17,5	82	14,5	16	72	53	16	187	145	1,02
						ASA80													
TA30ASA80S	TA3TASA80S	300	650	ASA80	16A.1	25													1
	TA3TASA80D	300	650	ASA80.2	16A.2	44,3	42	104	33	17,5	82	14,5	16	72	53	16	187	145	1,08
	TA3TASA80T	300	650	ASA80.3	16A.3	73,6													1,21
						ASA100													
TA30ASA100S	TA3TASA100S	300	650	ASA100	20A.1	25													1
	TA3TASA100D	300	650	ASA100.2	20A.2	54	42	104	33	17,5	82	14,5	16	72	53	16	187	145	1,12
	TA3TASA100T	300	650	ASA100.3	20A.3	90													1,28
						ASA120													
TA30ASA120S	TA3TASA120S	300	650	ASA120	24A.1	25	42	104	33	17,5	82	14,5	16	72	53	16	187	145	1
	TA3TASA120D	300	650	ASA120.2	24A.2	70													1,19

Made in Italy ZETASASSI® Parma ITALY

TA (1-2-3) O ...
TA (1-2-3) T ...

EXAMPLE COD: TA1 O 38S

TA (1-2-3) O ... KU
TA (1-2-3) T ... KU

COD + KU

BOCCOLE DI SCORRIMENTO PTFE
GLIDE BUSHINGS IN PTFE
DOUILLES DE COULISSEMENT PTFE
MANGUITOS DESLIZANTES PTFE

EXAMPLE COD: TA1 O 38S KU

NEWTON INOX
TA1 110-240
TA2 210-350
TA3 250-450

TA (1-2-3) O ... INOX
TA (1-2-3) T ... INOX

COD+INOX

EXAMPLE COD: TA1 O 38S INOX

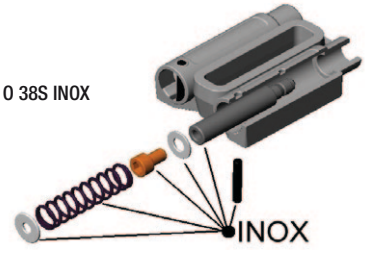

Per tutti i modelli è possibile realizzare una versione con perni di scorrimento, molla e particolari di montaggio in acciaio AISI 304.

For all the types above you can have a version with stud bolts, spring and all the setting up devices made of steel AISI 304.

Tous ces modèles sont disponibles avec les goujons, les ressorts et les accessoires de montage en acier AISI 304.

Para todos los modelos es posible realizar una versión con pasadores de deslizamiento, muelle y detalles de montaje de acero AISI 304.

TA (1-2-3) O ... INOXKU
TA (1-2-3) T ... INOXKU

COD+INOXKU

EXAMPLE COD: TA1 O 38S INOXKU

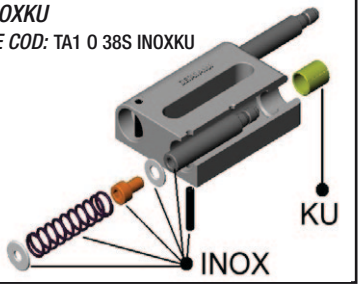

TA SS

Tendicatena automatici lineari a molla TA SS completamente in acciaio inox, hanno la base ricavata dal pieno in AISI 304, boccole PTFE per lo scorrimento dei perni e tutte le parti meccaniche e di serraggio in acciaio inox AISI 304/316, le molle in AISI 302. Forniti di pattino tendicatena in polietilene 1'000'000 UHMW.

TA SS automatic linear spring-action chain tensioners, completely in stainless steel has the base machined from solid AISI 304, PTFE bushings for rod glide and all mechanical parts and fasteners in AISI 304/316, spring in AISI 302. Equipped with chain tensioning shoe in polyethylene 1,000,000 UHMW.

Tendeurs de chaîne automatiques linéaires à ressort TA SS, entièrement en acier inoxydable, a une base en acier plein AISI 304, des douilles de PTFE pour le coulissement des tiges et toutes les pièces mécaniques et de serrage en acier inoxydable AISI 304/316, les ressorts en AISI 302. Livrés avec patin tendeur de chaîne en polyéthylène 1'000'000 UHMW

Tensores de cadena automáticos lineales de muelle TA SS, completamente de acero inoxidable, tienen el cuerpo obtenido de pieza maciza de AISI 304, manguitos PTFE para el deslizamiento de los pasadores y todas las partes mecánicas y de apriete de acero inoxidable AISI 304/316, los muelles de AISI 302. Dotados de patín tensor de cadena de polietileno 1.000.000 UHMW.

Made in Italy ZETASASSI® Parma ITALY

NEWTON INOX
TA1-SS 110-240
TA2-SS 210-350
TA3-SS 250-450

Range
-50°+80°C

Chain

TA1-SS
3/8"x7/32" 06B-1-2-3
1/2"x5/16" 08B-1-2-3
ASA35 06C-1-2-3
ASA40 08A-1-2-3

TA2-SS
5/8"x3/8" 10B 1-2-3
3/4"x7/16" 12B 1-2-3
ASA50 10A 1-2-3
ASA60 12A 1-2-3

TA3-SS
1"x17 mm 16B 1-2-3
1"1/4x3/4" 20B 1-2-3
1"1/2x1" 24B 1-2-3
1"3/4x1"1/4 28B 1
2"x1"1/4 32B 1
ASA80 16A 1-2-3
ASA100 20A 1-2-3
ASA120 24A 1-2

Inox
Full Stainless steel

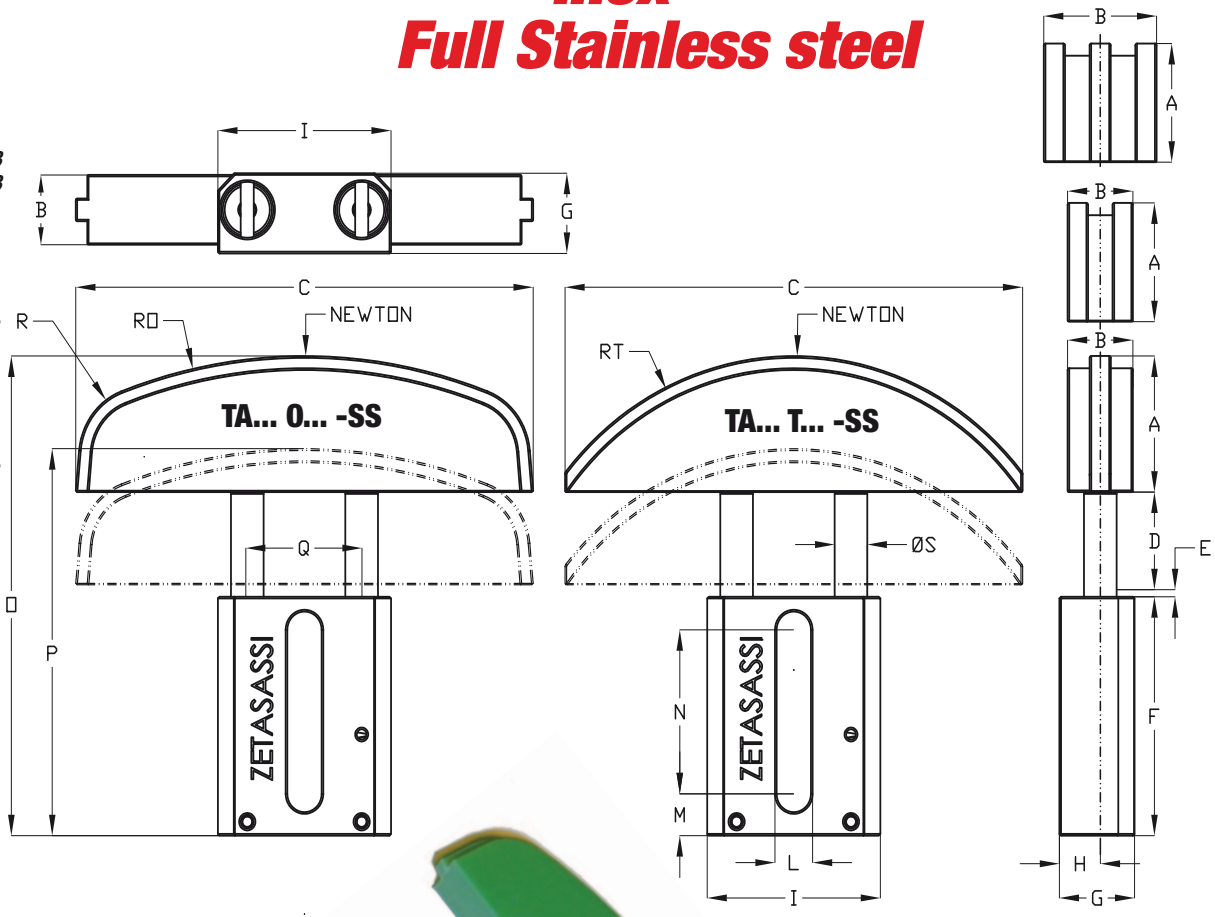

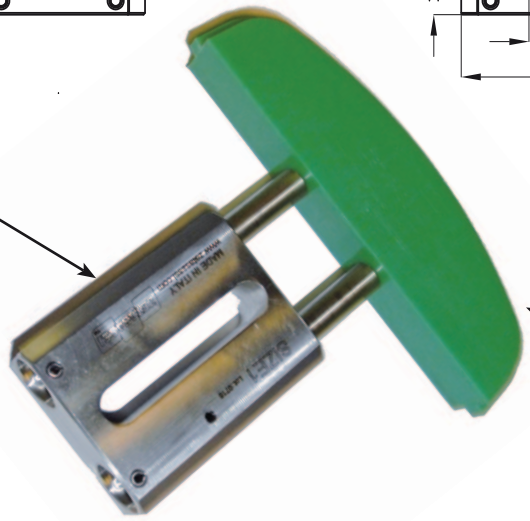

Acciaio inossidabile
Stainless steel
Acier inoxydable
Acero inoxidable

Polietilene 1000
Polyethylene 1000
Polyéthylène 1000
Polietileno 1000

TA SS

TA(1-2-3) O ...-SS
TA(1-2-3) T ...-SS

EXAMPLE COD: TA2 0 34S -SS

Inox
Full Stainless steel

	CODE O	CODE T	NEWTON MIN	NEWTON MAX	PASSO CATENA / CHAIN PITCH / PASO DE LA CADENA / PAS DE LA CHAÎNE		A	B	C	D	E±1	F	G	H	I	L	M	N	O±1	P±1	Q	R	RO	RT	S	KG
TA1-SS																										
3/8"	TA1038S-SS	TA1T38S-SS	110	240	3/8" x 7/32"	06B1	39	20	140	26	4	68,5	23	12,5	53	10,5	12	47	138	112	35	20	160	90	10	0.53
	TA1038D-SS	TA1T38D-SS			3/8" x 7/32"	06B2		20																		0,53
		TA1T38T-SS			3/8" x 7/32"	06B3		26																		0,55
1/2"	TA1012S-SS	TA1T12S-SS			1/2" x 5/16"	08B1		20																		0,53
	TA1012D-SS	TA1T12D-SS			1/2" x 5/16"	08B2		20																		0,53
		TA1T12T-SS			1/2" x 5/16"	08B3		34,5																		0,56
ASA35	TA10ASA35S-SS	TA1TASA35S-SS			ASA35	06C.1		20																		0,53
	TA10ASA35D-SS	TA1TASA35D-SS			ASA35.2	06C.2		20																		0,53
		TA1TASA35T-SS			ASA35.3	06C.3		24,4																		0,55
ASA40	TA10ASA40S-SS	TA1TASA40S-SS			ASA40	08A.1		20																		0,53
	TA10ASA40D-SS	TA1TASA40D-SS			ASA40.2	08A.2		25																		0,55
		TA1TASA40T-SS			ASA40.3	08A.3		36																		0,56
TA2-SS																										
5/8"	TA2058S-SS	TA2T58S-SS	210	350	5/8" x 3/8"	10B1	39	22	140	36	4	86	28	15	70	12,5	15	58	165	129	46	20	160	90	12	1,06
	TA2058D-SS	TA2T58D-SS			5/8" x 3/8"	10B2		25																		1,07
		TA2T58T-SS			5/8" x 3/8"	10B3		41,5																		1,10
3/4"	TA2034S-SS	TA2T34S-SS			3/4" x 7/16	12B1		22																		1,06
	TA2034D-SS	TA2T34D-SS			3/4" x 7/16	12B2		30																		1,09
		TA2T34T-SS			3/4" x 7/16	12B3		49																		1,13
ASA50	TA20ASA50S-SS	TA2TASA50S-SS			ASA50	10A.1		22																		1,06
	TA20ASA50D-SS	TA2TASA50D-SS			ASA50.2	10A.2		30																		1,09
		TA2TASA50T-SS			ASA50.3	10A.3		44,8																		1,12
ASA60	TA20ASA60S-SS	TA2TASA60S-SS			ASA60	12A.1		22																		1,06
		TA2TASA60D-SS			ASA60.2	12A.2		34,8																		1,09
		TA2TASA60T-SS			ASA60.3	12A.3		57,6																		1,15
TA3-SS																										
1"	TA301S-SS	TA3T1S-SS	250	450	1" x 17 mm	16B1	39	25	140	39	6	99	33	17,5	82	14,5	16	67	183	144	53	20	160	90	16	1,56
		TA3T1D-SS			1" x 17 mm	16B2		46																		1,62
		TA3T1T-SS			1" x 17 mm	16B3		78																		1,75
1" 1/4	TA30114S-SS	TA3T114S-SS			1"1/4 x 3/4"	20B1		25																		1,56
		TA3T114D-SS			1"1/4 x 3/4"	20B2		54																		1,66
		TA3T114T-SS			1"1/4 x 3/4"	20B3		90																		1,8
1" 1/2	TA30112S-SS	TA3T112S-SS			1"1/2 x 1"	24B1		25																		1,56
		TA3T112D-SS			1"1/2 x 1"	24B2		71																		1,72
		TA3T112T-SS			1"1/2 x 1"	24B3		119																		1,91
1" 3/4		TA3T134S-SS			1"3/4 x 1"1/4	28B1		29,5																		1,56
2"		TA3T2S-SS			2" x 1"1/4	32B1		29,5																		1,56
ASA80	TA30ASA80S-SS	TA3TASA80S-SS			ASA80	16A.1		25																		1,56
		TA3TASA80D-SS			ASA80.2	16A.2		44,3																		1,62
		TA3TASA80T-SS			ASA80.3	16A.3		73,6																		1,73
ASA100	TA30ASA100S-SS	TA3TASA100S-SS			ASA100	20A.1		25																		1,56
		TA3TASA100D-SS			ASA100.2	20A.2		54																		1,66
		TA3TASA100T-SS			ASA100.3	20A.3		90																		1,8
ASA120	TA30ASA120S-SS	TA3TASA120S-SS			ASA120	24A.1		25																		1,56
		TA3TASA120D-SS			ASA120.2	24A.2		70																		1,72

NTA1 NTA2

Made in Italy ZETASASSI® Parma ITALY

Tendicatena automatici lineari a molla NTA costituiti da una base in alluminio con carico di rottura di 240MPa, completamente chiusa per bloccare infiltrazioni di agenti esterni, lo scorrimento dei perni zincati in acciaio ad alta resistenza, dove viene fissata la testa o pattino tendicatena in polietilene 1'000'000 UHMW, avviene grazie a delle boccole di scorrimento in materiale plastico autolubrificante.

NTA automatic linear spring-action chain tensioners consisting of an aluminum base with tensile strength of 240MPa, completely sealed to prevent infiltration by external agents. The chain tensioner, with its self-lubricating plastic glide bushings, glides on high tensile strength galvanized steel rods to which the chain tensioning head or shoe in polyethylene 1,000,000 UHMW is fastened.

Tendeurs de chaîne automatiques linéaires à ressort NTA composés d'une base en aluminium avec charge de rupture de 240MPa complètement hermétique contre les infiltrations d'agents externes, sur laquelle est fixé la tête ou le patin tendeur de chaîne en polyéthylène 1'000'000 UHMW. Le coulissement des tiges en acier galvanisé à haute résistance a lieu dans des douilles de coulissement en plastique auto-lubrifiant.

Tensores de cadena automáticos lineales de muelle NTA constituidos por un cuerpo de aluminio con carga de rotura de 240 MPa, completamente cerrada para bloquear infiltraciones de agentes externos.

El deslizamiento de los pasadores galvanizados de acero de alta resistencia, donde se fija el cabezal o el patín tensor de cadena de polietileno 1.000.000 UHMW, se produce gracias a unos manguitos deslizantes de material plástico autolubricante.

NEWTON
NTA1 130-250
NTA2 180-420

NEWTON INOX
NTA1 110-240
NTA2 210-350

Range
-50°+80°C

Chain

NTA1
3/8"x7/32" 06B-1-2-3
1/2"x5/16" 08B-1-2-3
ASA35 06C-1-2-3
ASA40 08A-1-2-3

NTA2
5/8"x3/8" 10B 1-2-3
3/4"x7/16" 12B 1-2-3
ASA50 10A 1-2-3
ASA60 12A 1-2-3

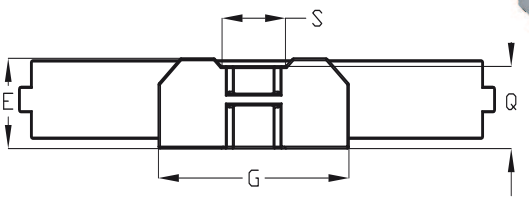

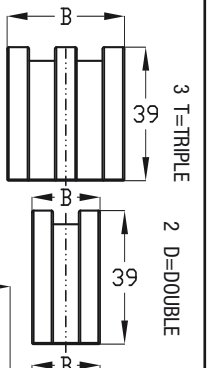

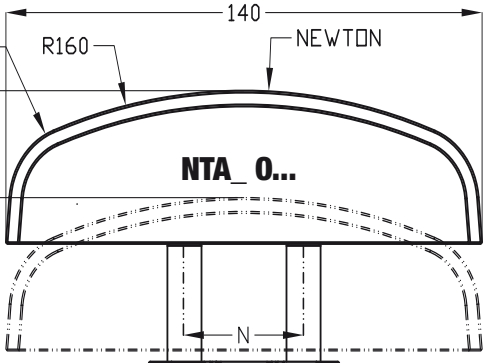

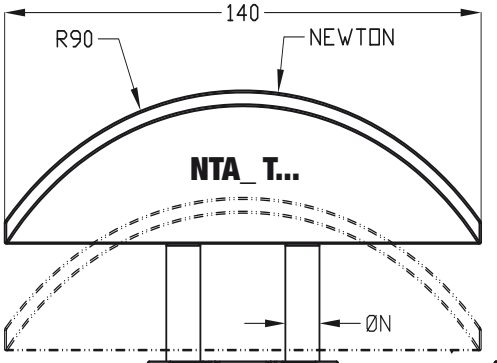

Boccole di scorrimento autolubrificanti.
Self-lubricating glide bushings.
Douilles de coulissement auto-lubrifiantes.
Manguitos deslizantes autolubricantes.

Fusione chiusa contro infiltrazioni
Closed base against the infiltration
Base fermée contre infiltrations
Base cerrada contra infiltraciones

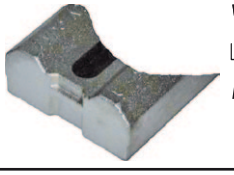

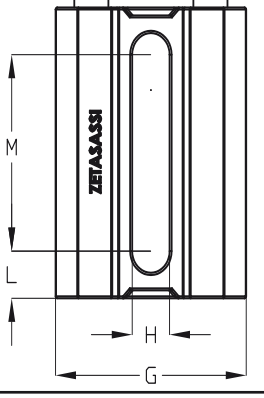

ZETASASSI Made in Italy Parma ITALY

COD O	COD T	NEWTON MIN	NEWTON MAX	PASSO CATENA / CHAIN PITCH / PASO DE LA CADENA / PAS DE LA CHAÎNE		B	C	D	E	F	G	H	L	M	N	ØN	O	P	Q	S	KG
							NTA1														
							3/8"														
NTA1038S	NTA1T38S	130	250	3/8" x 7/32"	06B1	20	28	74	23	12,5	56	11	12	50	35	10	143	115	21	22	0,28
NTA1038D	NTA1T38D	130	250	3/8" x 7/32"	06B2	20															0,28
	NTA1T38T	130	250	3/8" x 7/32"	06B3	26															0,31
							1/2"														
NTA1012S	NTA1T12S	130	250	1/2" x 5/16"	08B1	20	28	74	23	12,5	56	11	12	50	35	10	143	115	21	22	0,28
NTA1012D	NTA1T12D	130	250	1/2" x 5/16"	08B2	20															0,28
	NTA1T12T	130	250	1/2" x 5/16"	08B3	34,5															0,34
							ASA35														
NTA10ASA35S	NTA1TASA35S	130	250	ASA35	06C.1	20	28	74	23	12,5	56	11	12	50	35	10	143	115	21	22	0,28
NTA10ASA35D	NTA1TASA35D	130	250	ASA35.2	06C.2	20															0,28
	NTA1TASA35T	130	250	ASA35.3	06C.3	24,4															0,3
							ASA40														
NTA10ASA40S	NTA1TASA40S	130	250	ASA40	08A.1	20	28	74	23	12,5	56	11	12	50	35	10	143	115	21	22	0,28
NTA10ASA40D	NTA1TASA40D	130	250	ASA40.2	08A.2	25															0,3
	NTA1TASA40T	130	250	ASA40.3	08A.3	36															0,35
							NTA2														
							5/8"														
NTA2058S	NTA2T58S	180	420	5/8" x 3/8"	10B1	22	36	87	28	15	70	12,5	15	57	46	12	164	128	23	26	0,45
NTA2058D	NTA2T58D	180	420	5/8" x 3/8"	10B2	25															0,46
	NTA2T58T	180	420	5/8" x 3/8"	10B3	41,5															0,53
							3/4"														
NTA2034S	NTA2T34S	180	420	3/4" x 7/16"	12B1	22	36	87	28	15	70	12,5	15	57	46	12	164	128	23	26	0,45
NTA2034D	NTA2T34D	180	420	3/4" x 7/16"	12B2	30															0,48
	NTA2T34T	180	420	3/4" x 7/16"	12B3	49															0,56
							ASA50														
NTA20ASA50S	NTA2TASA50S	180	420	ASA50	10A.1	22	36	87	28	15	70	12,5	15	57	46	12	164	128	23	26	0,45
NTA20ASA50D	NTA2TASA50D	180	420	ASA50.2	10A.2	30															0,48
	NTA2TASA50T	180	420	ASA50.3	10A.3	44,8															0,54
							ASA60														
NTA20ASA60S	NTA2TASA60S	180	420	ASA60	12A.1	22	36	87	28	15	70	12,5	15	57	46	12	164	128	23	26	0,45
	NTA2TASA60D	180	420	ASA60.2	12A.2	34,8															0,5
	NTA2TASA60T	180	420	ASA60.3	12A.3	57,6															0,6

NTA1 O... - NTA2 O...
NTA1 T... - NTA2 T...

EXAMPLE COD: NTA1 O 12S

NTA1 O...INOX - NTA2 O...INOX
NTA1 T...INOX - NTA2 T...INOX

COD + INOX
EXAMPLE COD: NTA1 O 12S INOX

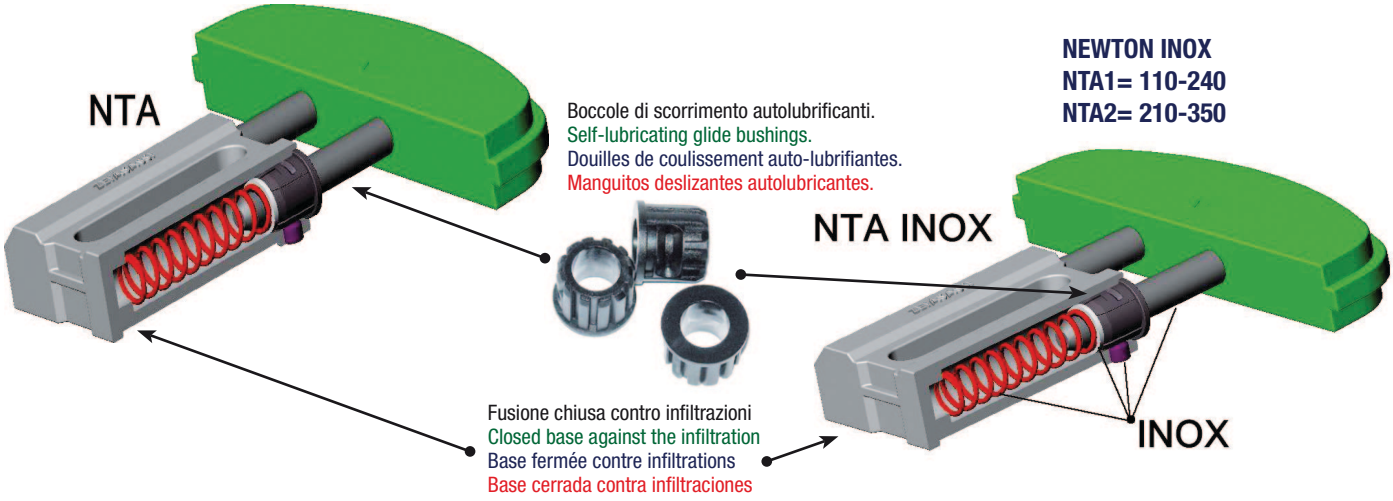

ETL08

Mod. dep. - Pat. pending

Tenditori automatici lineari a molla ETL08 costituiti da una base in una speciale lega di alluminio robustissima con un carico di rottura di 440MPa, ed antigrippaggio, che permette il perfetto scorrimento dei perni zincati in acciaio ad alta resistenza, dove viene fissata una staffa ad L in acciaio zincato, dove è possibile montare accessori vari. Particolarmente indicati quando si opera in presenza di alte temperature.

ETL08 automatic linear spring-action tensioners consisting of a base in special very sturdy antiseize aluminum alloy with tensile strength of 440MPa that ensures perfect glide on high tensile strength galvanized steel rods, to which L-shaped bracket in galvanized steel is fastened, where it is possible to install various accessories. Particularly useful when operating at high temperatures.

Tendeurs automatiques linéaires à ressort ETL08 composés d'une base en alliage spécial d'aluminium extrêmement résistant avec charge de rupture de 440MPa et anti-grippage, qui permet le coulissement parfait des tiges en acier galvanisé à haute résistance, sur laquelle est fixé un support en L en acier galvanisé sur lequel il est possible de monter différents accessoires. Particulièrement adapté en cas de travail à températures élevées.

Tensores automáticos lineales de muelle ETL08 constituidos por un cuerpo de una aleación especial de aluminio súper resistente con una carga de rotura de 440 MPa y antigripaje, que permite el perfecto deslizamiento de los pasadores galvanizados de acero de alta resistencia, donde se fija un estribo en L de acero galvanizado, y donde es posible montar accesorios varios. Especialmente indicados cuando se trabaja en presencia de altas temperaturas.

NEWTON
95-190
130-250

Range
-50°+200°C

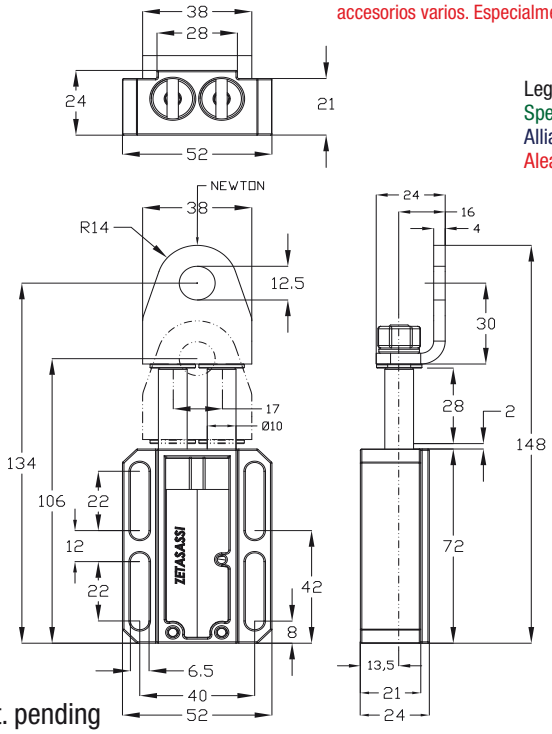

Lega di alluminio speciale antigrippaggio
Special aluminum alloy that avoids seizure
Alliage d'aluminium anti-grippage
Aleación especial de aluminio antigripaje
MPa-440

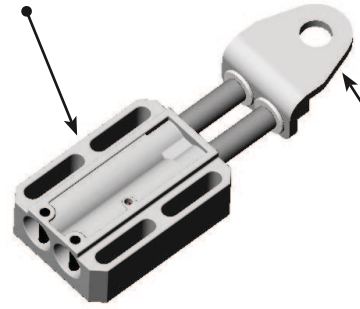

Acciaio zincato
Galvanized steel
Acier galvanisé
Acero galvanizado

NEWTON STANDARD	COLOR		
COD	NEWTON		Kg
	MIN	MAX	
ETL08	130	250	0,33
ETL08190	95	190	

Mod. dep. - Pat. pending

ET08BASE

NEWTON **NEWTON INOX**
95-190 **110-240**
130-250

Range
-50°+200°C

Mod. dep. - Pat. pending

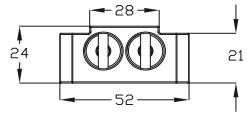

NEWTON STANDARD	COLOR		
COD	NEWTON		Kg
	MIN	MAX	
ET08BASE	130	250	0,25
ET08BASE190	95	190	
ET08BASEINOX	110	240	

Tenditori automatici lineari a molla ET08 BASE costituiti da una base in una speciale lega di alluminio robustissima con un carico di rottura di 440MPa, ed antigrippaggio, che permette il perfetto scorrimento dei perni zincati in acciaio ad alta resistenza, dove è presente una filettatura per fissare componenti vari, per qualsiasi applicazione.

ET08 BASE automatic linear spring-action tensioners consisting of a base in special, very sturdy, antiseize aluminum alloy with tensile strength of 440MPa that ensures perfect glide on high tensile strength galvanized steel rods with threading for connecting various components for any application.

Tendeurs automatiques linéaires à ressort ET08 BASE composés d'une base en alliage spécial d'aluminium extrêmement résistant avec charge de rupture de 440MPa et anti-grippage, qui permet le coulissement parfait des tiges en acier galvanisé à haute résistance, sur laquelle est présent un filetage pour le montage de différents composants pour une vaste gamme d'applications.

Tensores automáticos lineales de muelle ET08 BASE constituidos por un cuerpo de una aleación especial de aluminio súper resistente con una carga de rotura de 440 MPa y antigripaje, que permite el perfecto deslizamiento de los pasadores galvanizados de acero de alta resistencia, donde hay un roscado para fijar componentes varios, para cualquier aplicación.

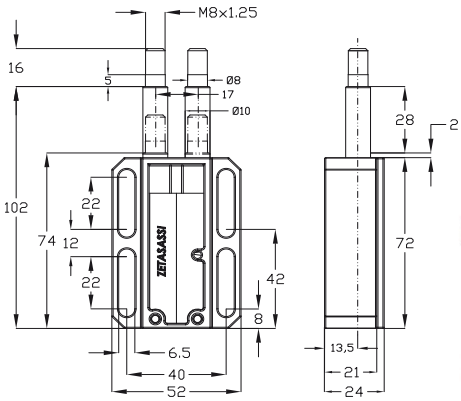

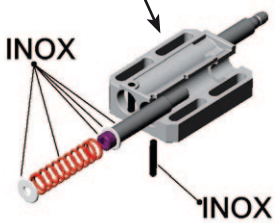

ETL08 PU

Mod. dep. - Pat. pending

Tendicinghia automatici lineari a molla ETL08PU costituiti da una base in una speciale lega di alluminio robustissima con un carico di rottura di 440MPa, ed antigrippaggio, che permette il perfetto scorrimento dei perni zincati in acciaio ad alta resistenza, dove viene fissata una staffa ad L in acciaio zincato, sulla quale è montato un rullo tendicinghia folle, compreso di cuscinetti a doppia schermatura.

ETL08PU automatic linear spring-action belt tensioners consisting of a base in special, very sturdy, antiseize aluminum alloy with tensile strength of 440MPa that ensures perfect glide on high tensile strength galvanized steel rods, to which a L-shaped bracket in galvanized steel is fastened. The bracket is equipped with an idle chain tensioning roller with double-shielded bearings.

Tendeurs de chaîne automatiques linéaires à ressort ETL08PU composés d'une base en alliage spécial d'aluminium extrêmement résistant avec charge de rupture de 440MPa et anti-grippage, qui permet le coulissement parfait des tiges en acier galvanisé à haute résistance, sur laquelle est fixé un support en L en acier galvanisé où est monté un galet tendeur libre avec roulements à double blindage.

Tensores de correa automáticos lineales de muelle ETL08PU constituidos por un cuerpo de una aleación especial de aluminio súper resistente con una carga de rotura de 440 MPa y antigripaje, que permite el perfecto deslizamiento de los pasadores galvanizados de acero de alta resistencia, donde se fija un estribo en L de acero galvanizado y sobre el que está montado un rodillo tensor de correa, dotado de rodamientos de doble blindaje.

NEWTON
95-190
130-250

Range
-20°+120°C (AC-AL)
-20°+100°C (NY)

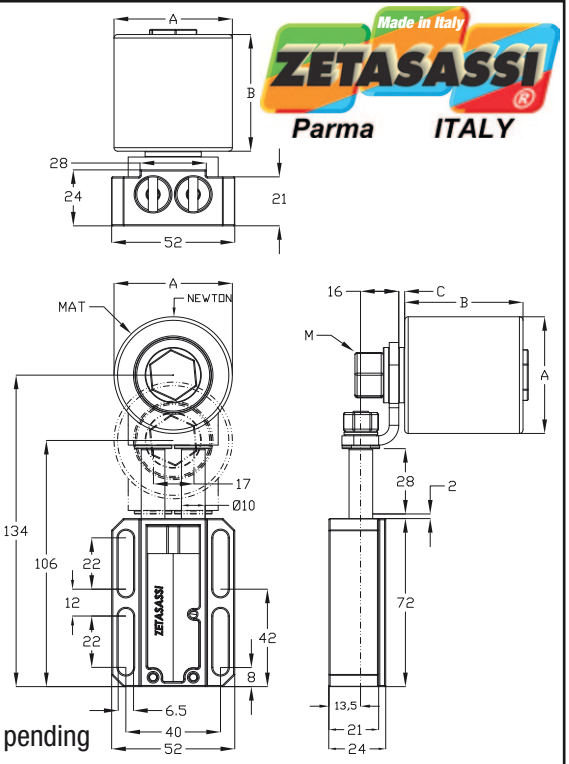

Mod. dep. - Pat. pending

PU	COD	NEWTON MIN	NEWTON MAX	MAT	A (Ø)	B	C	M	Kg
Ø50 L50	ETL08PU5050AC	130	250	AC	50	50	2,5	M12x1,75 65	0,99
	ETL08PU5050AC190	95	190						
	ETL08PU5050AL	130	250	AL					0,68
	ETL08PU5050AL190	95	190						
	ETL08PU5050NY	130	250	NY					0,58
	ETL08PU5050NY190	95	190						
Ø60 L60	ETL08PU6060AC	130	250	AC	60	60	2,5	M12x1,75 75	1,5
	ETL08PU6060AC190	95	190						
	ETL08PU6060AL	130	250	AL					0,9
	ETL08PU6060AL190	95	190						
	ETL08PU6060NY	130	250	NY					0,64
	ETL08PU6060NY190	95	190						

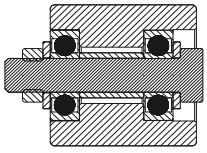

PU	NY	AL	AC
RULLI TENDICINGHIA	NYLON	ALLUMINIO	ACCIAIO ZINCATO
IDLER ROLLERS	NYLON	ALUMINUM	GALVANIZED STEEL
GALETS DE TENSION	NYLON	ALUMINIUM	ACIER GALVANISÉ
ROD. TENSORES CORREA	NAILON	ALUMINIO	ACERO GALVANIZADO

Su richiesta rulli tendicinghia in altri materiali o dimensioni.
On request, the belt tensioning rollers can be supplied in different materials or dimensions.
Possibilité de galets de tension dans d'autres matériaux ou dimensions sur commande.
A petición, rodillos tensores de correa en otros materiales o dimensiones.

ETLR08

Mod. dep. - Pat. pending

Tendicatena automatici lineari a molla ETLR 08 costituiti da una base in una speciale lega di alluminio robustissima con un carico di rottura di 440MPa, ed antigrippaggio, che permette il perfetto scorrimento dei perni zincati in acciaio ad alta resistenza, dove viene fissata una staffa ad L in acciaio zincato, sulla quale è montato un pignone tendicatena folle compreso di cuscinetti a doppia schermatura.

ETLR 08 automatic linear spring-action chain tensioners consisting of a base in special, very sturdy, antiseize aluminum alloy with tensile strength of 440MPa that ensures perfect glide on high tensile strength galvanized steel rods, to which a L-shaped bracket in galvanized steel is fastened. The bracket is equipped with an idle chain tensioning pinion with double-shielded bearings.

Tendeurs de chaîne automatiques linéaires à ressort ETLR 08 composés d'une base en alliage spécial d'aluminium extrêmement résistant avec charge de rupture de 440MPa et anti-grippage, qui permet le coulissement parfait des tiges en acier galvanisé à haute résistance, sur laquelle est fixé un support en L en acier galvanisé où est monté un pignon tendeur de chaîne libre avec roulements à double blindage.

Tensores de cadena automáticos lineales de muelle ETLR 08 constituidos por un cuerpo de una aleación especial de aluminio súper resistente con una carga de rotura de 440 MPa y antigripaje, que permite el perfecto deslizamiento de los pasadores galvanizados de acero de alta resistencia, donde se fija un estribo en L de acero galvanizado y sobre el que está montado un piñón tensor de cadena, dotado de rodamientos de doble blindaje.

COD + TIRO
Su richiesta modello a TIRO
On request, draft model (TIRO)
Possibilité de modèles par tirage sur commande (TIRO)
A petición, modelo de TIRO

Su richiesta: dentature, cuscinetti, Newton, differenti.
On request, different teeth, bearings, Newton, can be supplied.
Autres dentures, coussinets, Newton possibles sur commande.
A petición: dentados, rodamientos, Newton, diferentes.

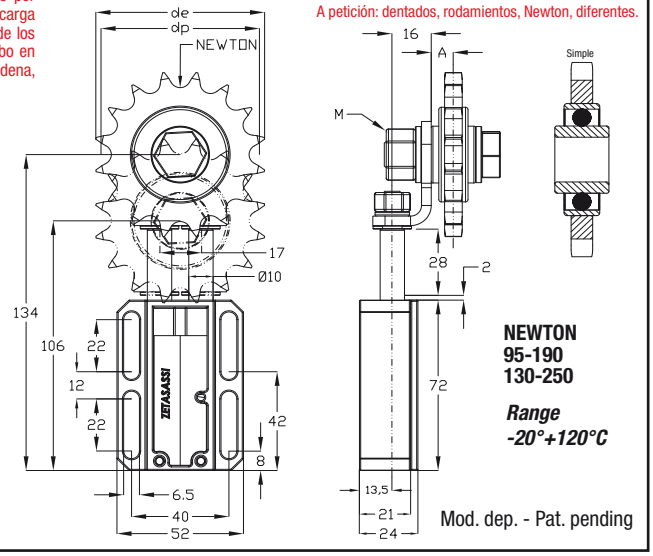

NEWTON
95-190
130-250

Range
-20°+120°C

Mod. dep. - Pat. pending

COD	NEWTON MIN	NEWTON MAX	PASSO CATENA / CHAIN PITCH / PASO DE LA CADENA / PAS DE LA CHAÎNE	DENTI / TEETH / DIENTES / DENTS	de	dp	Cuscinetti / Bearings / Roulements / Rodamientos	A	M	Kg
3/8										
ETLR08AC38S	130	250	3/8" x 7/32"	06B1	21	68	63,91	203 KRR AH02	9,1	M12x1,75 40	0,56
ETLR08AC38S190	95	190								
1/2										
ETLR08AC12SZ14	130	250	1/2" x 5/16"	08B1	14	61,8	57,07	203 KRR AH02	9,1	M12x1,75 40	0,58
ETLR08AC12SZ14190	95	190								
ETLR08AC12S	130	250		08B1	16	69,5	65,1	203 KRR AH02	9,1	M12x1,75 40	0,59
ETLR08AC12S190	95	190								
5/8										
ETLR08AC58S	130	250	5/8" x 3/8"	10B1	17	93	86,39	203 KRR AH02	9,1	M12x1,75 40	0,78
ETLR08AC58S190	95	190								
3/4										
ETLR08AC34SZ13	130	250	3/4" x 7/16"	12B1	13	87,5	79,59	203 KRR AH02	9,1	M12x1,75 40	0,87
ETLR08AC34SZ13190	95	190								
ETLR08AC34S	130	250		12B1	15	99,8	91,63	203 KRR AH02	9,1	M12x1,75 40	0,89
ETLR08AC34S190	95	190								

ETL SS

Inox
Full Stainless steel

NEWTON INOX
ETL1-SS 110-240
ETL2-SS 210-350
ETL3-SS 250-450

Range
-50°+200°C

Acciaio inossidabile
Stainless steel
Acier inoxydable
Acero inoxidable

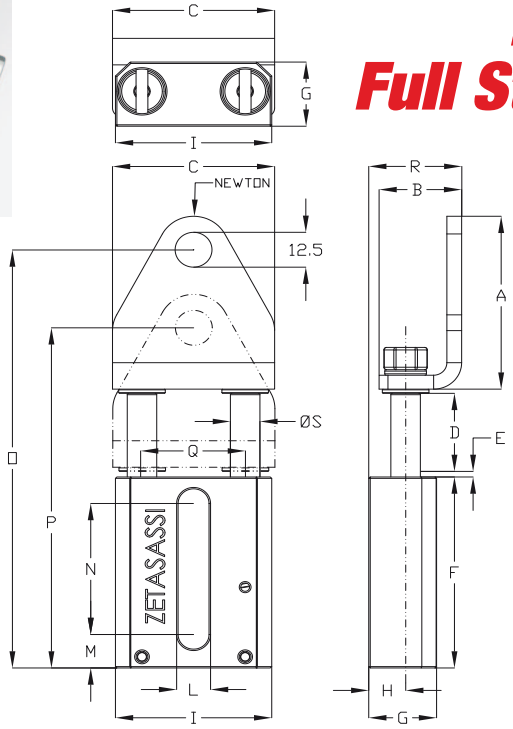

Tendicatena automatici lineari a molla ETL SS completamente in acciaio inox, hanno la base ricavata dal pieno in AISI 304, boccole PTFE per lo scorrimento dei perni e tutte le parti meccaniche e di serraggio in acciaio inox AISI 304/316, le molle in AISI 302.

ETL SS automatic linear spring-action chain tensioners, completely in stainless steel has the base machined from solid AISI 304, PTFE bushings for rod glide and all mechanical parts and fasteners in AISI 304/316, spring in AISI 302.

Tendeurs de chaîne automatiques linéaires à ressort ETL SS, entièrement en acier inoxydable, a une base en acier plein AISI 304, des douilles de PTFE pour le coulissement des tiges et toutes les pièces mécaniques et de serrage en acier inoxydable AISI 304/316, les ressorts en AISI 302.

Tensores de cadena automáticos lineales de muelle ETL SS, completamente de acero inoxidable, tienen el cuerpo obtenido de pieza maciza de AISI 304, manguitos PTFE para el deslizamiento de los pasadores y todas las partes mecánicas y de apriete de acero inoxidable AISI 304/316, los muelles de AISI 302.

CODE	NEWTON		A	B	C	D	E	F	G	H	I	L	M	N	O	P	Q	R	S	KG
	MIN	MAX																		
ETL1-SS	110	240	62	28	55	26	4	68,5	23	12,5	53	10,5	12	47	150	124	35	31,5	10	0,62
ETL2-SS	210	350	81	33	70	36	4	86	28	15	70	12,5	15	58	197	161	46	36	12	1,2
ETL3-SS	250	450	91	36	80	39	6	99	33	17,5	82	14,5	16	67	222,5	183,5	53	41,5	16	1,85

ETBASE SS

Inox
Full Stainless steel

NEWTON INOX
ET1BASE-SS 110-240
ET2BASE-SS 210-350
ET3BASE-SS 250-450

Range
-50°+200°C

Acciaio inossidabile
Stainless steel
Acier inoxydable
Acero inoxidable

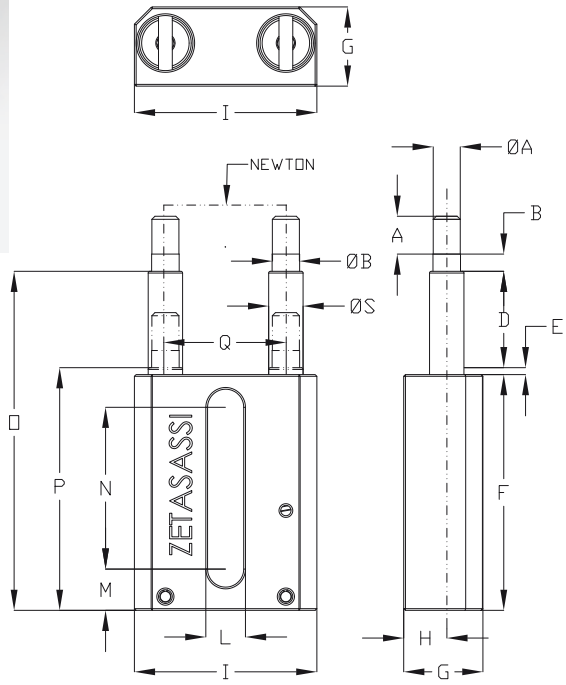

Tendicatena automatici lineari a molla ETBASE-SS completamente in acciaio inox, hanno la base ricavata dal pieno in AISI 304, boccole PTFE per lo scorrimento dei perni e tutte le parti meccaniche e di serraggio in acciaio inox AISI 304/316, le molle in AISI 302.

ETBASE-SS automatic linear spring-action chain tensioners, completely in stainless steel has the base machined from solid AISI 304, PTFE bushings for rod glide and all mechanical parts and fasteners in AISI 304/316, spring in AISI 302.

Tendeurs de chaîne automatiques linéaires à ressort ETBASE-SS, entièrement en acier inoxydable, a une base en acier plein AISI 304, des douilles de PTFE pour le coulissement des tiges et toutes les pièces mécaniques et de serrage en acier inoxydable AISI 304/316, les ressorts en AISI 302.

Tensores de cadena automáticos lineales de muelle ETBASE-SS, completamente de acero inoxidable, tienen el cuerpo obtenido de pieza maciza de AISI 304, manguitos PTFE para el deslizamiento de los pasadores y todas las partes mecánicas y de apriete de acero inoxidable AISI 304/316, los muelles de AISI 302.

CODE	NEWTON		ØA	A	ØB	B	D	E	F	G	H	I	L	M	N	O	P	Q	ØS	KG
	MIN	MAX																		
ET1BASE-SS	110	240	M8x1,25	9	8	7	26	4	68,5	23	12,5	53	10,5	12	47	98,5	72,5	35	10	0,62
ET2BASE-SS	210	350	M10x1,5	11	10	9	36	4	86	28	15	70	12,5	15	58	126	90	46	12	1,2
ET3BASE-SS	250	450	M12x1,75	13	12	10	39	6	99	33	17,5	82	14,5	16	67	144	105	53	16	1,85

ETLR SS

Made in Italy ZETASASSI® Parma ITALY

Tendicatena automatici lineari a molla ETLR SS completamente in acciaio inox, hanno la base ricavata dal pieno in AISI 304, boccole PTFE per lo scorrimento dei perni e tutte le parti meccaniche e di serraggio in acciaio inox AISI 304/316, le molle in AISI 302. Compreso di pignone tendicatena folle con cuscinetti a doppia schermatura modello AC INOX.

ETLR SS automatic linear spring-action chain tensioners, completely in stainless steel has the base machined from solid AISI 304, PTFE bushings for rod glide and all mechanical parts and fasteners in AISI 304/316, spring in AISI 302. The bracket is equipped with an idle chain tensioning pinion with double-shielded bearings. The head is equipped with an idle chain tensioning pinion with double-shielded bearings, model AC INOX.

Tendeurs de chaîne automatiques linéaires à ressort ETLR SS, entièrement en acier inoxydable, a une base en acier plein AISI 304, des douilles de PTFE pour le coulissement des tiges et toutes les pièces mécaniques et de serrage en acier inoxydable AISI 304/316, les ressorts en AISI 302, avec pignon tendeur de chaîne libre avec roulements à double blindage modèle AC INOX.

Tensores de cadena automáticos lineales de muelle ETLR SS, completamente de acero inoxidable, tienen el cuerpo obtenido de pieza maciza de AISI 304, manguitos PTFE para el deslizamiento de los pasadores y todas las partes mecánicas y de apriete de acero inoxidable AISI 304/316, los muelles de AISI 302, dotado de rodamientos de doble blindaje modelo AC INOX.

NEWTON INOX
ETLR1-SS 110-240
ETLR1-SS 210-350
ETLR1-SS 250-450

Range
-20°+120°C

Inox
Full Stainless steel

Acciaio inossidabile
Stainless steel
Acier inoxydable
Acero inoxidable

mod.AC

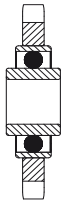

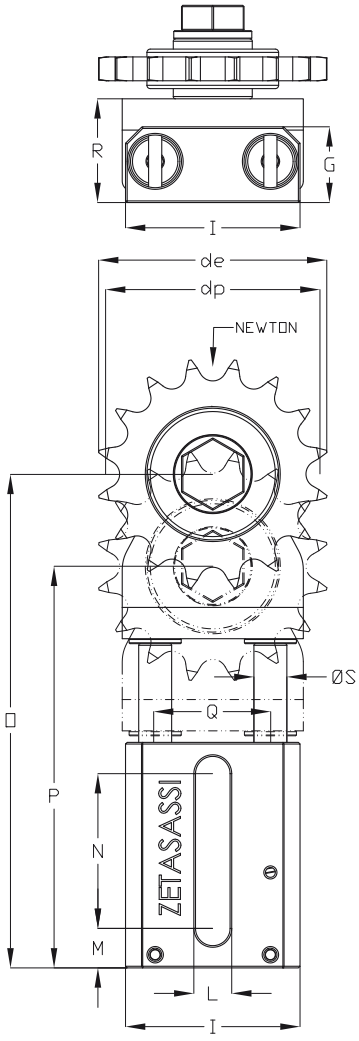

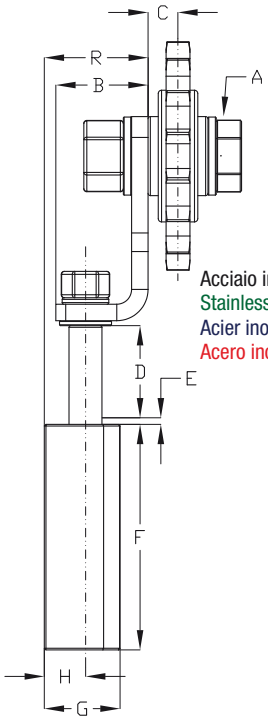

Acciaio inossidabile
Stainless steel
Acier inoxydable
Acero inoxidable

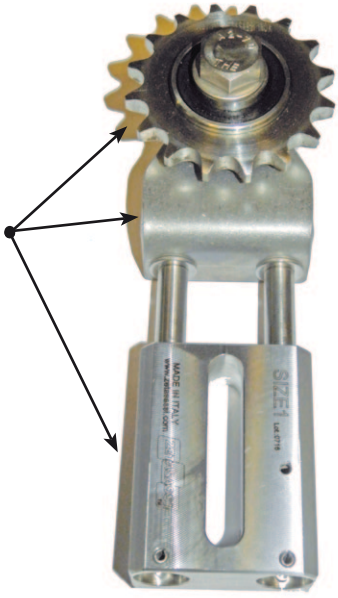

CODE	NEWTON MIN	NEWTON MAX	PASSO CATENA / CHAIN PITCH / PASO DE LA CADENA / PAS DE LA CHAÎNE	DENTI / TEETH / DIENTES / DENTS	de	dp	Cuscinetto / Bearings / Roulements / Rodamientos	A	B	C	D	E	F	G	H	I	L	M	N	O	P	Q	R	S	KG
ETLR1-SS																									
ETLR1AC38S-SS	110	240	3/8" x 7/32"	06B1	21	68	63,9	203 K2RS AH02 ss	M12x1,75 40	28	9,1	26	4	68,5	23	12,5	53	10,5	12	47	150	124	35	31,5	10	0,77
ETLR1AC12S-SS			1/2" x 5/16"	08B1	16	69,5	65,1																			0,8
ETLR1AC58S-SS			5/8" x 3/8"	10B1	17	93	86,39																			0,99
ETLR1AC34S-SS			3/4" x 7/16"	12B1	15	99,8	91,63																			1,1
ETLR2-SS																									
ETLR2AC38S-SS	210	350	3/8" x 7/32"	06B1	21	68	63,9	203 K2RS AH02 ss	M12x1,75 40	33	9,1	36	4	86	28	15	70	12,5	15	58	197	161	46	36	12	1,35
ETLR2AC12S-SS			1/2" x 5/16"	08B1	16	69,5	65,1																			1,37
ETLR2AC58S-SS			5/8" x 3/8"	10B1	17	93	86,39																			1,57
ETLR2AC34S-SS			3/4" x 7/16"	12B1	15	99,8	91,63																			1,68
ETLR2AC1S-SS			1" x 17 mm	16B1	12	109	98,14	204 K2RS ss	M12x1,75 45	33	11,3	36	4	86	28	15	70	12,5	15	58	197	161	46	36	12	1,93
ETLR3-SS																									
ETLR3AC38S-SS	250	450	3/8" x 7/32"	06B1	21	68	63,9	203 K2RS AH02 ss	M12x1,75 40	36	9,1	39	6	99	33	17,5	82	14,5	16	67	222,5	183,5	53	41,5	16	2
ETLR3AC12S-SS			1/2" x 5/16"	08B1	16	69,5	65,1																			2,02
ETLR3AC58S-SS			5/8" x 3/8"	10B1	17	93	86,39																			2,22
ETLR3AC34S-SS			3/4" x 7/16"	12B1	15	99,8	91,63																			2,33
ETLR3AC1S-SS			1" x 17 mm	16B1	12	109	98,14	204 K2RS ss	M12x1,75 45	36	11,3	39	6	99	33	17,5	82	14,5	16	67	222,5	183,5	53	41,5	16	2,6

ET1-ET2-ET3

Made in Italy ZETASASSI® Parma ITALY

Tenditori automatici lineari a molla ET costituiti da una base in una speciale lega di alluminio robustissima con un carico di rottura di 440MPa, ed antigrippaggio, che permette il perfetto scorrimento dei perni zincati in acciaio ad alta resistenza, dove viene fissata una testa in alluminio filettata, dove è possibile montare accessori vari. Particolarmente indicati quando si opera in presenza di alte temperature.

ET automatic linear spring-action tensioners consisting of a base in special, very sturdy, antiseize aluminum alloy with tensile strength of 440MPa that ensures perfect glide of the high tensile strength galvanized steel rods, to which a threaded aluminum head is fastened, and where it is possible to install various accessories. Particularly useful when operating at high temperatures.

Tendeurs automatiques linéaires à ressort ET composés d'une base en alliage spécial d'aluminium extrêmement résistant avec charge de rupture de 440MPa et anti-grippage, qui permet le coulissement parfait des tiges en acier galvanisé à haute résistance, sur laquelle est fixée une tête en aluminium filetée et où il est possible de monter différents accessoires. Particulièrement adapté en cas de travail à températures élevées.

Tensores automáticos lineales de muelle ET constituidos por un cuerpo de una aleación especial de aluminio súper resistente con una carga de rotura de 440 MPa y antigripaje, que permite el perfecto deslizamiento de los pasadores galvanizados de acero de alta resistencia, donde se fija un cabezal roscado de aluminio y donde es posible montar accesorios varios. Especialmente indicados cuando se trabaja en presencia de altas temperaturas.

NEWTON
ET1 40-85
ET1 95-190
ET1 130-250 STANDARD
ET1 90-340
ET1 110-450

ET2 180-420

ET3 300-650

NEWTON INOX
ET1 110-240
ET2 210-350
ET3 250-450

Range
-50°+200°C

COD + TIRO
Su richiesta modello a TIRO
On request, draft model (TIRO)
Possibilité de modèles par tirage sur commande (TIRO)
A petición, modelo de TIRO

Lega di alluminio speciale antigrippaggio
Special aluminum alloy that avoids seizure
Alliage d'aluminium anti-grippage
Aleación especial de aluminio antigripaje

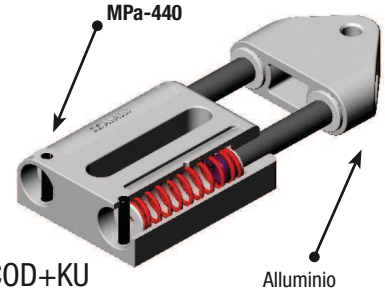

COD+KU

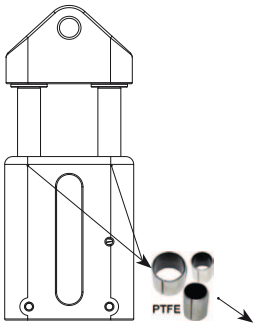

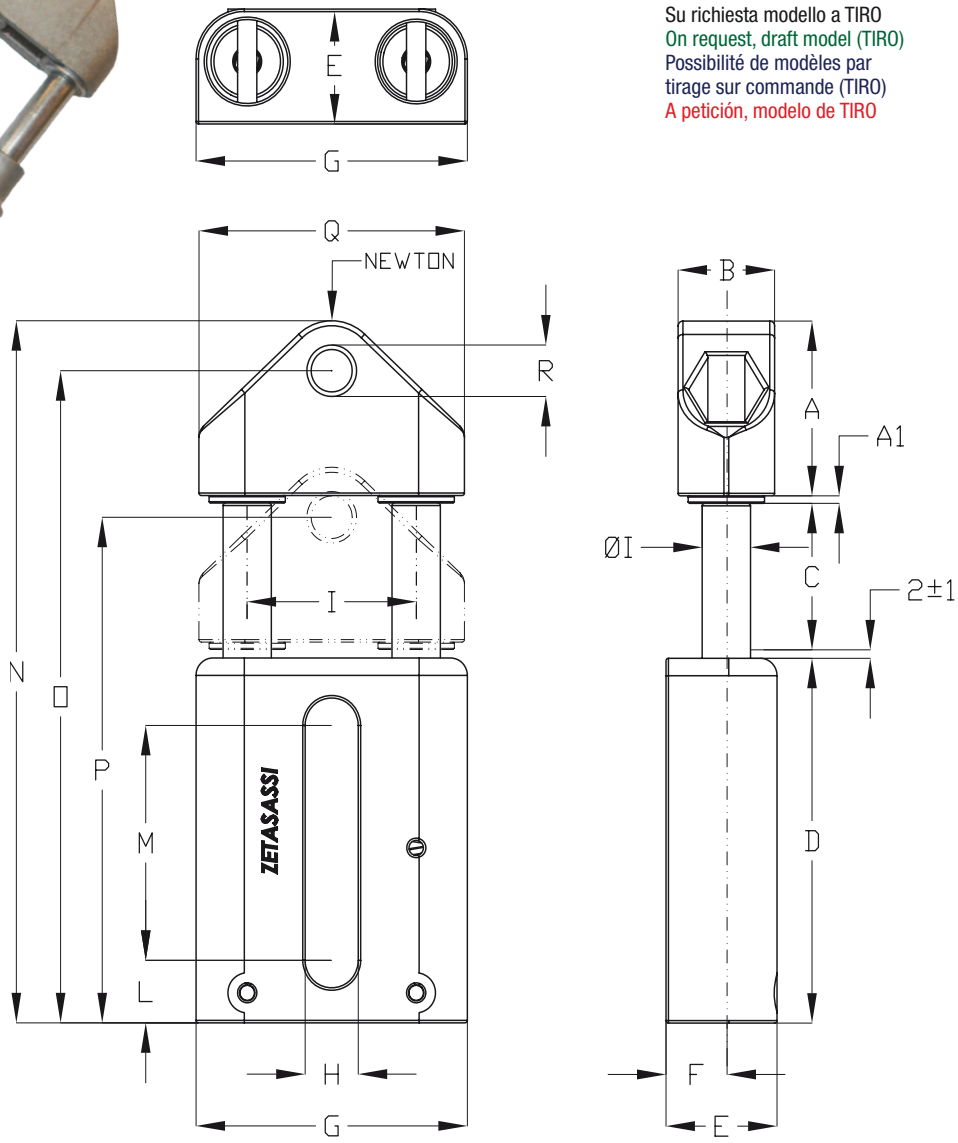

Per tutti i modelli esiste una versione KU con boccole di scorrimento autolubrificanti PTFE
For all types we have KU version with PTFE auto-lubricating bushes
Tous nos modèles sont disponibles en version KU avec douilles de coulissement PTFE
Para todos los modelos existe una versión KU con manguitos deslizantes autolubricantes PTFE

ET (1-2-3)...

EXAMPLE COD: ET1 M12

Lega di alluminio speciale antigrippaggio
Special aluminum alloy that avoids seizure
Alliage d'aluminium anti-grippage
Aleación especial de aluminio antigripaje

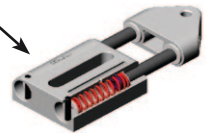

Alluminio
Aluminum
Aluminium
Aluminio

Made in Italy ZETASASSI® Parma ITALY

NEWTON STANDARD | COLOR

COD	NEWTON MIN	NEWTON MAX	R *	A	A1	B	C	D	E	F	G	H	I	ØI	L	M	N±1	O±1	P±1	Q	Kg
ET1																					
ET1M8	130	250	M8x1,25	35	1,5	20	29	74	22.5	12,5	56	11	35	10	12,5	47	141,5	131,5	102,5	55	0,37
ET1M885	40	85																			
ET1M8190	95	190																			
ET1M8340	90	340																			
ET1M8450	110	450																			
ET1M10	130	250	M10x1,5																		
ET1M1085	40	85																			
ET1M10190	95	190																			
ET1M10340	90	340																			
ET1M10450	110	450																			
ET1M12	130	250	M12x1,75																		
ET1M1285	40	85																			
ET1M12190	95	190																			
ET1M12340	90	340																			
ET1M12450	110	450																			
ET1M16	130	250	M16x2																		
ET1M1685	40	85																			
ET1M16190	95	190																			
ET1M16340	90	340																			
ET1M16450	110	450																			
ET2																					
ET2M10	180	420	M10x1,5	50	2	25	36	87	28	15	70	12,5	46	12	15	58	177	165	129	70	0,68
ET2M12	180	420	M12x1,75																		
ET2M16	180	420	M16x2																		
ET3																					
ET3M10	300	650	M10x1,5	60	2,5	30	42	104	33	17,5	82	14,5	53	16	16	72	210,5	196,5	154,5	80	1,08
ET3M12	300	650	M12x1,75																		
ET3M14	300	650	M14x2																		
ET3M16	300	650	M16x2																		

R *

- Su richiesta si possono effettuare filettature e/o forature diverse da quelle presenti in catalogo.
- On request, different threads and/or bores from those indicated in the catalogue can be supplied.
- Possibilité de filetage ou de perçages différents de ceux du catalogue sur commande.
- A petición, se pueden efectuar roscados y/o perforaciones distintas de las presentes en el catálogo.

ET (1-2-3)...

EXAMPLE COD: ET1 M12

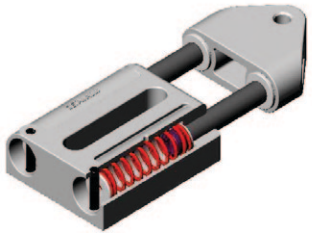

ET (1-2-3)... KU

EXAMPLE COD: ET1 M12 KU

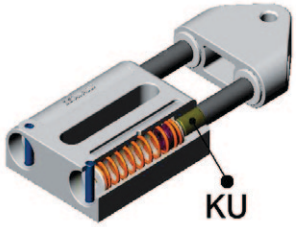

COD + KU

BOCCOLE DI SCORRIMENTO PTFE
GLIDE BUSHINGS IN PTFE
DOUILLES DE COULISSEMENT PTFE
MANGUITOS DESLIZANTES PTFE

ET (1-2-3)... INOX

EXAMPLE COD: ET1 M12 INOX

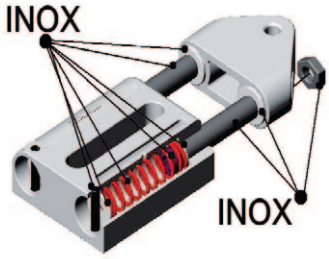

NEWTON INOX
ET1 110-240
ET2 210-350
ET3 250-450

ET (1-2-3)... INOXKU

EXAMPLE COD: ET1 M12 INOKU

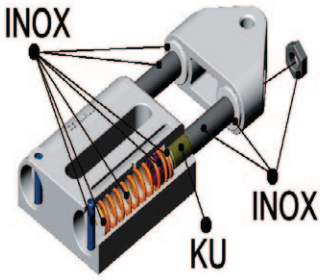

COD + INOXKU

BOCCOLE DI SCORRIMENTO PTFE
GLIDE BUSHINGS IN PTFE
DOUILLES DE COULISSEMENT PTFE
MANGUITOS DESLIZANTES PTFE

NEWTON INOX
ET1 110-240
ET2 210-350
ET3 250-450

ET1 PU

Made in Italy ZETASASSI® Parma ITALY

Tendicinghia automatici lineari a molla ET1PU costituiti da una base in una speciale lega di alluminio robustissima con un carico di rottura di 440MPa, ed antigrippaggio, che permette il perfetto scorrimento dei perni zincati in acciaio ad alta resistenza, dove viene fissata una testa in alluminio filettata, sulla quale è montato un rullo tendicinghia folle, compreso di cuscinetti a doppia schermatura.

ET1PU automatic linear spring-action belt tensioners consisting of a base in special, very sturdy, antiseize aluminum alloy with tensile strength of 440MPa that ensures perfect glide of the high tensile strength galvanized steel rods, to which a threaded aluminum head is fastened. The head equipped with an idle belt tensioning roller with double-shielded bearings.

Tendeurs de courroie automatiques linéaires à ressort ET1PU composés d'une base en alliage spécial d'aluminium extrêmement résistant avec charge de rupture de 440MPa et anti-grippage, qui permet le coulissement parfait des tiges en acier galvanisé à haute résistance, sur laquelle est fixée une tête en aluminium filetée où est monté un galet tendeur libre avec roulements à double blindage.

Tensores de correa automáticos lineales de muelle ET1PU constituidos por un cuerpo de una aleación especial de aluminio súper resistente con una carga de rotura de 440 MPa y antigripaje, que permite el perfecto deslizamiento de los pasadores galvanizados de acero de alta resistencia, donde se fija un cabezal roscado de aluminio y sobre el que está montado un rodillo tensor de correa, dotado de rodamientos de doble blindaje.

NEWTON
40-85
95-190
130-250 STANDARD

Range
-20°+120°C (AC-AL)
-20°+100°C (NY)

COD + TIRO
Su richiesta modello a TIRO
On request, draft model (TIRO)
Possibilité de modèles par tirage sur commande (TIRO)
A petición, modelo de TIRO

Lega di alluminio speciale antigrippaggio
Special aluminum alloy that avoids seizure
Alliage d'aluminium anti-grippage
Aleación especial de aluminio antigripaje

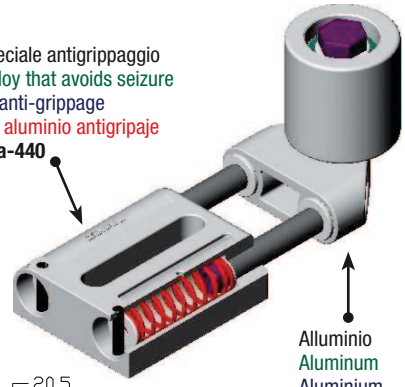

NEWTON STANDARD	COLOR

ET1 PU ... *EXAMPLE COD:* ET1 PU 5050 AC

PU	COD	NEWTON MIN	NEWTON MAX	MAT	A (Ø)	B	C	D	M	Kg
Ø30 L30	ET1PU3035AC	130	250	AC	30	35	2,5	57,5	M8x1,25 50	0,51
	ET1PU3035AC190	95	190							
	ET1PU3035AC85	40	85							
	ET1PU3035AL	130	250	AL						0,46
	ET1PU3035AL190	95	190							
	ET1PU3035AL85	40	85							
	ET1PU3035NY	130	250	NY						0,44
	ET1PU3035NY190	95	190							
	ET1PU3035NY85	40	85							
Ø40 L45	ET1PU4045NY	130	250	NY	40	45	6	71	M10x1,5 65	0,53
	ET1PU4045NY190	95	190							
	ET1PU4045NY85	40	85							
Ø50 L50	ET1PU5050AC	130	250	AC	50	50	2,5	72,5	M12x1,75 65	0,99
	ET1PU5050AC190	95	190							
	ET1PU5050AC340	90	340							
	ET1PU5050AC450	110	450							
	ET1PU5050AL	130	250	AL						0,69
	ET1PU5050AL190	95	190							
	ET1PU5050AL340	90	340							
	ET1PU5050AL450	110	450							
	ET1PU5050NY	130	250	NY						0,59
	ET1PU5050NY190	95	190							
Ø60 L60	ET1PU6060AC	130	250	AC	60	60	2,5	82,5	M12x1,75 75	1,51
	ET1PU6060AC190	95	190							
	ET1PU6060AC340	90	340							
	ET1PU6060AC450	110	450							
	ET1PU6060AL	130	250	AL						0,91
	ET1PU6060AL190	95	190							
	ET1PU6060AL340	90	340							
	ET1PU6060AL450	110	450							
	ET1PU6060NY	130	250	NY						0,65
	ET1PU6060NY190	95	190							

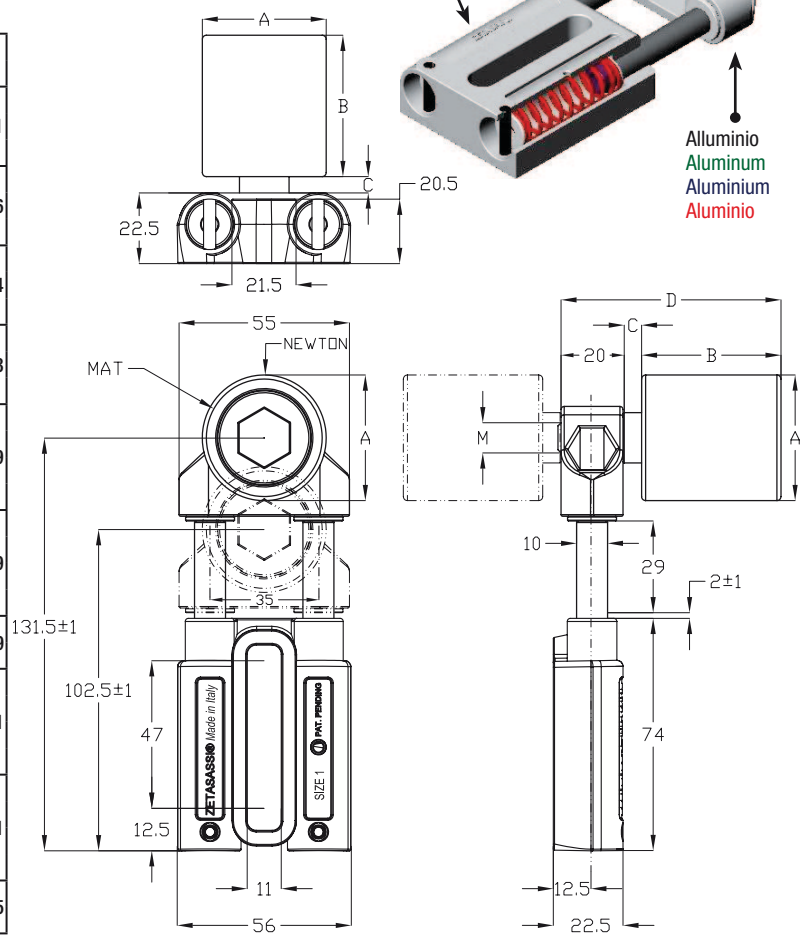

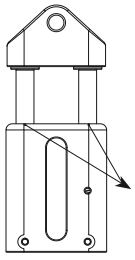

ET1 PU ... KU

EXAMPLE COD: ET1 PU 5050 AC KU

COD+KU

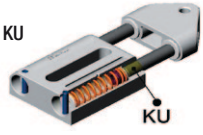

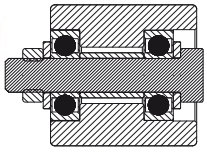

Per tutti i modelli esiste una versione KU con boccole di scorrimento autolubrificanti PTFE
For all types we have KU version with PTFE auto-lubricating bushes
Tous nos modèles sont disponibles en version KU avec douilles de coulissement PTFE
Para todos los modelos existe una versión KU con manguitos deslizantes autolubricantes PTFE

PU	NY	AL	AC
RULLI TENDICINGHIA	NYLON	ALLUMINIO	ACCIAIO ZINCATO
IDLER ROLLERS	NYLON	ALUMINUM	GALVANIZED STEEL
GALETS DE TENSION	NYLON	ALUMINIUM	ACIER GALVANISÉ
ROD. TENSORES CORREA	NAILON	ALUMINIO	ACERO GALVANIZADO

Su richiesta rulli tendicinghia in altri materiali o dimensioni.
On request, the belt tensioning rollers can be supplied in different materials or dimensions.
Possibilité de galets de tension dans d'autres matériaux ou dimensions sur commande.
A petición, rodillos tensores de correa en otros materiales o dimensiones.

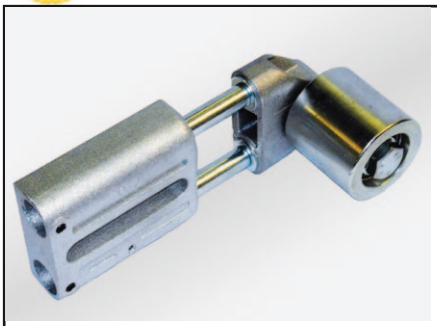

ET2 PU

Tendicinghia automatici lineari a molla ET2PU costituiti da una base in una speciale lega di alluminio robustissima con un carico di rottura di 440MPa, ed antigrippaggio, che permette il perfetto scorrimento dei perni zincati in acciaio ad alta resistenza, dove viene fissata una testa in alluminio filettata, sulla quale è montato un rullo tendicinghia folle, compreso di cuscinetti a doppia schermatura.

ET2PU automatic linear spring-action belt tensioners consisting of a base in special, very sturdy, antiseize aluminum alloy with tensile strength of 440MPa that ensures perfect glide of the high tensile strength galvanized steel rods, to which a threaded aluminum head is fastened. The head equipped with an idle belt tensioning roller with double-shielded bearings.

Tendeurs de courroie automatiques linéaires à ressort ET2PU composés d'une base en alliage spécial d'aluminium extrêmement résistant avec charge de rupture de 440MPa et anti-grippage, qui permet le coulissement parfait des tiges en acier galvanisé à haute résistance, sur laquelle est fixée une tête en aluminium filetée où est monté un galet tendeur libre avec roulements à double blindage.

Tensores de correa automáticos lineales de muelle ET2PU constituidos por un cuerpo de una aleación especial de aluminio súper resistente con una carga de rotura de 440 MPa y antigripaje, que permite el perfecto deslizamiento de los pasadores galvanizados de acero de alta resistencia, donde se fija un cabezal roscado de aluminio y sobre el que está montado un rodillo tensor de correa, dotado de rodamientos de doble blindaje.

NEWTON
180-420

Range
-20°+120°C (AC-AL)
-20°+100°C (NY)

COD + TIRO
Su richiesta modello a TIRO
On request, draft model (TIRO)
Possibilité de modèles par tirage sur commande (TIRO)
A petición, modelo de TIRO

Lega di alluminio speciale antigrippaggio
Special aluminum alloy that avoids seizure
Alliage d'aluminium anti-grippage
Aleación especial de aluminio antigripaje

ET2 PU ...

EXAMPLE COD: ET2 PU 5050 AC

PU	COD	NEWTON MIN	NEWTON MAX	MAT	A (Ø)	B	C	D	M	Kg
Ø40 L45	ET2PU4045NY	180	420	NY	40	45	6	76	M10x1,5 70	0,84
Ø50 L50	ET2PU5050AC	180	420	AC	50	50	2,5	77,5	M12x1,75 70	1,3
	ET2PU5050AL			AL						0,99
	ET2PU5050NY			NY						0,9
Ø60 L60	ET2PU6060AC	180	420	AC	60	60	2,5	87,5	M12x1,75 80	1,82
	ET2PU6060AL			AL						1,22
	ET2PU6060NY			NY						0,96
Ø80 L80	ET2PU8080AC	180	420	AC	80	80	2,5	107,5	M12x1,75 85	3,36
	ET2PU8080AL			AL						1,8
	ET2PU8080NY			NY						1,26

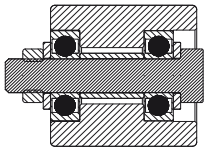

PU	NY	AL	AC
RULLI TENDICINGHIA	NYLON	ALLUMINIO	ACCIAIO ZINCATO
IDLER ROLLERS	NYLON	Aluminium	GALVANIZED STEEL
GALETS DE TENSION	NYLON	ALUMINIUM	ACIER GALVANISÉ
ROD. TENSORES CORREA	NAILON	ALUMINIO	ACERO GALVANIZADO

Su richiesta rulli tendicinghia in altri materiali o dimensioni.
On request, the belt tensioning rollers can be supplied in different materials or dimensions.
Possibilité de galets de tension dans d'autres matériaux ou dimensions sur commande.
A petición, rodillos tensores de correa en otros materiales o dimensiones.

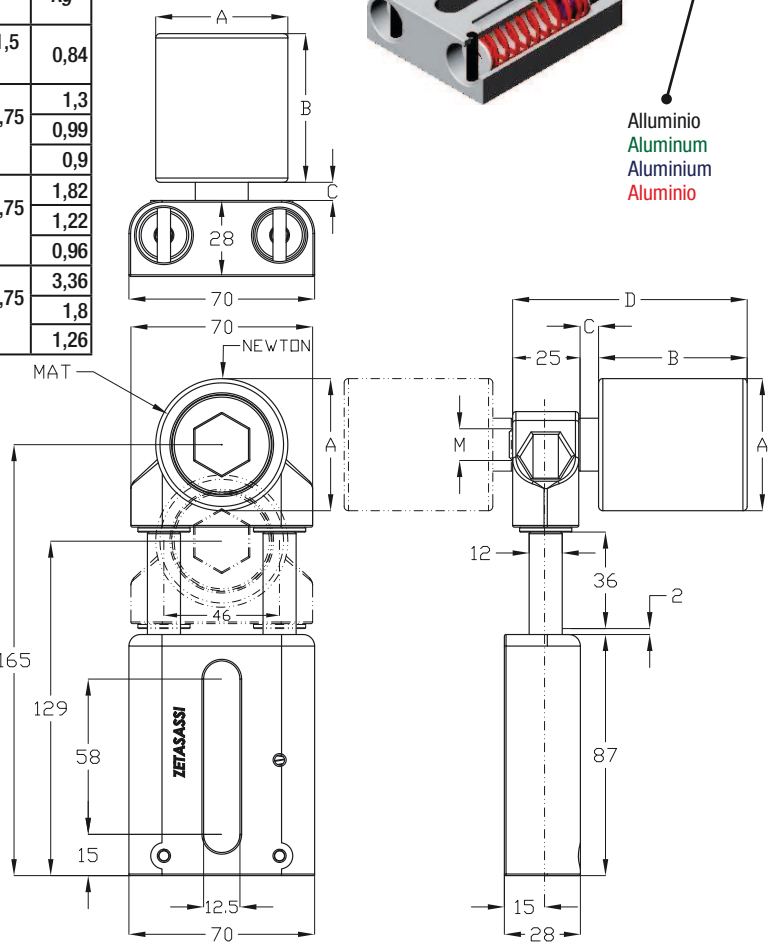

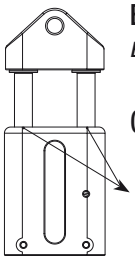

ET2 PU ... KU

EXAMPLE COD: ET2 PU 5050 AC KU

COD+KU

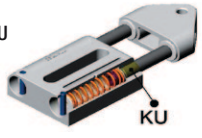

Per tutti i modelli esiste una versione KU con boccole di scorrimento autolubrificanti PTFE
For all types we have KU version with PTFE auto-lubricating bushes
Tous nos modèles sont disponibles en version KU avec douilles de coulissement PTFE
Para todos los modelos existe una versión KU con manguitos deslizantes autolubricantes PTFE

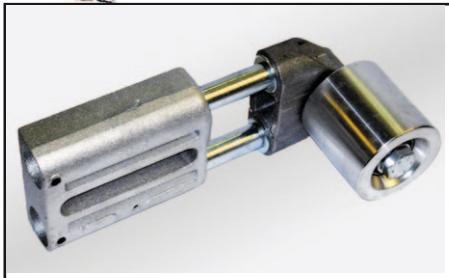

ET3 PU

Made in Italy ZETASASSI® Parma ITALY

Tendicinghia automatici lineari a molla ET3PU costituiti da una base in una speciale lega di alluminio robustissima con un carico di rottura di 440MPa, ed antigrippaggio, che permette il perfetto scorrimento dei perni zincati in acciaio ad alta resistenza, dove viene fissata una testa in alluminio filettata, sulla quale è montato un rullo tendicinghia folle, compreso di cuscinetti a doppia schermatura.

ET3PU automatic linear spring-action belt tensioners consisting of a base in special, very sturdy, antiseize aluminum alloy with tensile strength of 440MPa that ensures perfect glide of the high tensile strength galvanized steel rods, to which a threaded aluminum head is fastened. The head equipped with an idle belt tensioning roller with double-shielded bearings.

Tendeurs de courroie automatiques linéaires à ressort ET3PU composés d'une base en alliage spécial d'aluminium extrêmement résistant avec charge de rupture de 440MPa et anti-grippage, qui permet le coulissement parfait des tiges en acier galvanisé à haute résistance, sur laquelle est fixée une tête en aluminium filetée où est monté un galet tendeur libre avec roulements à double blindage.

Tensores de correa automáticos lineales de muelle ET3PU constituidos por un cuerpo de una aleación especial de aluminio súper resistente con una carga de rotura de 440 MPa y antigripaje, que permite el perfecto deslizamiento de los pasadores galvanizados de acero de alta resistencia, donde se fija un cabezal roscado de aluminio y sobre el que está montado un rodillo tensor de correa, dotado de rodamientos de doble blindaje.

NEWTON
300-650

Range
-20°+120°C (AC-AL)
-20°+100°C (NY)

Lega di alluminio speciale antigrippaggio
Special aluminum alloy that avoids seizure
Alliage d'aluminium anti-grippage
Aleación especial de aluminio antigripaje

ET3 PU ...

EXAMPLE COD: ET3 PU 5050 AC

PU	COD	NEWTON MIN	NEWTON MAX	MAT	A (Ø)	B	C	D	M	Kg
Ø50 L50	ET3PU5050AC	300	650	AC	50	50	2,5	82,5	M12x1,75 75	1,7
	ET3PU5050AL			AL						1,4
	ET3PU5050NY			NY						1,3
Ø60 L60	ET3PU6060AC	300	650	AC	60	60	2,5	92,5	M12x1,75 85	2,22
	ET3PU6060AL			AL						1,62
	ET3PU6060NY			NY						1,36
Ø80 L80	ET3PU8080AC	300	650	AC	80	80	2,5	112,5	M12x1,75 90	3,77
	ET3PU8080AL			AL						2,22
	ET3PU8080NY			NY						1,69
Ø80 L90	ET3PU8090AC	300	650	AC	80	90	2,5	122,5	M12x1,75 110	4,2
	ET3PU8090AL			AL						2,38
	ET3PU8090NY			NY						1,77

COD + TIRO
Su richiesta modello a TIRO
On request, draft model (TIRO)
Possibilité de modèles par tirage sur commande (TIRO)
A petición, modelo de TIRO

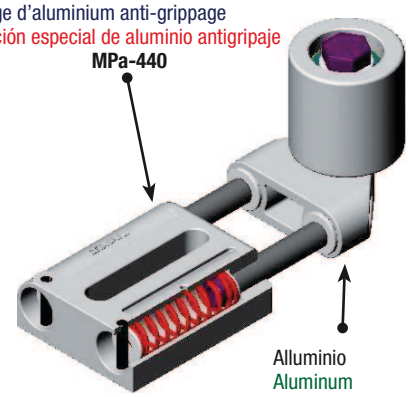

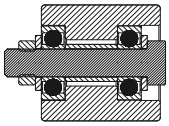

PU	NY	AL	AC
RULLI TENDICINGHIA	NYLON	ALLUMINIO	ACCIAIO ZINCATO
IDLER ROLLERS	NYLON	Aluminium	GALVANIZED STEEL
GALETS DE TENSION	NYLON	ALUMINIUM	ACIER GALVANISÉ
ROD. TENSORES CORREA	NAILON	ALUMINIO	ACERO GALVANIZADO

Su richiesta rulli tendicinghia in altri materiali o dimensioni.
On request, the belt tensioning rollers can be supplied in different materials or dimensions.
Possibilité de galets de tension dans d'autres matériaux ou dimensions sur commande.
A petición, rodillos tensores de correa en otros materiales o dimensiones.

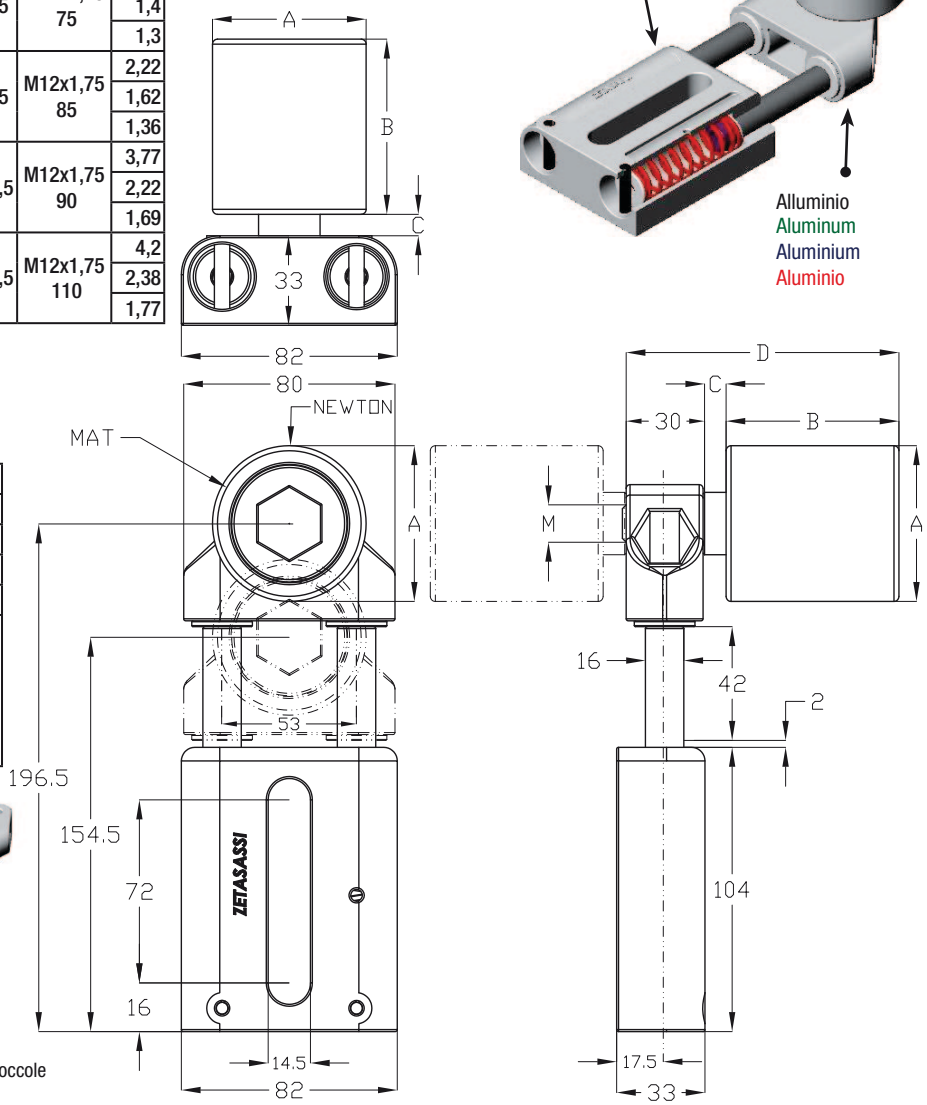

ET3 PU ... KU

EXAMPLE COD: ET3 PU 5050 AC KU

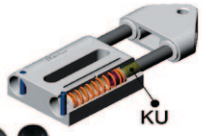

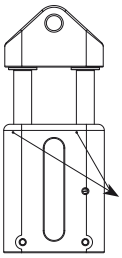

COD+KU

Per tutti i modelli esiste una versione KU con boccole di scorrimento autolubrificanti PTFE
For all types we have KU version with PTFE auto-lubricating bushes
Tous nos modèles sont disponibles en version KU avec douilles de coulissement PTFE
Para todos los modelos existe una versión KU con manguitos deslizantes autolubricantes PTFE

ET (1-2-3)PUG

Made in Italy ZETASASSI® Parma ITALY

Tendicinghia automatici lineari a molla ETPUG costituiti da una base in una speciale lega di alluminio robustissima con un carico di rottura di 440MPa, ed antigrippaggio, che permette il perfetto scorrimento dei perni zincati in acciaio ad alta resistenza, dove viene fissata una testa in alluminio filettata, sulla quale è montata una puleggia tendicinghia folle a gola tipo A, in materiale plastico PA6 compresa di cuscinetti a doppia schermatura.

ETPUG automatic linear spring-action belt tensioners consisting of a base in special, very sturdy, antiseize aluminum alloy with tensile strength of 440MPa that ensures perfect glide of the high tensile strength galvanized steel rods, to which a threaded aluminum head is fastened. The head is equipped with an idle belt tensioning sheave in type A PA6 plastic with double-shielded bearings.

Tendeurs de courroie automatiques linéaires à ressort ETPUG composés d'une base en alliage spécial d'aluminium extrêmement résistant avec charge de rupture de 440MPa et anti-grippage, qui permet le coulissement parfait des tiges en acier galvanisé à haute résistance, sur laquelle est fixé une tête en aluminium filetée où est montée une poulie libre (tendeur de courroie) à gorge de type A en plastique PA6 avec roulements à double blindage.

Tensores de correa automáticos lineales de muelle ETPUG constituidos por un cuerpo de una aleación especial de aluminio súper resistente con una carga de rotura de 440 MPa y antigripaje, que permite el perfecto deslizamiento de los pasadores galvanizados de acero de alta resistencia, donde se fija un cabezal roscado de aluminio y sobre el que está montada una polea loca tensora de correa de garganta tipo A, de material plástico PA6 dotada de rodamientos de doble blindaje.

NEWTON
ET1 PUG 130-250
ET2 PUG 180-420
ET3 PUG 300-650

Range
-20° +100°C (NY)

COD + TIRO
Su richiesta modello a TIRO
On request, draft model (TIRO)
Possibilité de modèles par tirage sur commande (TIRO)
A petición, modelo de TIRO

Lega di alluminio speciale antigrippaggio
Special aluminum alloy that avoids seizure
Alliage d'aluminium anti-grippage
Aleación especial de aluminio antigripaje
MPa-440

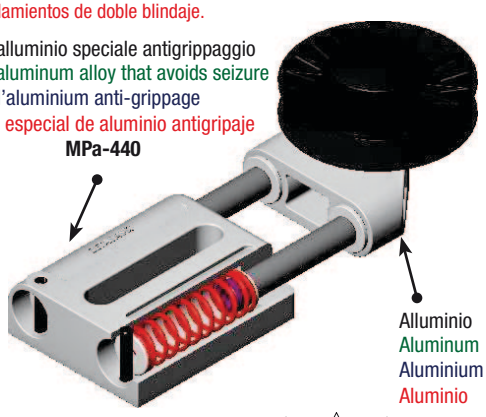

ET(1-2-3)PUG ...

EXAMPLE COD: ET1 PUG 3

PUG	*NY*
PULEGGIA A/SPA	*NYLON*
PULLEY A/SPA	*NYLON*
POULIE A/SPA	*NYLON*
POLEA A/SPA	*NAILON*

Su richiesta pulegge folli in altri materiali o dimensioni.
On request, the belt tensioning rollers can be supplied in different materials or dimensions.
Possibilité de galets de tension dans d'autres matériaux ou dimensions sur commande.
A petición, poleas locas en otros materiales o dimensiones.

TAPPI DI PROTEZIONE
PROTECTION CAPS
BOUCHONS DE PROTECTION
TAPONES DE PROTECCIÓN

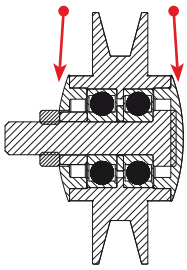

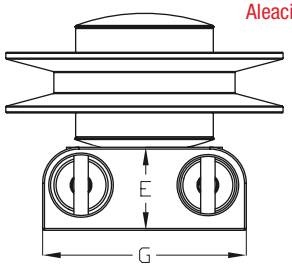

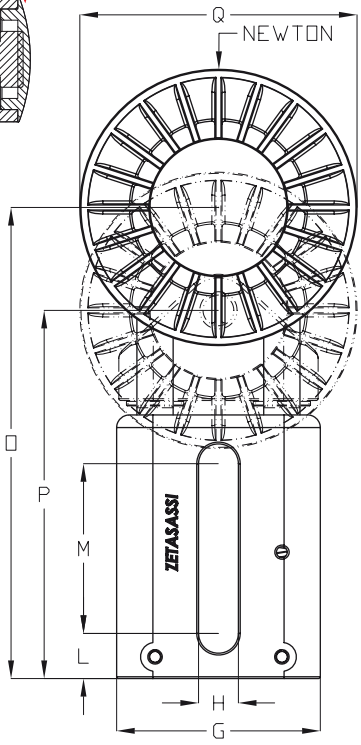

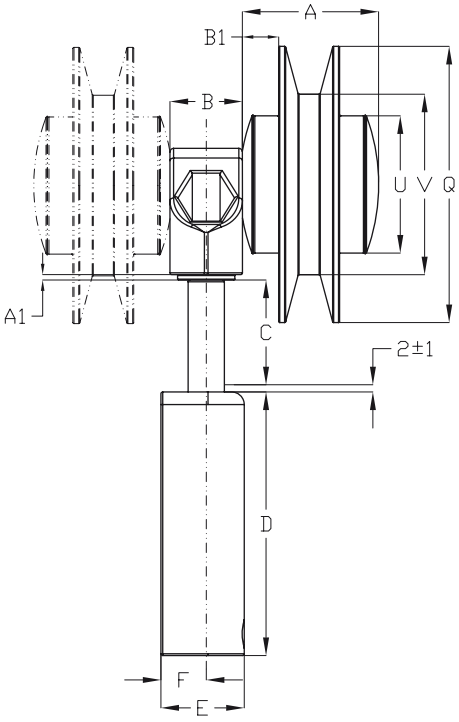

ET1 PUG ... KU

EXAMPLE COD: ET1 PUG 3 KU

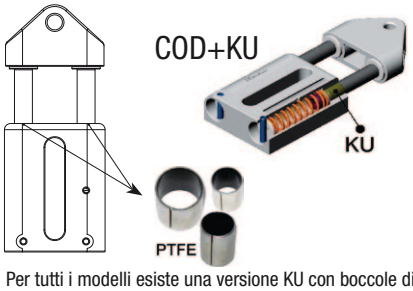

Per tutti i modelli esiste una versione KU con boccole di scorrimento autolubrificanti PTFE
For all types we have KU version with PTFE auto-lubricating bushes
Tous nos modèles sont disponibles en version KU avec douilles de coulissement PTFE
Para todos los modelos existe una versión KU con manguitos deslizantes autolubricantes PTFE

COD	*NEWTON*		*A*	*A1*	*B*	*B1*	*C*	*D*	*E*	*F*	*G*	*H*	*L*	*M*	*O±1*	*P±1*	*Q*	*U*	*V*	*Kg*
	MIN	*MAX*																		
ET1PUG3	130	250	37,3	1,5	20	10	29	74	22.5	12,5	56,2	11	12,5	47	131,5	102,5	76,5	38	50	0,53
ET1PUG4																	102		75,4	0,553
ET2PUG3	180	420	37,3	2	25	10	36	87	28	15	70,5	12,5	15,25	58	165	129	76,5	38	50	0,838
ET2PUG4																	102		75,4	0,861
ET3PUG3	300	650	37,3	2,5	30	10	42	104	33	17,5	82	14,5	16,25	72	196,5	154,5	76,5	38	50	1,24
ET3PUG4																	102		75,4	1,263

ETR1AC

Made in Italy ZETASASSI® Parma ITALY

Tendicatena automatici lineari a molla ETR1AC costituiti da una base in una speciale lega di alluminio robustissima con un carico di rottura di 440MPa, ed antigrippaggio, che permette il perfetto scorrimento dei perni zincati in acciaio ad alta resistenza, dove viene fissata una testa in alluminio filettata, sulla quale è montato un pignone tendicatena folle compreso di cuscinetti a doppia schermatura modello AC.

ETR1AC automatic linear spring-action chain tensioners consisting of a base in special, very sturdy, antiseize aluminum alloy with tensile strength of 440MPa that ensures perfect glide of the high tensile strength galvanized steel rods, to which a threaded aluminum head is fastened. The head is equipped with an idle chain tensioning pinion with double-shielded bearings, model AC.

Tendeurs de chaîne automatiques linéaires à ressort ETR1AC composés d'une base en alliage spécial d'aluminium extrêmement résistant avec charge de rupture de 440MPa et anti-grippage, qui permet le coulissement parfait des tiges en acier galvanisé à haute résistance, sur laquelle est fixée une tête en aluminium filetée où est monté un pignon tendeur de chaîne libre avec roulements à double blindage modèle AC.

Tensores de cadena automáticos lineales de muelle ETR1AC constituidos por un cuerpo de una aleación especial de aluminio súper resistente con una carga de rotura de 440 MPa y antigripaje, que permite el perfecto deslizamiento de los pasadores galvanizados de acero de alta resistencia, donde se fija un cabezal roscado de aluminio y sobre el que está montado un piñón tensor de cadena, dotado de rodamientos de doble blindaje modelo AC.

NEWTON
95-190
130-250 STANDARD

Range
-20°+120°C

ETR1AC ...

EXAMPLE COD: ETR1 AC 38S

COD + TIRO
Su richiesta modello a TIRO
On request, draft model (TIRO)
Possibilité de modèles par tirage sur commande (TIRO)
A petición, modelo de TIRO

Su richiesta: dentature, cuscinetti, Newton, differenti.
On request, different teeth, bearings, Newton, can be supplied.
Autres dentures, coussinets, Newton possibles sur commande.
A petición: dentados, rodamientos, Newton, diferentes.

Alluminio
Aluminum
Aluminium
Aluminio

Su richiesta in acciaio zincato
On request galvanized steel
Sur demande acier galvanisé
A petición, de acero galvanizado

Lega di alluminio speciale antigrippaggio
Special aluminum alloy that avoids seizure
Alliage d'aluminium anti-grippage
Aleación especial de aluminio antigripaje
MPa-440

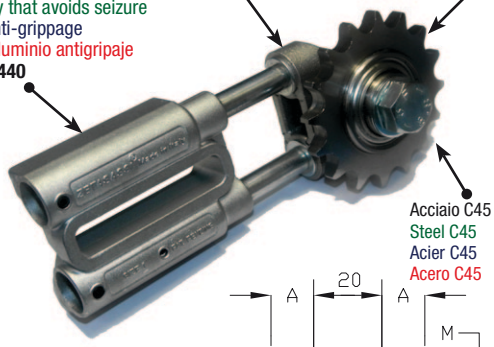

Acciaio C45
Steel C45
Acier C45
Acero C45

COD	NEWTON MIN	NEWTON MAX	PASSO CATENA / CHAIN PITCH / PASO DE LA CADENA / PAS DE LA CHAÎNE	DENTI / TEETH / DIENTES / DENTS	de	dp	Cuscinetti / Bearings / Roulements / Rodamientos	A	M	Kg
3/8										
ETR1AC38S	130	250	3/8" x 7/32"	06B1	21	68	63,91	203 KRR AH02	9,1	M12x1,75 40	0,57
ETR1AC38S190	95	190									
ETR1AC38D	130	250		06B2				N°2 6200 2RS	11	M10x1,5 40	0,7
ETR1AC38D190	95	190									
1/2										
ETR1AC12SZ14	130	250	1/2" x 5/16"	08B1	14	61,8	57,07	203 KRR AH02	9,1	M12x1,75 40	0,59
ETR1AC12SZ14190	95	190									
ETR1AC12S	130	250		08B1	16	69,5	65,1	203 KRR AH02	9,1	M12x1,75 40	0,6
ETR1AC12S190	95	190									
ETR1AC12D	130	250		08B2	16	69,5	65,1	N°2 6200 2RS	12,5	M10x1,5 40	0,78
ETR1AC12D190	95	190									
5/8										
ETR1AC58S	130	250	5/8" x 3/8"	10B1	17	93	86,39	203 KRR AH02	9,1	M12x1,75 40	0,79
ETR1AC58S190	95	190									
ETR1AC58D	130	250		10B2				N°2 6201 2RS	15,3	M12x1,75 45	1,29
ETR1AC58D190	95	190									
3/4										
ETR1AC34SZ13	130	250	3/4" x 7/16"	12B1	13	87,5	79,59	203 KRR AH02	9,1	M12x1,75 40	0,88
ETR1AC34SZ13190	95	190									
ETR1AC34S	130	250		12B1	15	99,8	91,63	203 KRR AH02	9,1	M12x1,75 40	0,9
ETR1AC34S190	95	190									
ETR1AC34D	130	250		12B2	15	99,8	91,63	N°2 6301 2RS	17,6	M12x1,75 45	1,53
ETR1AC34D190	95	190									
DENTI TEMPRATI ---- HARDENED TEETH ---- DENTS TREMPÉES ---- DIENTES TEMPLADOS										
3/8										
ETR1AC38STE	130	250	3/8" x 7/32"	06B1	21	68	63,91	203 KRR AH02	9,1	M12x1,75 40	0,57
ETR1AC38S190TE	95	190									
1/2										
ETR1AC12STE	130	250	1/2" x 5/16"	08B1	16	69,5	65,1	203 KRR AH02	9,1	M12x1,75 40	0,6
ETR1AC12S190TE	95	190									
5/8										
ETR1AC58STE	130	250	5/8" x 3/8"	10B1	17	93	86,39	203 KRR AH02	9,1	M12x1,75 40	0,79
ETR1AC58S190TE	95	190									
3/4										
ETR1AC34STE	130	250	3/4" x 7/16"	12B1	15	99,8	91,63	203 KRR AH02	9,1	M12x1,75 40	0,9
ETR1AC34S190TE	95	190									

mod.AC

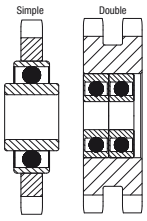

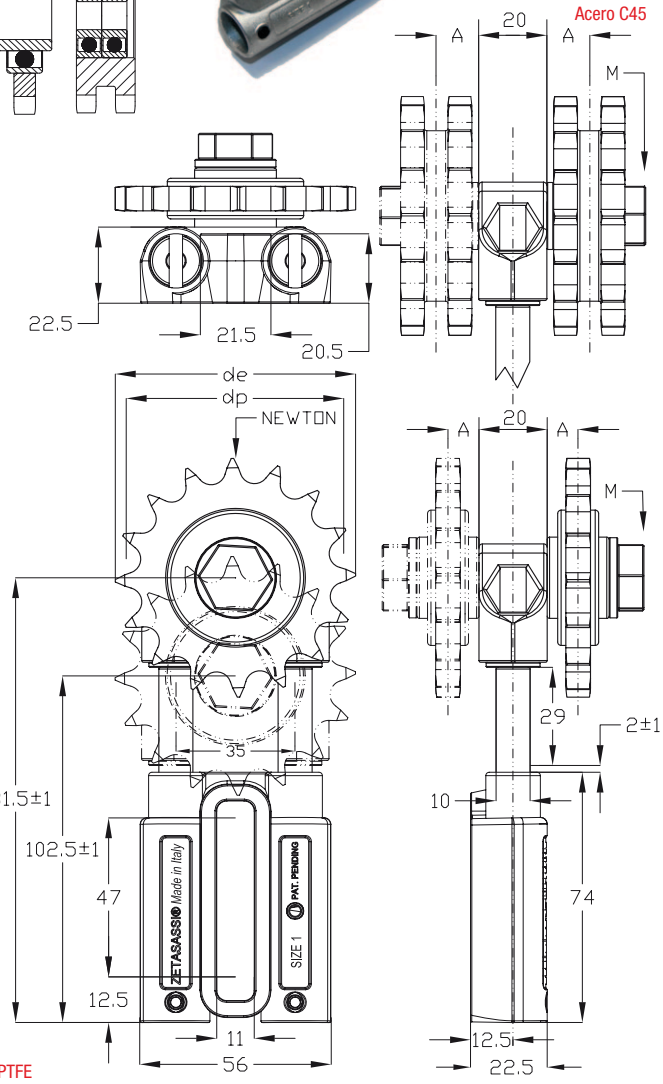

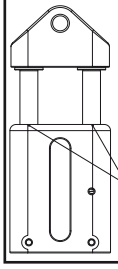

COD+KU
ETR1AC ... KU

EXAMPLE COD: ETR1 AC 38S KU

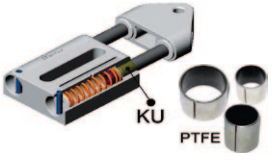

Per tutti i modelli esiste una versione KU con boccole di scorrimento autolubrificanti PTFE
For all types we have KU version with PTFE auto-lubricating bushes
Tous nos modèles sont disponibles en version KU avec douilles de coulissement PTFE
Para todos los modelos existe una versión KU con manguitos deslizantes autolubricantes PTFE

ETR1 RS-RD-RT

Made in Italy ZETASASSI® Parma ITALY

Tendicatena automatici lineari a molla ETR1 costituiti da una base in una speciale lega di alluminio robustissima con un carico di rottura di 440MPa, ed antigrippaggio, che permette il perfetto scorrimento dei perni zincati in acciaio ad alta resistenza, dove viene fissata una testa in alluminio filettata, sulla quale è montato un pignone tendicatena folle compreso di cuscinetti a doppia schermatura modello RS RD RT.

ETR1 automatic linear spring-action chain tensioners consisting of a base in special, very sturdy, antiseize aluminum alloy with tensile strength of 440MPa that ensures perfect glide of the high tensile strength galvanized steel rods, to which a threaded aluminum head is fastened. The head is equipped with an idle chain tensioning pinion with double-shielded bearings, model RS RD RT.

Tendeurs de chaîne automatiques linéaires à ressort ETR1 composés d'une base en alliage spécial d'aluminium extrêmement résistant avec charge de rupture de 440MPa et anti-grippage, qui permet le coulissement parfait des tiges en acier galvanisé à haute résistance, sur laquelle est fixée une tête en aluminium filetée où est monté un pignon tendeur de chaîne libre avec roulements à double blindage modèle RS RD RT.

Tensores de cadena automáticos lineales de muelle ETR1 constituidos por un cuerpo de una aleación especial de aluminio súper resistente con una carga de rotura de 440 MPa y antigripaje, que permite el perfecto deslizamiento de los pasadores galvanizados de acero de alta resistencia, donde se fija un cabezal roscado de aluminio y sobre el que está montado un piñón tensor de cadena, dotado de rodamientos de doble blindaje modelo RS RD RT.

NEWTON
95-190
130-250 STANDARD

Range
-20°+120°C

Su richiesta: dentature, cuscinetti, Newton, differenti.
On request, different teeth, bearings, Newton, can be supplied.
Autres dentures, coussinets, Newton possibles sur commande.
A petición: dentados, rodamientos, Newton, diferentes.

Alluminio
Aluminum
Aluminium
Aluminio

Su richiesta in acciaio zincato
On request galvanized steel
Sur demande acier galvanisé
A petición, de acero galvanizado

Acciaio C45
Steel C45
Acier C45
Acero C45

Lega di alluminio speciale antigrippaggio
Special aluminum alloy that avoids seizure
Alliage d'aluminium anti-grippage
Aleación especial de aluminio antigripaje
MPa-440

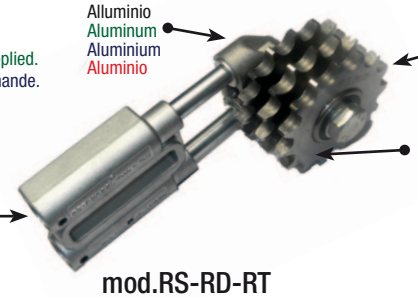

ETR1 RS-RD-RT...

EXAMPLE COD: ETR1 RS 38

NEWTON STANDARD | COLOR

COD	NEWTON MIN	NEWTON MAX	PASSO CATENA / CHAIN PITCH / PASO DE LA CADENA / PAS DE LA CHAÎNE	DENTI / TEETH / DIENTES / DENTS	de	dp	Cuscinetto / Bearings / Roulements / Rodamientos	A	M	Kg
3/8										
ETR1RS38	130	250	3/8" x 7/32"	06B1	15	49,3	45,81	6200 2RS	6,5	M10X1,5 30	0,46
ETR1RS38190	95	190								
ETR1RD38	130	250		06B2	15	49,3	45,81	6200 2RS	11,5	M10X1,5 40	0,53
ETR1RD38190	95	190								
ETR1RT38	130	250		06B3	15	49,3	45,81	6200 2RS	16,5	M10X1,5 50	0,59
ETR1RT38190	95	190								
1/2										
ETR1RS12	130	250	1/2" x 5/16"	08B1	15	65,5	61,09	6200 2RS	6,5	M10X1,5 30	0,54
ETR1RS12190	95	190								
ETR1RD12	130	250		08B2	15	65,5	61,09	6200 2RS	13,45	M10X1,5 45	0,68
ETR1RD12190	95	190								
ETR1RT12	130	250		08B3	15	65,5	61,09	6200 2RS	20,4	M10X1,5 60	0,82
ETR1RT12190	95	190								
5/8										
ETR1RS58	130	250	5/8" x 3/8"	10B1	15	83	76,36	6301 2RS	8,5	M12x1,75 35	0,69
ETR1RS58190	95	190								
ETR1RD58	130	250		10B2	15	83	76,36	6301 2RS	16,75	M12x1,75 50	0,98
ETR1RD58190	95	190								
3/4										
ETR1RS34	130	250	3/4" x 7/16"	12B1	15	99,8	91,63	6301 2RS	8,5	M12x1,75 35	0,89
ETR1RS34190	95	190								
ETR1RD34	130	250		12B2	15	99,8	91,63	6301 2RS	18,25	M12x1,75 55	1,39
ETR1RD34190	95	190								

mod.RS-RD-RT

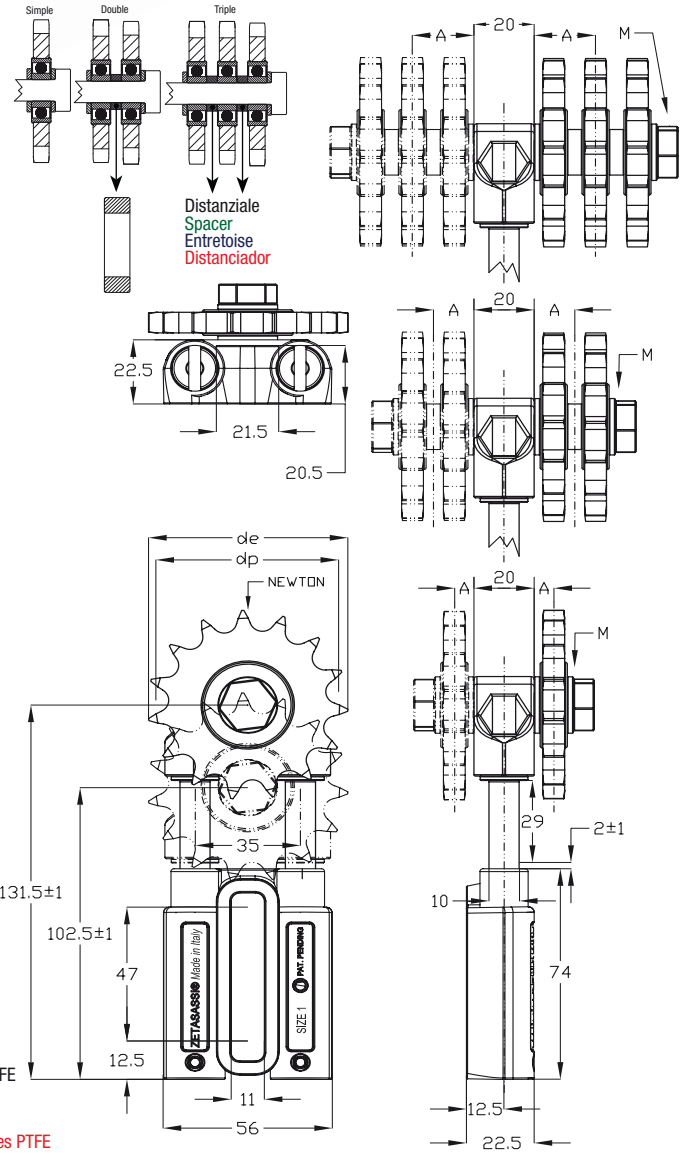

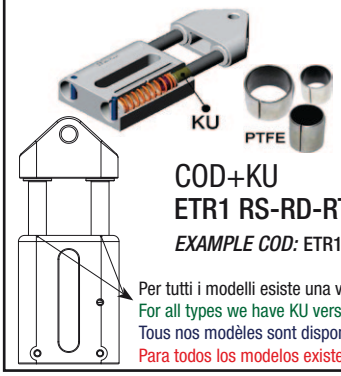

COD + TIRO
Su richiesta modello a TIRO
On request, draft model (TIRO)
Possibilité de modèles par tirage sur commande (TIRO)
A petición, modelo de TIRO

COD+KU
ETR1 RS-RD-RT ... KU

EXAMPLE COD: ETR1 RS 38 KU

Per tutti i modelli esiste una versione KU con boccole di scorrimento autolubrificanti PTFE
For all types we have KU version with PTFE auto-lubricating bushes
Tous nos modèles sont disponibles en version KU avec douilles de coulissement PTFE
Para todos los modelos existe una versión KU con manguitos deslizantes autolubricantes PTFE

ETR2AC

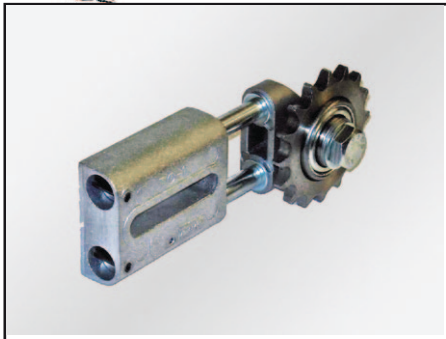

Tendicatena automatici lineari a molla ETR2AC costituiti da una base in una speciale lega di alluminio robustissima con un carico di rottura di 440MPa, ed antigrippaggio, che permette il perfetto scorrimento dei perni zincati in acciaio ad alta resistenza, dove viene fissata una testa in alluminio filettata, sulla quale è montato un pignone tendicatena folle compreso di cuscinetti a doppia schermatura modello AC.

ETR2AC automatic linear spring-action chain tensioners consisting of a base in special, very sturdy, antiseize aluminum alloy with tensile strength of 440MPa that ensures perfect glide of the high tensile strength galvanized steel rods, to which a threaded aluminum head is fastened. The head is equipped with an idle chain tensioning pinion with double-shielded bearings, model AC.

Tendeurs de chaîne automatiques linéaires à ressort ETR2AC composés d'une base en alliage spécial d'aluminium extrêmement résistant avec charge de rupture de 440MPa et anti-grippage, qui permet le coulissement parfait des tiges en acier galvanisé à haute résistance, sur laquelle est fixée une tête en aluminium filetée où est monté un pignon tendeur de chaîne libre avec roulements à double blindage modèle AC.

Tensores de cadena automáticos lineales de muelle ETR2AC constituidos por un cuerpo de una aleación especial de aluminio súper resistente con una carga de rotura de 440 MPa y antigripaje, que permite el perfecto deslizamiento de los pasadores galvanizados de acero de alta resistencia, donde se fija un cabezal roscado de aluminio y sobre el que está montado un piñón tensor de cadena, dotado de rodamientos de doble blindaje modelo AC.

Made in Italy ZETASASSI® Parma ITALY

NEWTON
180-420

Range
-20°+120°C

Su richiesta: dentature, cuscinetti, Newton, differenti.
On request, different teeth, bearings, Newton, can be supplied.
Autres dentures, coussinets, Newton possibles sur commande.
A petición: dentados, rodamientos, Newton, diferentes.

Lega di alluminio speciale antigrippaggio
Special aluminum alloy that avoids seizure
Alliage d'aluminium anti-grippage
Aleación especial de aluminio antigripaje
MPa-440

Alluminio
Aluminum
Aluminium
Aluminio

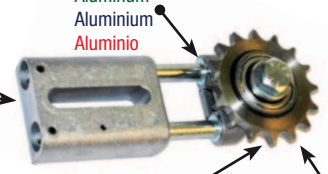

Su richiesta in acciaio zincato
On request galvanized steel
Sur demande acier galvanisé
A petición, de acero galvanizado

Acciaio C45
Steel C45
Acier C45
Acero C45

ETR2AC ...

EXAMPLE COD: ETR2 AC 58S

COD	NEWTON MIN	NEWTON MAX	PASSO CATENA / CHAIN PITCH / PASO DE LA CADENA / PAS DE LA CHAÎNE	DENTI / TEETH / DIENTES / DENTS	de	dp	Cuscinetto / Bearings / Roulements / Rodamientos	A	M	Kg
3/8										
ETR2AC38S	180	420	3/8" x 7/32"	06B1	21	68	63,9	203 KRR AH02	9,1	M12x1,75 45	0,89
ETR2AC38D				06B2				N°2 6200 2RS	11	M10x1,5 45	1,02
1/2										
ETR2AC12SZ14	180	420	1/2" x 5/16"	08B1	14	61,8	57,07	203 KRR AH02	9,1	M12x1,75 45	0,9
ETR2AC12S				08B1	16	69,5	65,1	203 KRR AH02	9,1	M12x1,75 45	0,91
ETR2AC12D				08B2	16	69,5	65,1	N°2 6200 2RS	12,5	M10x1,5 45	1,09
5/8										
ETR2AC58S	180	420	5/8" x 3/8"	10B1	17	93	86,39	203 KRR AH02	9,1	M12x1,75 45	1,11
ETR2AC58D				10B2				N°2 6201 2RS	15,3	M12x1,75 50	1,6
3/4										
ETR2AC34SZ13	180	420	3/4" x 7/16"	12B1	13	87,5	79,59	203 KRR AH02	9,1	M12x1,75 45	1,12
ETR2AC34S				12B1	15	99,8	91,63	203 KRR AH02	9,1	M12x1,75 45	1,22
ETR2AC34D				12B2	15	99,8	91,63	N°2 6301 2RS	17,6	M12x1,75 50	1,85
1"										
ETR2AC1S	180	420	1" x 17 mm	16B1	12	109	98,14	204 KRR	11,3	M12x1,75 45	1,5
1"1/4										
ETR2AC114S	180	420	1"1/4 x 3/4"	20B1	9	108	92,84	204 KRR	11,3	M12x1,75 45	1,46
DENTI TEMPRATI ---- HARDENED TEETH ---- DENTS TREMPÉES ---- DIENTES TEMPLADOS										
ETR2AC38STE	180	420	3/8" x 7/32"	06B1	21	68	63,9	203 KRR AH02	9,1	M12x1,75 45	0,89
ETR2AC12STE	180	420	1/2" x 5/16"	08B1	16	69,5	65,1	203 KRR AH02	9,1	M12x1,75 45	0,91
ETR2AC58STE	180	420	5/8" x 3/8"	10B1	17	93	86,39	203 KRR AH02	9,1	M12x1,75 45	1,11
ETR2AC34STE	180	420	3/4" x 7/16"	12B1	15	99,8	91,63	203 KRR AH02	9,1	M12x1,75 45	1,22
ETR2AC1STE	180	420	1" x 17 mm	16B1	12	109	98,14	204 KRR	11,3	M12x1,75 45	1,5

mod.AC

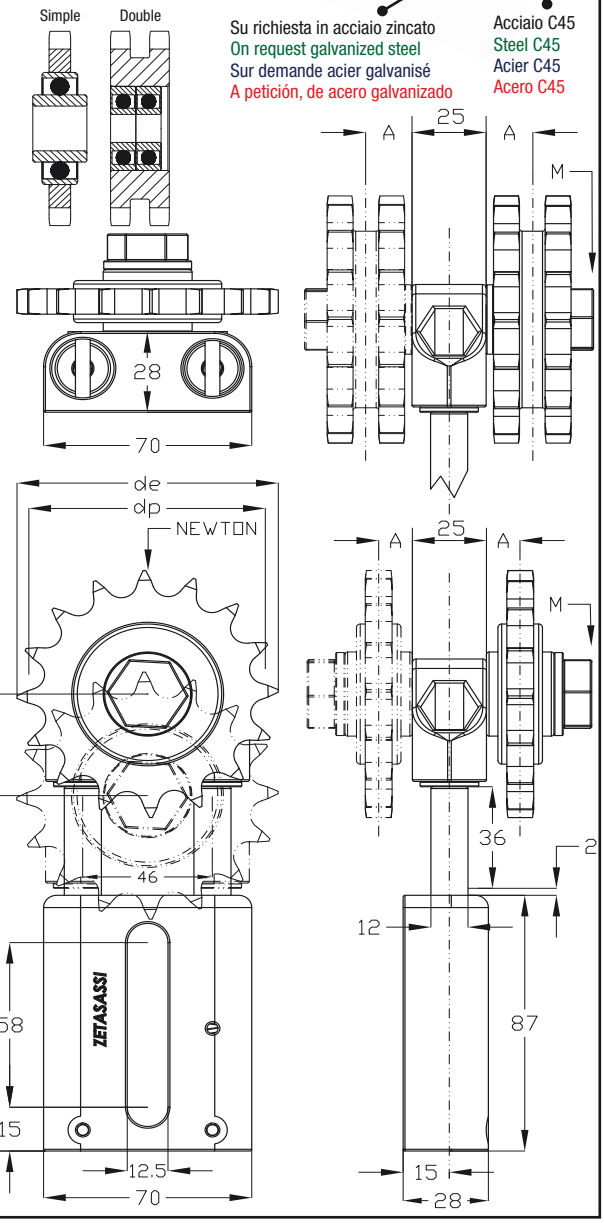

COD + TIRO
Su richiesta modello a TIRO
On request, draft model (TIRO)
Possibilité de modèles par tirage sur commande (TIRO)
A petición, modelo de TIRO

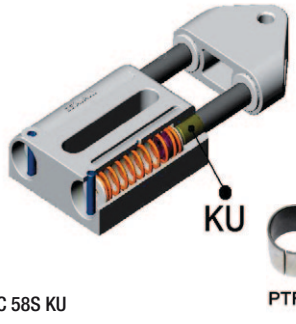

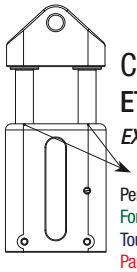

COD+KU
ETR2AC ... KU

EXAMPLE COD: ETR2 AC 58S KU

Per tutti i modelli esiste una versione KU con boccole di scorrimento autolubrificanti PTFE
For all types we have KU version with PTFE auto-lubricating bushes
Tous nos modèles sont disponibles en version KU avec douilles de coulissement PTFE
Para todos los modelos existe una versión KU con manguitos deslizantes autolubricantes PTFE

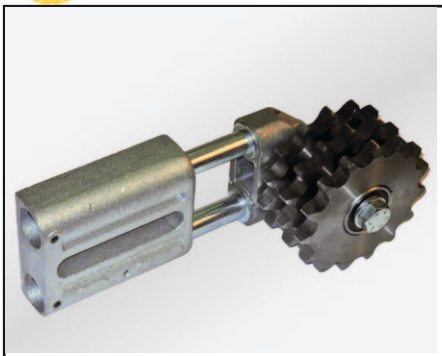

ETR2 RS-RD-RT

Made in Italy ZETASASSI® Parma ITALY

Tendicatena automatici lineari a molla ETR2 costituiti da una base in una speciale lega di alluminio robustissima con un carico di rottura di 440MPa, ed antigrippaggio, che permette il perfetto scorrimento dei perni zincati in acciaio ad alta resistenza, dove viene fissata una testa in alluminio filettata, sulla quale è montato un pignone tendicatena folle compreso di cuscinetti a doppia schermatura modello RS RD RT.

ETR2 automatic linear spring-action chain tensioners consisting of a base in special, very sturdy, antiseize aluminum alloy with tensile strength of 440MPa that ensures perfect glide of the high tensile strength galvanized steel rods, to which a threaded aluminum head is fastened. The head is equipped with an idle chain tensioning pinion with double-shielded bearings, model RS RD RT.

Tendeurs de chaîne automatiques linéaires à ressort ETR2 composés d'une base en alliage spécial d'aluminium extrêmement résistant avec charge de rupture de 440MPa et anti-grippage, qui permet le coulissement parfait des tiges en acier galvanisé à haute résistance, sur laquelle est fixée une tête en aluminium filetée où est monté un pignon tendeur de chaîne libre avec roulements à double blindage modèle RS RD RT.

Tensores de cadena automáticos lineales de muelle ETR2 constituidos por un cuerpo de una aleación especial de aluminio súper resistente con una carga de rotura de 440 MPa y antigripaje, que permite el perfecto deslizamiento de los pasadores galvanizados de acero de alta resistencia, donde se fija un cabezal roscado de aluminio y sobre el que está montado un piñón tensor de cadena, dotado de rodamientos de doble blindaje modelo RS RD RT.

NEWTON
180-420

Range
-20°+120°C

Lega di alluminio speciale antigrippaggio
Special aluminum alloy that avoids seizure
Alliage d'aluminium anti-grippage
Aleación especial de aluminio antigripaje

MPa-440

Su richiesta in acciaio zincato
On request galvanized steel
Sur demande acier galvanisé
A petición, de acero galvanizado

Acciaio C45
Steel C45
Acier C45
Acero C4

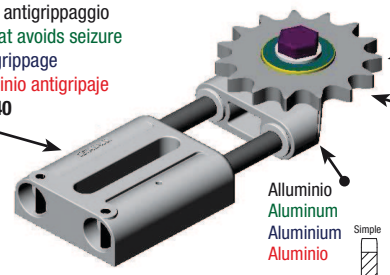

Alluminio
Aluminum
Aluminium
Aluminio

COD + TIRO
Su richiesta modello a TIRO
On request, draft model (TIRO)
Possibilité de modèles par tirage sur commande (TIRO)
A petición, modelo de TIRO

Su richiesta: dentature, cuscinetti, Newton, differenti.
On request, different teeth, bearings, Newton, can be supplied.
Autres dentures, coussinets, Newton possibles sur commande.
A petición: dentados, rodamientos, Newton, diferentes.

ETR2 RS-RD-RT...

EXAMPLE COD: ETR2 RS 58

COD	NEWTON MIN	NEWTON MAX	PASSO CATENA / CHAIN PITCH / PASO DE LA CADENA / PAS DE LA CHAÎNE	DENTI / TEETH / DIENTES / DENTS	de	dp	Cuscinetto / Bearings / Roulements / Rodamientos	A	M	Kg
3/8										
ETR2RS38	180	420	3/8" x 7/32"	06B1	15	49,3	45,81	6200 2RS	6,5	M10X1,5 35	0,78
ETR2RD38				06B2					11,5	M10X1,5 50	0,85
ETR2RT38				06B3					16,5	M10X1,5 55	0,91
1/2										
ETR2RS12	180	420	1/2" x 5/16"	08B1	15	65,5	61,09	6200 2RS	6,5	M10X1,5 35	0,85
ETR2RD12				08B2					13,45	M10X1,5 50	0,99
ETR2RT12				08B3					20,4	M10X1,5 65	1,14
5/8										
ETR2RS58	180	420	5/8" x 3/8"	10B1	15	83	73,36	6301 2RS	8,5	M12X1,75 40	1,01
ETR2RD58				10B2					16,75	M12X1,75 55	1,29
ETR2RT58				10B3					25	M12X1,75 75	1,58
3/4										
ETR2RS34	180	420	3/4" x 7/16"	12B1	15	99,8	91,63	6301 2RS	8,5	M12X1,75 40	1,21
ETR2RD34				12B2					18,25	M12X1,75 60	1,7
ETR2RT34				12B3					28	M12X1,75 80	2,21
1"										
ETR2RS1	180	420	1" x 17 mm	16B1	13	117	106,12	6304 2RS	10	M12X1,75 45	1,63
ETR2RD1				16B2	12	109	98,14	204 KRR	27,3	M12X1,75 80	2,3
ETR2RT1				16B3					43,3	M12X1,75 110	3,1
1"1/4										
ETR2RD114	180	420	1"1/4 x 3/4"	20B2	9	108	92,84	204 KRR	29,5	M12X1,75 80	2,24

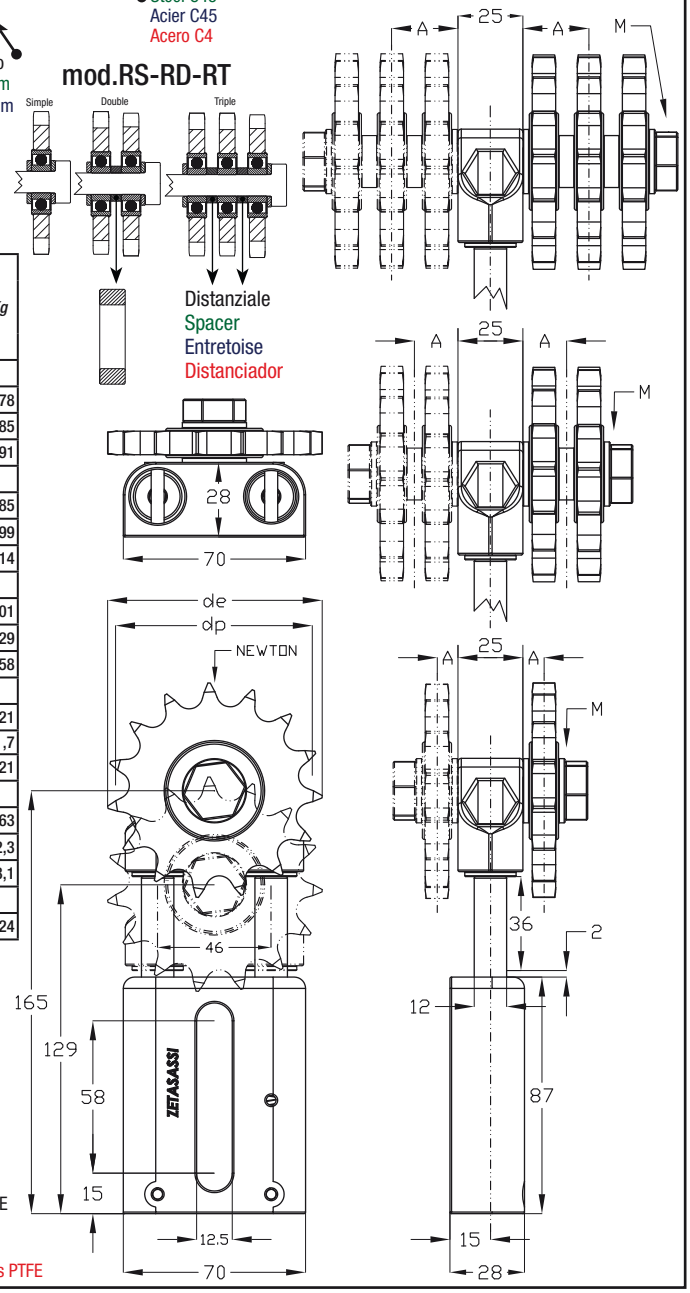

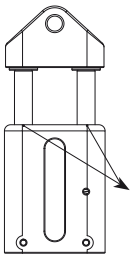

COD+KU
ETR2 RS-RD-RT ... KU

EXAMPLE COD: ETR2 RS 58 KU

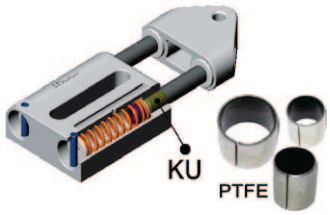

Per tutti i modelli esiste una versione KU con boccole di scorrimento autolubrificanti PTFE
For all types we have KU version with PTFE auto-lubricating bushes
Tous nos modèles sont disponibles en version KU avec douilles de coulissement PTFE
Para todos los modelos existe una versión KU con manguitos deslizantes autolubricantes PTFE

ETR3AC

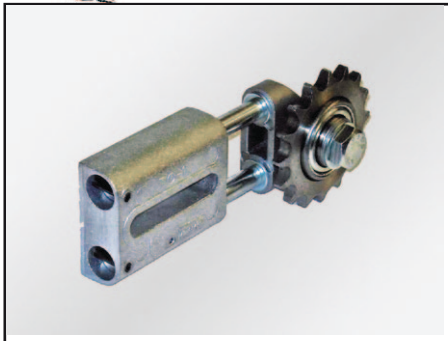

Tendicatena automatici lineari a molla ETR3AC costituiti da una base in una speciale lega di alluminio robustissima con un carico di rottura di 440MPa, ed antigrippaggio, che permette il perfetto scorrimento dei perni zincati in acciaio ad alta resistenza, dove viene fissata una testa in alluminio filettata, sulla quale è montato un pignone tendicatena folle compreso di cuscinetti a doppia schermatura modello AC.

ETR3AC automatic linear spring-action chain tensioners consisting of a base in special, very sturdy, antiseize aluminum alloy with tensile strength of 440MPa that ensures perfect glide of the high tensile strength galvanized steel rods, to which a threaded aluminum head is fastened. The head is equipped with an idle chain tensioning pinion with double-shielded bearings, model AC.

Tendeurs de chaîne automatiques linéaires à ressort ETR3AC composés d'une base en alliage spécial d'aluminium extrêmement résistant avec charge de rupture de 440MPa et anti-grippage, qui permet le coulissement parfait des tiges en acier galvanisé à haute résistance, sur laquelle est fixée une tête en aluminium filetée où est monté un pignon tendeur de chaîne libre avec roulements à double blindage modèle AC.

Tensores de cadena automáticos lineales de muelle ETR3AC constituidos por un cuerpo de una aleación especial de aluminio súper resistente con una carga de rotura de 440 MPa y antigripaje, que permite el perfecto deslizamiento de los pasadores galvanizados de acero de alta resistencia, donde se fija un cabezal roscado de aluminio y sobre el que está montado un piñón tensor de cadena, dotado de rodamientos de doble blindaje modelo AC.

NEWTON
300-650

Range
-20°+120°C

COD + TIRO
Su richiesta modello a TIRO
On request, draft model (TIRO)
Possibilité de modèles par tirage sur commande (TIRO)
A petición, modelo de TIRO

Lega di alluminio speciale antigrippaggio
Special aluminum alloy that avoids seizure
Alliage d'aluminium anti-grippage
Aleación especial de aluminio antigripaje
MPa-440

Alluminio
Aluminum
Aluminium
Aluminio

Acciaio C45
Steel C45
Acier C45
Acero C45

Su richiesta in acciaio zincato
On request galvanized steel
Sur demande acier galvanisé
A petición, de acero galvanizado

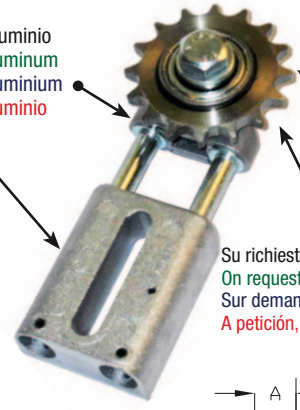

Su richiesta: dentature, cuscinetti, Newton, differenti.
On request, different teeth, bearings, Newton, can be supplied.
Autres dentures, coussinets, Newton possibles sur commande.
A petición: dentados, rodamientos, Newton, diferentes.

ETR3AC ...

EXAMPLE COD: ETR3 AC 1S

COD	NEWTON MIN	NEWTON MAX	PASSO CATENA / CHAIN PITCH / PASO DE LA CADENA / PAS DE LA CHAÎNE	DENTI / TEETH / DIENTES / DENTS	de	dp	Cuscinetto / Bearings / Roulements / Rodamientos	A	M	Kg
3/8										
ETR3AC38S	300	650	3/8" x 7/32"	06B1	21	68	63,9	203 KRR AH02	9,1	M12x1,75 50	1,29
ETR3AC38D				06B2				N°2 6200 2RS	11	M10x1,5 50	1,42
1/2										
ETR3AC12SZ14	300	650	1/2" x 5/16"	08B1	14	61,8	57,07	203 KRR AH02	9,1	M12x1,75 50	1,29
ETR3AC12S				08B1	16	69,5	65,1	203 KRR AH02	9,1	M12x1,75 50	1,31
ETR3AC12D				08B2				N°2 6200 2RS	12,5	M10x1,5 50	1,49
5/8										
ETR3AC58S	300	650	5/8" x 3/8"	10B1	17	93	86,39	203 KRR AH02	9,1	M12x1,75 50	1,51
ETR3AC58D				10B2				N°2 6201 2RS	15,3	M12x1,75 55	2,01
3/4										
ETR3AC34SZ13	300	650	3/4" x 7/16"	12B1	13	87,5	79,59	203 KRR AH02	9,1	M12x1,75 50	1,59
ETR3AC34S				12B1	15	99,8	91,63	203 KRR AH02	9,1	M12x1,75 50	1,62
ETR3AC34D				12B2				N°2 6301 2RS	17,6	M12x1,75 55	2,25
1"										
ETR3AC1S	300	650	1" x 17 mm	16B1	12	109	98,14	204 KRR	11,3	M12x1,75 50	1,89
1"1/4										
ETR3AC114S	300	650	1"1/4 x 3/4"	20B1	9	108	92,84	204 KRR	11,3	M12x1,75 50	1,86
1"1/2										
ETR3AC112S	300	650	1"1/2 x 1"	24B1	9	126,4	111,4	204 KRR	13,8	M12x1,75 55	2,43
1"3/4										
ETR3AC134S	300	650	1"3/4 x 1"1/4	28B1	9	148,4	129,96	204 KRR	16,3	M12x1,75 55	3,42
DENTI TEMPRATI ---- HARDENED TEETH ---- DENTS TREMPÉES ---- DIENTES TEMPLADOS										
ETR3AC38STE	300	650	3/8" x 7/32"	06B1	21	68	63,9	203 KRR AH02	9,1	M12x1,75 50	1,29
ETR3AC12STE	300	650	1/2" x 5/16"	08B1	16	69,5	65,1	203 KRR AH02	9,1	M12x1,75 50	1,31
ETR3AC58STE	300	650	5/8" x 3/8"	10B1	17	93	86,39	203 KRR AH02	9,1	M12x1,75 50	1,51
ETR3AC34STE	300	650	3/4" x 7/16"	12B1	15	99,8	91,63	203 KRR AH02	9,1	M12x1,75 50	1,62
ETR3AC1STE	300	650	1" x 17 mm	16B1	12	109	98,14	204 KRR	11,3	M12x1,75 50	1,89

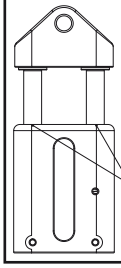

COD+KU

ETR3AC ... KU

EXAMPLE COD: ETR3 AC 1S KU

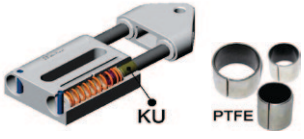

Per tutti i modelli esiste una versione KU con boccole di scorrimento autolubrificanti PTFE
For all types we have KU version with PTFE auto-lubricating bushes
Tous nos modèles sont disponibles en version KU avec douilles de coulissement PTFE
Para todos los modelos existe una versión KU con manguitos deslizantes autolubricantes PTFE

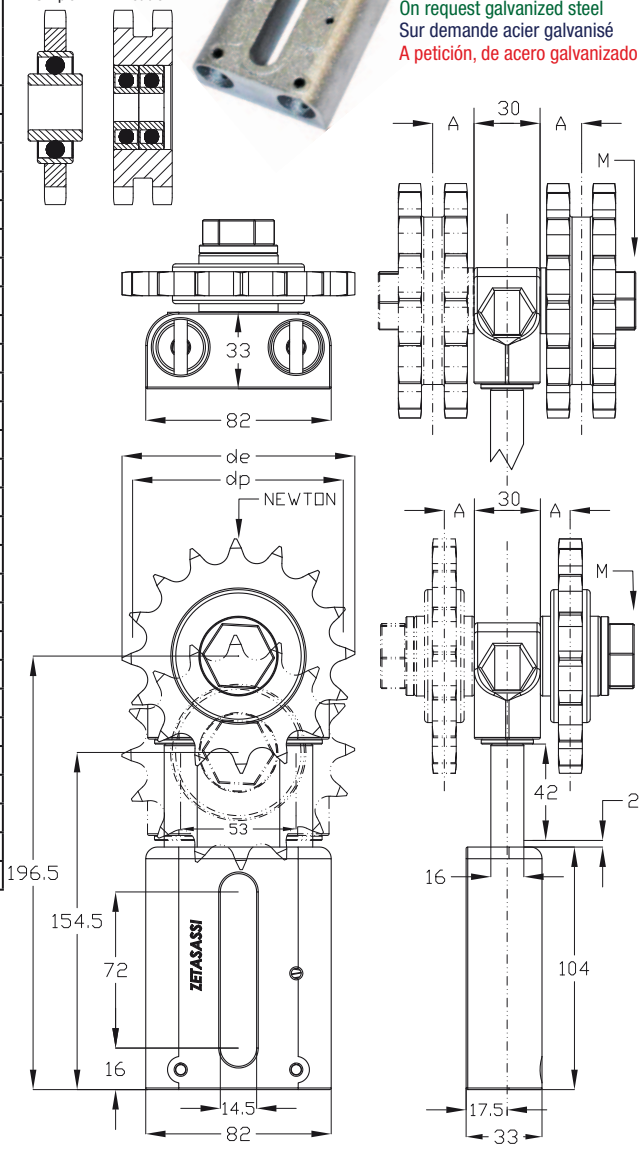

ETR3 RS-RD-RT

Made in Italy ZETASASSI® Parma ITALY

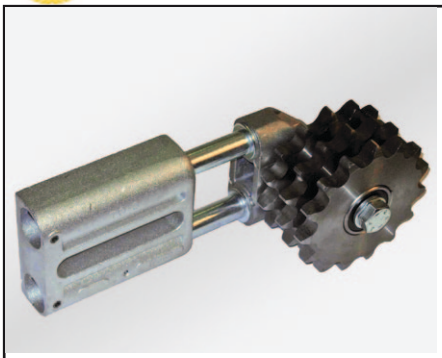

Tendicatena automatici lineari a molla ETR3 costituiti da una base in una speciale lega di alluminio robustissima con un carico di rottura di 440MPa, ed antigrippaggio, che permette il perfetto scorrimento dei perni zincati in acciaio ad alta resistenza, dove viene fissata una testa in alluminio filettata, sulla quale è montato un pignone tendicatena folle compreso di cuscinetti a doppia schermatura modello RS RD RT.

ETR3 automatic linear spring-action chain tensioners consisting of a base in special, very sturdy, antiseize aluminum alloy with tensile strength of 440MPa that ensures perfect glide of the high tensile strength galvanized steel rods, to which a threaded aluminum head is fastened. The head is equipped with an idle chain tensioning pinion with double-shielded bearings, model RS RD RT.

Tendeurs de chaîne automatiques linéaires à ressort ETR3 composés d'une base en alliage spécial d'aluminium extrêmement résistant avec charge de rupture de 440MPa et anti-grippage, qui permet le coulissement parfait des tiges en acier galvanisé à haute résistance, sur laquelle est fixée une tête en aluminium filetée où est monté un pignon tendeur de chaîne libre avec roulements à double blindage modèle RS RD RT.

Tensores de cadena automáticos lineales de muelle ETR3 constituidos por un cuerpo de una aleación especial de aluminio súper resistente con una carga de rotura de 440 MPa y antigripaje, que permite el perfecto deslizamiento de los pasadores galvanizados de acero de alta resistencia, donde se fija un cabezal roscado de aluminio y sobre el que está montado un piñón tensor de cadena, dotado de rodamientos de doble blindaje modelo RS RD RT.

NEWTON
300-650

Range
-20°+120°C

COD + TIRO
Su richiesta modello a TIRO
On request, draft model (TIRO)
Possibilité de modèles par tirage sur commande (TIRO)
A petición, modelo de TIRO

Lega di alluminio speciale antigrippaggio
Special aluminum alloy that avoids seizure
Alliage d'aluminium anti-grippage
Aleación especial de aluminio antigripaje
MPa-440

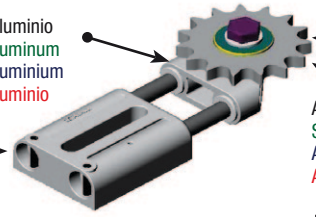

mod.RS-RD-RT

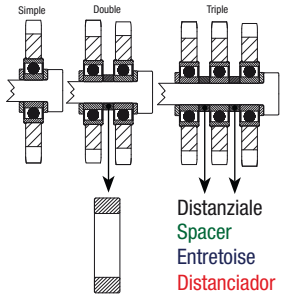

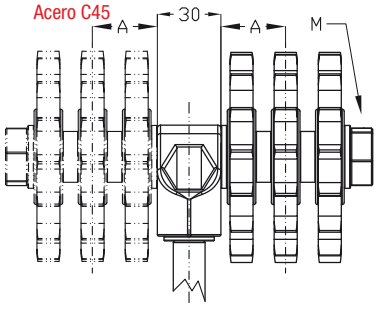

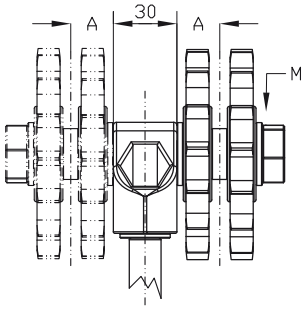

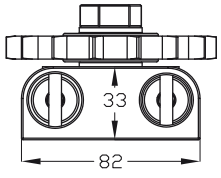

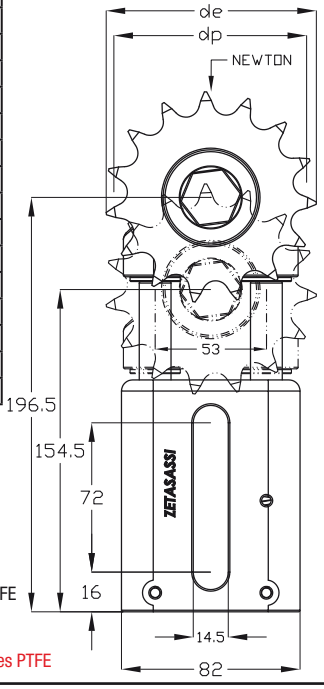

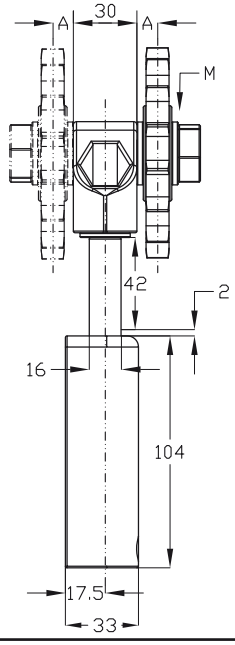

ETR3 RS-RD-RT...

EXAMPLE COD: ETR3 RS 34

Su richiesta: dentature, cuscinetti, Newton, differenti.
On request, different teeth, bearings, Newton, can be supplied.
Autres dentures, coussinets, Newton possibles sur commande.
A petición: dentados, rodamientos, Newton, diferentes.

COD	NEWTON MIN	NEWTON MAX	PASSO CATENA / CHAIN PITCH / PASO DE LA CADENA / PAS DE LA CHAÎNE	DENTI / TEETH / DIENTES / DENTS	de	dp	Cuscinetto / Bearings / Roulements / Rodamientos	A	M	Kg
3/8										
ETR3RS38	300	650	3/8" x 7/32"	06B1	15	49,3	45,81	6,5	M10X1,5 35	1,18
ETR3RD38				06B2			6200 2RS	11,5	M10X1,5 50	1,24
ETR3RT38				06B3				16,5	M10X1,5 60	1,31
1/2										
ETR3RS12	300	650	1/2" x 5/16"	08B1	15	65,5	61,09	6,5	M10X1,5 35	1,25
ETR3RD12				08B2			6200 2RS	13,45	M10X1,5 50	1,39
ETR3RT12				08B3				20,4	M10X1,5 65	1,54
5/8										
ETR3RS58	300	650	5/8" x 3/8"	10B1	15	83	73,36	8,5	M12X1,75 45	1,41
ETR3RD58				10B2			6301 2RS	16,75	M12X1,75 60	1,69
ETR3RT58				10B3				25	M12X1,75 80	1,98
3/4										
ETR3RS34	300	650	3/4" x 7/16"	12B1	15	99,8	91,63	8,5	M12X1,75 45	1,61
ETR3RD34				12B2			6301 2RS	18,25	M12X1,75 65	2,11
ETR3RT34				12B3				28	M12X1,75 85	2,6
1"										
ETR3RS1	300	650	1" x 17 mm	16B1	13	117	106,12	6304 2RS	10	M12X1,75 50	2,03
ETR3RD1				16B2	12	109	98,14	204 KRR	27,3	M12X1,75 85	2,7
ETR3RT1				16B3					43,3	M12X1,75 120	3,49
1"1/4										
ETR3RD114	300	650	1"1/4 x 3/4"	20B2	9	108	92,84	204 KRR	29,5	M12X1,75 90	2,66
1"1/2										
ETR3RD112	300	650	1"1/2 x 1"	24B2	9	126,4	111,4	204 KRR	38	M12X1,75 100	3,77
1"3/4										
ETR3RD134	300	650	1"3/4 x 1"1/4	28B2	9	148,4	129,96	204 KRR	46,1	M12X1,75 120	5,83

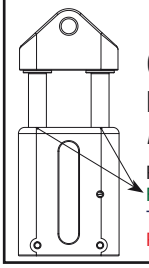

COD+KU
ETR3 RS-RD-RT ... KU

EXAMPLE COD: ETR3 RS 34 KU

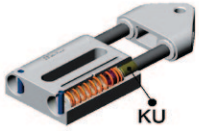

Per tutti i modelli esiste una versione KU con boccole di scorrimento autolubrificanti PTFE
For all types we have KU version with PTFE auto-lubricating bushes
Tous nos modèles sont disponibles en version KU avec douilles de coulissement PTFE
Para todos los modelos existe una versión KU con manguitos deslizantes autolubricantes PTFE

ETH1 ETH2 ETH3

Made in Italy ZETASASSI Parma ITALY

Tenditori automatici lineari a molla ETH costituiti da una base in una speciale lega di alluminio robustissima con un carico di rottura di 440MPa, ed antigrippaggio, che permette il perfetto scorrimento dei perni zincati in acciaio ad alta resistenza, dove viene fissata una staffa ad U in acciaio zincato, dove è possibile montare accessori vari. Particolarmente indicati quando si opera in presenza di alte temperature.

ETH automatic linear spring-action tensioners consisting of a base in special very sturdy antiseize aluminum alloy with tensile strength of 440MPa that ensures perfect glide on high tensile strength galvanized steel rods, to which U-shaped bracket in galvanized steel is fastened, where it is possible to install various accessories. Particularly useful when operating at high temperatures.

Tendeurs automatiques linéaires à ressort ETH composés d'une base en alliage spécial d'aluminium extrêmement résistant avec charge de rupture de 440MPa et anti-grippage, qui permet le coulissement parfait des tiges en acier galvanisé à haute résistance, sur laquelle est fixé un support en U en acier galvanisé sur lequel il est possible de monter différents accessoires. Particulièrement adapté en cas de travail à températures élevées.

Tensores automáticos lineales de muelle ETH constituidos por un cuerpo de una aleación especial de aluminio súper resistente con una carga de rotura de 440 MPa y antigripaje, que permite el perfecto deslizamiento de los pasadores galvanizados de acero de alta resistencia, donde se fija un estribo en U de acero galvanizado, y donde es posible montar accesorios varios. Especialmente indicados cuando se trabaja en presencia de altas temperaturas.

NEWTON
ETH1 40-85
ETH1 95-190
ETH1 130-250 STANDARD

ETH2 180-420

ETH3 300-650

Range
-50°+200°C

COD + TIRO
Su richiesta modello a TIRO
On request, draft model (TIRO)
Possibilité de modèles par tirage sur commande (TIRO)
A petición, modelo de TIRO

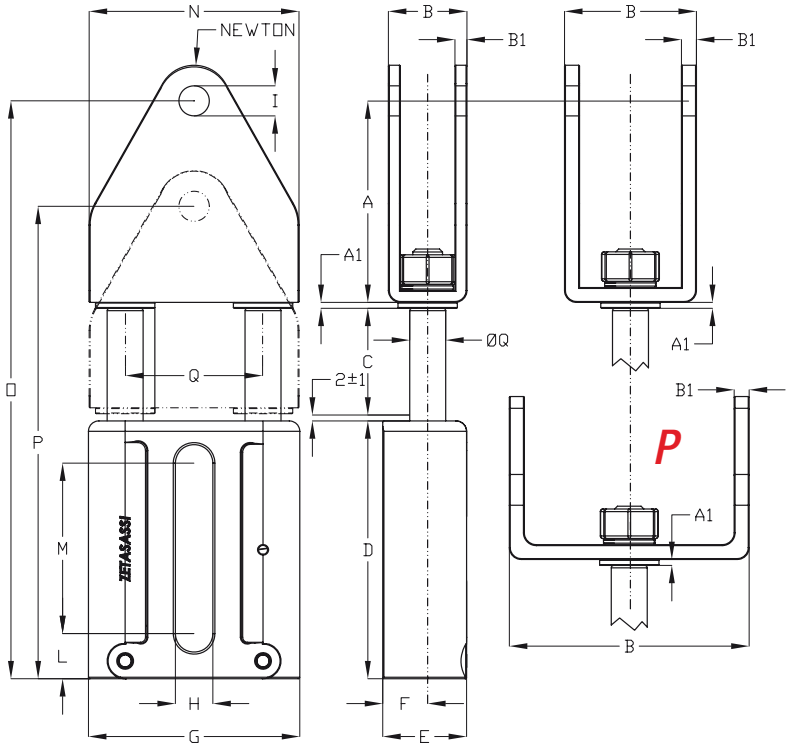

Lega di alluminio speciale antigrippaggio
Special aluminum alloy that avoids seizure
Alliage d'aluminium anti-grippage
Aleación especial de aluminio antigripaje
MPa-440

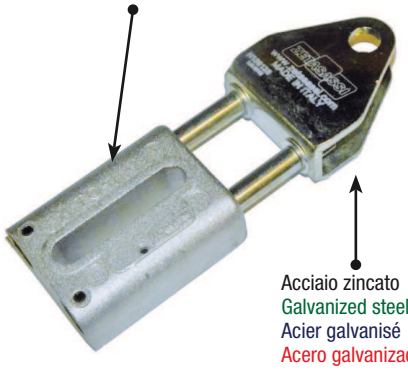

Acciaio zincato
Galvanized steel
Acier galvanisé
Acero galvanizado

ETH ...

EXAMPLE COD: ETH 1 S | NEWTON STANDARD | COLOR

COD	NEWTON MIN	NEWTON MAX	A	A1	B	B1	C	D	E	F	G	H	Ø I	L	M	N	O±1	P±1	Q	ØQ	Kg
ETH1																					
ETH1S	130	250	49	1,5	26,2	4	29	74	22.5	12,5	56	11	12,5	12,5	47	55	155,5	126,5	35	10	0,5
ETH1S85	40	85																			
ETH1S190	95	190																			
ETH1D	130	250			34																0,51
ETH1D85	40	85																			
ETH1D190	95	190																			
ETH2																					
ETH2S	180	420	68	2	26,2	4	36	87	28	15	70	12,5	12,5	15	58	70	195	159	46	12	0,88
ETH2D					44																1
ETH3																					
ETH3S	300	650	75	2,5	32,6	5	42	104	33	17,5	82	14,5	12,5	16	72	80	225,5	183,5	53	16	1,43
P																					
ETH1																					
ETH1P	130	250	38	1,5	62	4	29	73	23	12,5	56	11	10,5	12,5	47	55	143,5	114,5	35	10	0,52
ETH1P85	40	85																			
ETH1P190	95	190																			
ETH2																					
ETH2P	180	420	46	2	80	5	36	87	28	15	70	12,5	12,5	15	58	70	173	137	46	12	1
ETH3																					
ETH3P	300	650	54	2,5	105	5	42	104	33	17,5	82	14,5	12,5	16	72	80	204,5	162,5	53	16	1,49

ETH... KU

EXAMPLE COD: ETH 1 S KU

COD+KU

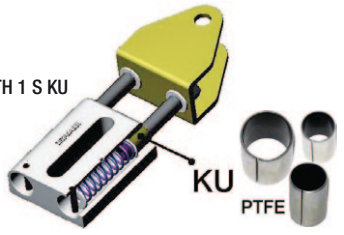

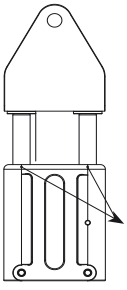

Per tutti i modelli esiste una versione KU con boccole di scorrimento autolubrificanti PTFE
For all types we have KU version with PTFE auto-lubricating bushes
Tous nos modèles sont disponibles en version KU avec douilles de coulissement PTFE
Para todos los modelos existe una versión KU con manguitos deslizantes autolubricantes PTFE

ETHG1 ETHG2 ETHG3

Made in Italy ZETASASSI® Parma ITALY

Tenditori automatici lineari a molla ETHG costituiti da una base in una speciale lega di alluminio robustissima con un carico di rottura di 440MPa, ed antigrippaggio, che permette il perfetto scorrimento dei perni zincati in acciaio ad alta resistenza, dove viene fissata una staffa ad U in acciaio zincato, dove è possibile montare accessori vari. Particolarmente indicati quando si opera in presenza di alte temperature.

ETHG automatic linear spring-action tensioners consisting of a base in special very sturdy antiseize aluminum alloy with tensile strength of 440MPa that ensures perfect glide on high tensile strength galvanized steel rods, to which U-shaped bracket in galvanized steel is fastened, where it is possible to install various accessories. Particularly useful when operating at high temperatures.

Tendeurs automatiques linéaires à ressort ETHG composés d'une base en alliage spécial d'aluminium extrêmement résistant avec charge de rupture de 440MPa et anti-grippage, qui permet le coulissement parfait des tiges en acier galvanisé à haute résistance, sur laquelle est fixé un support en U en acier galvanisé sur lequel il est possible de monter différents accessoires. Particulièrement adapté en cas de travail à températures élevées.

Tensores automáticos lineales de muelle ETHG constituidos por un cuerpo de una aleación especial de aluminio súper resistente con una carga de rotura de 440 MPa y antigripaje, que permite el perfecto deslizamiento de los pasadores galvanizados de acero de alta resistencia, donde se fija un estribo en U de acero galvanizado, y donde es posible montar accesorios varios. Especialmente indicados cuando se trabaja en presencia de altas temperaturas.

NEWTON
ETHG1 40-85
ETHG1 95-190
ETHG1 130-250 STANDARD

ETHG2 180-420

ETHG3 300-650

Range
-50°+200°C

COD + TIRO
Su richiesta modello a TIRO
On request, draft model (TIRO)
Possibilité de modèles par tirage sur commande (TIRO)
A petición, modelo de TIRO

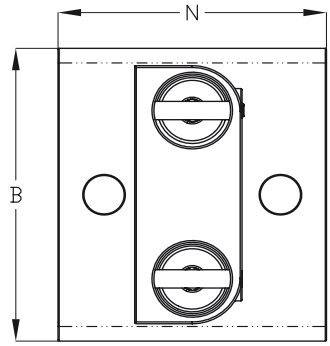

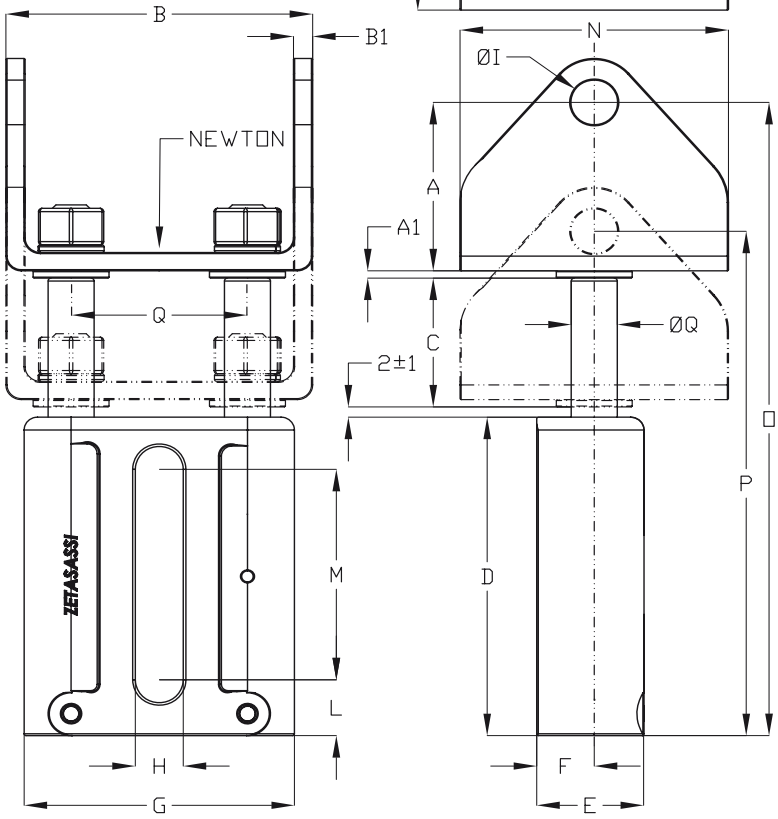

Acciaio zincato
Galvanized steel
Acier galvanisé
Acero galvanizado

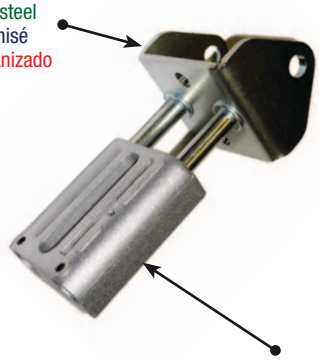

Lega di alluminio speciale antigrippaggio
Special aluminum alloy that avoids seizure
Alliage d'aluminium anti-grippage
Aleación especial de aluminio antigripaje
MPa-440

ETHG... KU

EXAMPLE COD: ETHG 1 P KU

COD+KU

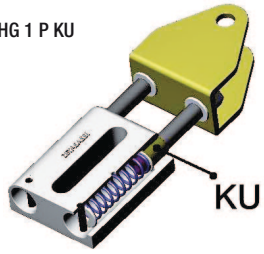

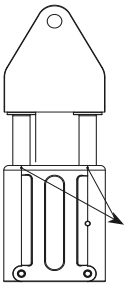

Per tutti i modelli esiste una versione KU con boccole di scorrimento autolubrificanti PTFE
For all types we have KU version with PTFE auto-lubricating bushes
Tous nos modèles sont disponibles en version KU avec douilles de coulissement PTFE
Para todos los modelos existe una versión KU con manguitos deslizantes autolubricantes PTFE

ETHG ...

EXAMPLE COD: ETHG 1 P | NEWTON STANDARD | COLOR

COD	NEWTON MIN	NEWTON MAX	A	A1	B	B1	C	D	E	F	G	H	Ø I	L	M	N	O±1	P±1	Q	ØQ	Kg
ETHG1																					
ETHG1P	130	250	38	1,5	62	4	29	74	22.5	12,5	56	11	10,5	12,5	47	55	144,5	115,5	35	10	0,52
ETHG1P85	40	85																			
ETHG1P190	95	190																			
ETHG2																					
ETHG2P	180	420	46	2	80	5	36	87	28	15	70	12,5	12,5	15	58	70	173	137	46	12	1
ETHG3																					
ETHG3P	300	650	54	2,5	105	5	42	104	33	17,5	82	14,5	12,5	16	72	80	204,5	162,5	53	16	1,49

ETHR1 ETHR2 ETHR3

Made in Italy ZETASASSI® Parma ITALY

Tendicatena automatici lineari a molla ETHR costituiti da una base in una speciale lega di alluminio robustissima con un carico di rottura di 440MPa, ed antigrippaggio, che permette il perfetto scorrimento dei perni zincati in acciaio ad alta resistenza, dove viene fissata una staffa ad U in acciaio zincato, sulla quale è montato un pignone tendicatena folle compreso di cuscinetti a doppia schermatura.

ETHR automatic linear spring-action chain tensioners consisting of a base in special, very sturdy, antiseize aluminum alloy with tensile strength of 440MPa that ensures perfect glide on high tensile strength galvanized steel rods, to which a U-shaped bracket in galvanized steel is fastened. The bracket is equipped with an idle chain tensioning pinion with double-shielded bearings.

Tendeurs de chaîne automatiques linéaires à ressort ETHR composés d'une base en alliage spécial d'aluminium extrêmement résistant avec charge de rupture de 440MPa et anti-grippage, qui permet le coulissement parfait des tiges en acier galvanisé à haute résistance, sur laquelle est fixé un support en U en acier galvanisé où est monté un pignon tendeur de chaîne libre avec roulements à double blindage.

Tensores de cadena automáticos lineales de muelle ETHR constituidos por un cuerpo de una aleación especial de aluminio súper resistente con una carga de rotura de 440 MPa y antigripaje, que permite el perfecto deslizamiento de los pasadores galvanizados de acero de alta resistencia, donde se fija un estribo en U de acero galvanizado y sobre el que está montado un piñón tensor de cadena, dotado de rodamientos de doble blindaje.

NEWTON
ETHR1 130-250
ETHR2 180-420
ETHR3 300-650

Range
-20°+120°C

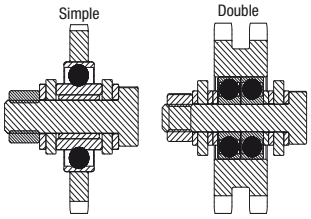

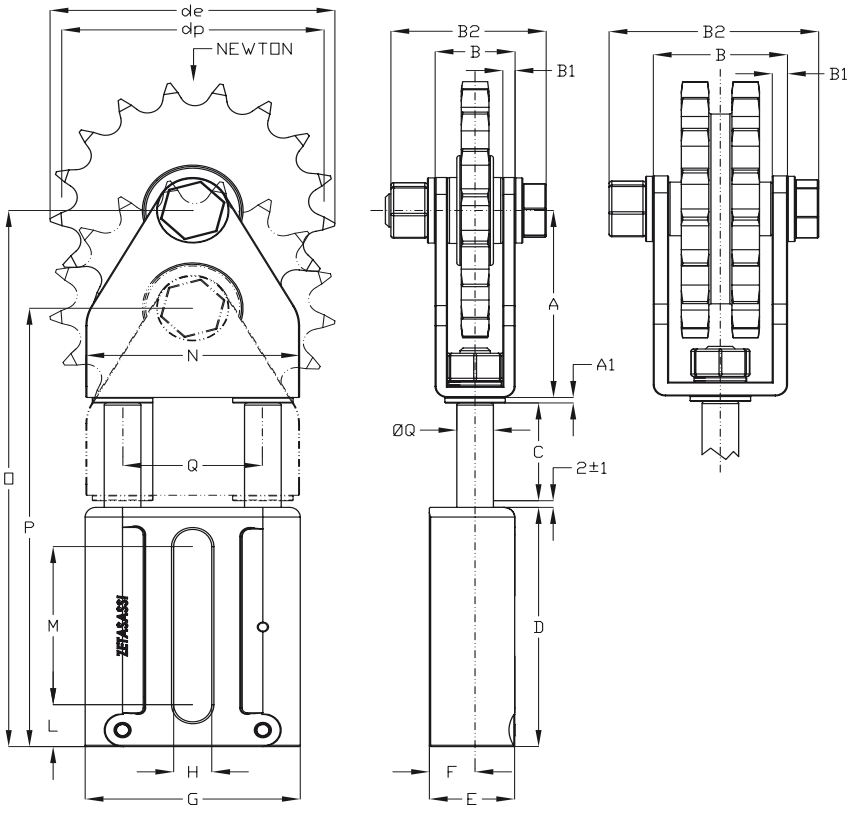

Acciaio C45
Steel C45
Acier C45
Acero C45

Su richiesta in acciaio zincato
On request galvanized steel
Sur demande acier galvanisé
A petición, de acero galvanizado

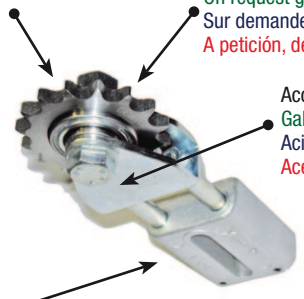

Acciaio zincato
Galvanized steel
Acier galvanisé
Acero galvanizado

Lega di alluminio speciale antigrippaggio
Special aluminum alloy that avoids seizure
Alliage d'aluminium anti-grippage
Aleación especial de aluminio antigripaje
MPa-440

ETHR ...

EXAMPLE COD: ETHR 1 38S

COD	NEWTON MIN	NEWTON MAX	PASSO CATENA / CHAIN PITCH / PASO DE LA CADENA / PAS DE LA CHAÎNE	DENTI / TEETH / DIENTES / DENTS	de	dp	Cuscinetto / Bearings / Roulements / Rodamientos	A	A1	B	B1	B2	C	D	E	F	G	H	L	M	N	O±1	P±1	Q	ØQ	Kg
ETHR1 3/8																										
ETHR138S	130	250	3/8" x 7/32"	06B1	21	68	63,9	203 KRR AH02	49	1,5	26,2	4	51.5	29	74	22.5	12,5	56	11	12,5	47	55	155,5	126,5	35	10	0,73
ETHR138D			3/8" x 7/32"	06B2				N°2 6200 2RS			34		55														0,87
ETHR1 1/2																										
ETHR112SZ14	130	250	1/2" x 5/16"	08B1	14	61,8	57,07	203 KRR AH02	49	1,5	26,2	4	51.2	29	73	23	12,5	56	11	12,5	47	55	154,5	125,5	35	10	0,73
ETHR112S			1/2" x 5/16"	08B1	16	69,5	65,1	203 KRR AH02			26,2		51.2													0,75
ETHR112D			1/2" x 5/16"	08B2				N°2 6200 2RS			34		55													0,95
RTHR2 5/8																										
ETHR258S	180	420	5/8" x 3/8"	10B1	17	93	86,39	203 KRR AH02	68	2	26,2	4	51.2	36	87	28	15	70	12,5	15	58	70	195	159	46	12	1,33
ETHR258D			5/8" x 3/8"	10B2				N°2 6201 2RS			44	5	69														1,96
ETHR2 3/4																										
ETHR234SZ13	180	420	3/4" x 7/16"	12B1	13	87,5	79,59	203 KRR AH02	68	2	26,2	4	51.2	36	87	28	15	70	12,5	15	58	70	195	159	46	12	1,41
ETHR234S			3/4" x 7/16"	12B1	15	99,8	91,63	203 KRR AH02			26,2	4	51.2													1,44
ETHR234D			3/4" x 7/16"	12B2				N°2 6301 2RS			44	5	69													2,22
ETHR3 1"																										
ETHR31S	300	650	1" x 17 mm	16B1	12	109	98,14	204 KRR	75	2,5	32,6	5	57.6	42	104	33	17,5	82	14,5	16	72	80	225,5	183,5	53	16	2,27
ETHR3 1"1/4																										
ETHR3114S	300	650	1"1/4 x 3/4"	20B1	9	108	92,84	204 KRR	75	2,5	32,6	5	57.6	42	104	33	17,5	82	14,5	16	72	80	225,5	183,5	53	16	2,24
DENTI TEMPRATI ---- HARDENED TEETH ---- DENTS TREMPÉES ---- DIENTES TEMPLADOS																										
ETHR138STE	130	250	3/8" x 7/32"	06B1	21	68	63,9	203 KRR AH02	49	1,5	26,2	4	51.2	29	74	22.5	12,5	56	11	12,5	47	55	155,5	126,5	35	10	0,73
ETHR112STE	130	250	1/2" x 5/16"	08B1	16	69,5	65,1	203 KRR AH02	49	1,5	26,2	4	51.2	29	74	22.5	12,5	56	11	12,5	47	55	154,5	126,5	35	10	0,75
ETHR258STE	180	420	5/8" x 3/8"	10B1	17	93	86,39	203 KRR AH02	68	2	26,2	4	51.2	36	87	28	15	70	12,5	15	58	70	195	159	46	12	1,33
ETHR234STE	180	420	3/4" x 7/16"	12B1	15	99,8	91,63	203 KRR AH02	68	2	26,2	4	51.2	36	87	28	15	70	12,5	15	58	70	195	159	46	12	1,44
ETHR31STE	300	650	1" x 17 mm	16B1	12	109	98,14	204 KRR	75	2,5	32,6	5	57.6	42	104	33	17,5	82	14,5	16	72	80	225,5	183,5	53	16	2,27

COD+KU

Per tutti i modelli esiste una versione KU con boccole di scorrimento autolubrificanti PTFE
For all types we have KU version with PTFE auto-lubricating bushes
Tous nos modèles sont disponibles en version KU avec douilles de coulissement PTFE
Para todos los modelos existe una versión KU con manguitos deslizantes autolubricantes PTFE

ETHR... KU

EXAMPLE COD: ETHR 1 38S KU

ETH1PU ETH2PU ETH3PU

Made in Italy ZETASASSI® Parma ITALY

Tendicinghia automatici lineari a molla ETHPU costituiti da una base in una speciale lega di alluminio robustissima con un carico di rottura di 440MPa, ed antigrippaggio, che permette il perfetto scorrimento dei perni zincati in acciaio ad alta resistenza, dove viene fissata una staffa ad U in acciaio zincato, sulla quale è montato un rullo tendicinghia folle, compreso di cuscinetti a doppia schermatura.

ETHPU automatic linear spring-action belt tensioners consisting of a base in special, very sturdy, antiseize aluminum alloy with tensile strength of 440MPa that ensures perfect glide on high tensile strength galvanized steel rods, to which a U-shaped bracket in galvanized steel is fastened. The bracket is equipped with an idle chain tensioning roller with double-shielded bearings.

Tendeurs de chaîne automatiques linéaires à ressort ETHPU composés d'une base en alliage spécial d'aluminium extrêmement résistant avec charge de rupture de 440MPa et anti-grippage, qui permet le coulissement parfait des tiges en acier galvanisé à haute résistance, sur laquelle est fixé un support en U en acier galvanisé où est monté un galet tendeur libre avec roulements à double blindage.

Tensores de correa automáticos lineales de muelle ETHPU constituidos por un cuerpo de una aleación especial de aluminio súper resistente con una carga de rotura de 440 MPa y antigripaje, que permite el perfecto deslizamiento de los pasadores galvanizados de acero de alta resistencia, donde se fija un estribo en U de acero galvanizado y sobre el que está montado un rodillo tensor de correa, dotado de rodamientos de doble blindaje.

PU	NY	AL	AC
RULLI TENDICINGHIA	NYLON	ALLUMINIO	ACCIAIO ZINCATO
IDLER ROLLERS	NYLON	Aluminium	GALVANIZED STEEL
GALETS DE TENSION	NYLON	ALUMINIUM	ACIER GALVANISÉ
ROD. TENSORES CORREA	NAILON	ALUMINIO	ACERO GALVANIZADO

Su richiesta rulli tendicinghia in altri materiali o dimensioni.
On request, the belt tensioning rollers can be supplied in different materials or dimensions.
Possibilité de galets de tension dans d'autres matériaux ou dimensions sur commande.
A petición, rodillos tensores de correa en otros materiales o dimensiones.

NEWTON
ETH1PU 130-250

ETH2PU 180-420

ETH3PU 300-650

Range
-20°+120°C (AC-AL)
-20°+100°C (NY)

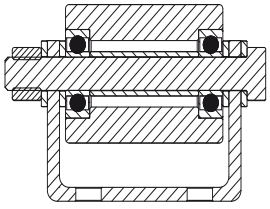

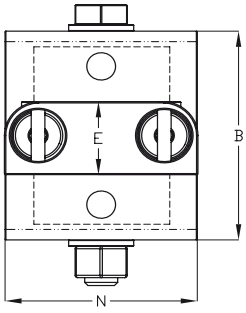

Acciaio zincato
Galvanized steel
Acier galvanisé
Acero galvanizado

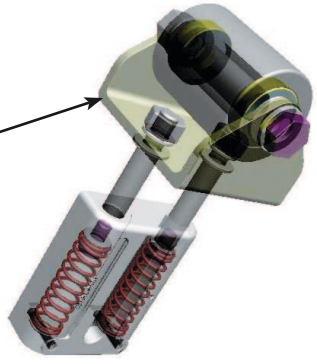

Lega di alluminio speciale antigrippaggio
Special aluminum alloy that avoids seizure
Alliage d'aluminium anti-grippage
Aleación especial de aluminio antigripaje
MPa-440

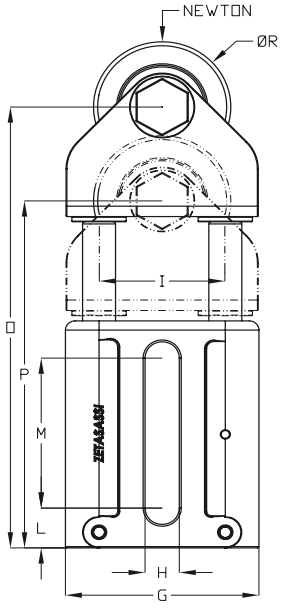

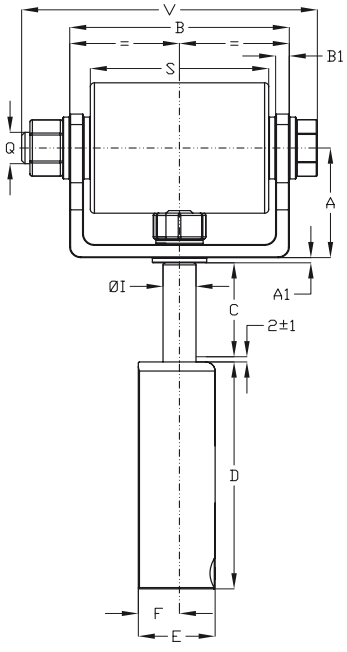

COD+KU

Per tutti i modelli esiste una versione KU con boccole di scorrimento autolubrificanti PTFE
For all types we have KU version with PTFE auto-lubricating bushes
Tous nos modèles sont disponibles en version KU avec douilles de coulissement PTFE
Para todos los modelos existe una versión KU con manguitos deslizantes autolubricantes PTFE

ETH...PU... KU

EXAMPLE COD:
ETH 1 PU 4050 AC KU

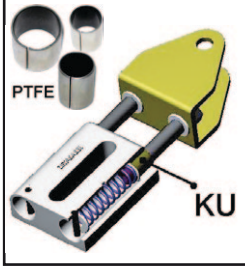

ETH...PU...

EXAMPLE COD: ETH 1 PU 4050 AC

COD	NEWTON MIN	NEWTON MAX	A	A1	B	B1	C	D	E	F	G	H	I	ØI	L	M	N	O±1	P±1	Q	Ø R	S	V	MAT	Kg
ETH1PU																									
ETH1PU4050AC	130	250	38	1,5	62	4	29	74	22.5	12,5	56	11	35	10	12,5	47	55	144,5	115,5	M10x1,5	40	50	83	AC	0,95
ETH1PU4050AL																								AL	0,78
ETH1PU4050NY																								NY	0,73
ETH2PU																									
ETH2PU5065AC	180	420	46	2	80	5	36	87	28	15	70	12,5	46	12	15	58	70	173	137	M12x1,75	50	65	107,5	AC	1,92
ETH2PU5065AL																								AL	1,48
ETH2PU5065NY																								NY	1,32
ETH3PU																									
ETH3PU6090AC	300	650	54	2,5	105	5	42	104	33	17,5	82	14,5	53	16	16	72	80	204,5	162,5	M12x1,75	60	90	129,3	AC	3,22
ETH3PU6090AL																								AL	2,32
ETH3PU6090NY																								NY	2,02

ETHG1PU ETHG2PU ETHG3PU

Made in Italy ZETASASSI® Parma ITALY

Tendicinghia automatici lineari a molla ETHGPU costituiti da una base in una speciale lega di alluminio robustissima con un carico di rottura di 440MPa, ed antigrippaggio, che permette il perfetto scorrimento dei perni zincati in acciaio ad alta resistenza, dove viene fissata una staffa ad U in acciaio zincato, sulla quale è montato un rullo tendicinghia folle, compreso di cuscinetti a doppia schermatura.

ETHGPU automatic linear spring-action belt tensioners consisting of a base in special, very sturdy, antiseize aluminum alloy with tensile strength of 440MPa that ensures perfect glide on high tensile strength galvanized steel rods, to which a U-shaped bracket in galvanized steel is fastened. The bracket is equipped with an idle chain tensioning roller with double-shielded bearings.

Tendeurs de chaîne automatiques linéaires à ressort ETHGPU composés d'une base en alliage spécial d'aluminium extrêmement résistant avec charge de rupture de 440MPa et anti-grippage, qui permet le coulissement parfait des tiges en acier galvanisé à haute résistance, sur laquelle est fixé un support en U en acier galvanisé où est monté un galet tendeur libre avec roulements à double blindage.

Tensores de correa automáticos lineales de muelle ETHGPU constituidos por un cuerpo de una aleación especial de aluminio súper resistente con una carga de rotura de 440 MPa y antigripaje, que permite el perfecto deslizamiento de los pasadores galvanizados de acero de alta resistencia, donde se fija un estribo en U de acero galvanizado y sobre el que está montado un rodillo tensor de correa, dotado de rodamientos de doble blindaje.

NEWTON
ETHG1PU 130-250
ETHG2PU 180-420
ETHG3PU 300-650

Range
-20°+120°C (AC-AL)
-20°+100°C (NY)

Acciaio zincato
Galvanized steel
Acier galvanisé
Acero galvanizado

Lega di alluminio speciale antigrippaggio
Special aluminum alloy that avoids seizure
Alliage d'aluminium anti-grippage
Aleación especial de aluminio antigripaje
MPa-440

PU	NY	AL	AC
RULLI TENDICINGHIA	NYLON	ALLUMINIO	ACCIAIO ZINCATO
IDLER ROLLERS	NYLON	Aluminium	GALVANIZED STEEL
GALETS DE TENSION	NYLON	ALUMINIUM	ACIER GALVANISÉ
ROD. TENSORES CORREA	NAILON	ALUMINIO	ACERO GALVANIZADO

Su richiesta rulli tendicinghia in altri materiali o dimensioni.
On request, the belt tensioning rollers can be supplied in different materials or dimensions.
Possibilité de galets de tension dans d'autres matériaux ou dimensions sur commande.
A petición, rodillos tensores de correa en otros materiales o dimensiones.

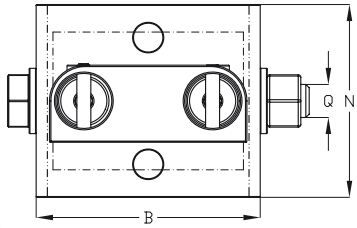

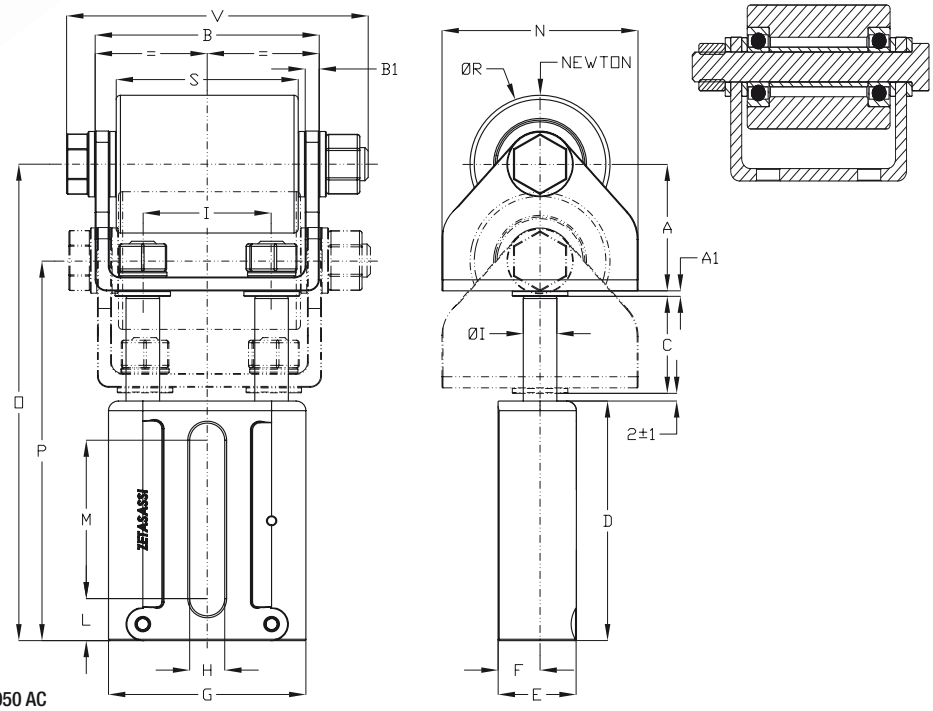

COD+KU

Per tutti i modelli esiste una versione KU con boccole di scorrimento autolubrificanti PTFE
For all types we have KU version with PTFE auto-lubricating bushes
Tous nos modèles sont disponibles en version KU avec douilles de coulissement PTFE
Para todos los modelos existe una versión KU con manguitos deslizantes autolubricantes PTFE

ETHG...PU...

EXAMPLE COD: ETHG 1 PU 4050 AC

ETHG...PU... KU

EXAMPLE COD:
ETHG 1 PU 4050 AC KU

COD	NEWTON MIN	NEWTON MAX	A	A1	B	B1	C	D	E	F	G	H	I	ØI	L	M	N	O±1	P±1	Q	ØR	S	V	MAT	Kg
ETHG1																									
ETHG1PU4050AC																								AC	0,95
ETHG1PU4050AL	130	250	38	1,5	62	4	29	74	22.5	12,5	56	11	35	10	12,5	47	55	144,5	115,5	M10x1,5	40	50	83	AL	0,78
ETHG1PU4050NY																								NY	0,72
ETHG2																									
ETHG2PU5065AC																								AC	1,92
ETHG2PU5065AL	180	420	46	2	80	5	36	87	28	15	70	12,5	46	12	15	58	70	173	137	M12x1,75	50	65	107,5	AL	1,48
ETHG2PU5065NY																								NY	1,32
ETHG3																									
ETHG3PU6090AC																								AC	3,22
ETHG3PU6090AL	300	650	54	2,5	105	5	42	104	33	17,5	82	14,5	53	16	16	72	80	204,5	162,5	M12x1,75	60	90	129,3	AL	2,32
ETHG3PU6090NY																								NY	2,02

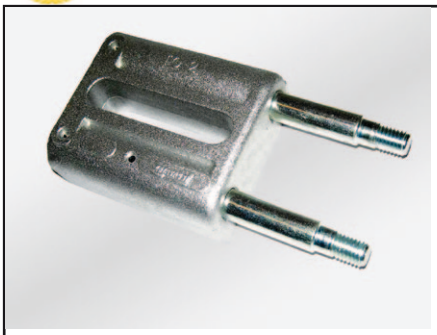

ET1BASE ET2BASE ET3BASE

Made in Italy ZETASASSI® Parma ITALY

Tenditori automatici lineari a molla ET BASE costituiti da una base in una speciale lega di alluminio robustissima con un carico di rottura di 440MPa, ed antigrippaggio, che permette il perfetto scorrimento dei perni zincati in acciaio ad alta resistenza, dove è presente una filettatura per fissare componenti vari, per qualsiasi applicazione.

ET BASE automatic linear spring-action tensioners consisting of a base in special, very sturdy, antiseize aluminum alloy with tensile strength of 440MPa that ensures perfect glide on high tensile strength galvanized steel rods with threading for connecting various components for any application.

Tendeurs automatiques linéaires à ressort ET BASE composés d'une base en alliage spécial d'aluminium extrêmement résistant avec charge de rupture de 440MPa et anti-grippage, qui permet le coulissement parfait des tiges en acier galvanisé à haute résistance, sur laquelle est présent un filetage pour le montage de différents composants pour une vaste gamme d'applications.

Tensores automáticos lineales de muelle ET BASE constituidos por un cuerpo de una aleación especial de aluminio súper resistente con una carga de rotura de 440 MPa y antigripaje, que permite el perfecto deslizamiento de los pasadores galvanizados de acero de alta resistencia, donde hay un roscado para fijar componentes varios, para cualquier aplicación.

NEWTON
ET1BASE 40-85
ET1BASE 95-190
ET1BASE 130-250 STANDARD

ET2BASE 180-420

ET3BASE 300-650

NEWTON INOX
ET1BASE 110-240
ET2BASE 210-350
ET3BASE 250-450

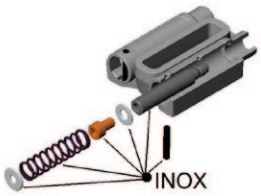

Range
-50°+200°C

COD + TIRO
Su richiesta modello a TIRO
On request, draft model (TIRO)
Possibilité de modèles par tirage sur commande (TIRO)
A petición, modelo de TIRO

COD+KU
Per tutti i modelli esiste una versione KU con boccole di scorrimento autolubrificanti PTFE
For all types we have KU version with PTFE auto-lubricating bushes
Tous nos modèles sont disponibles en version KU avec douilles de coulissement PTFE
Para todos los modelos existe una versión KU con manguitos deslizantes autolubricantes PTFE

Lega di alluminio speciale antigrippaggio
Special aluminum alloy that avoids seizure
Alliage d'aluminium anti-grippage
Aleación especial de aluminio antigripaje
MPa-440

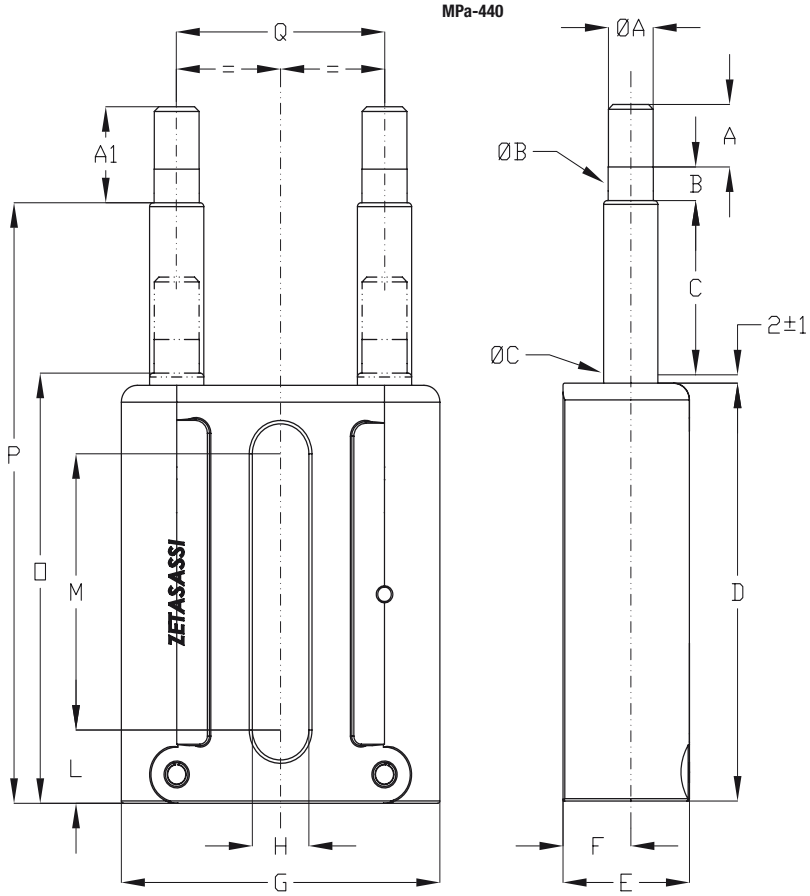

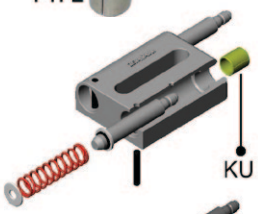

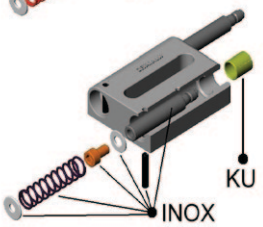

COD	NEWTON MIN	NEWTON MAX	A	ØA	A1	B	ØB	C	ØC	D	E	F	G	H	L	M	O±1	P±1	Q	Kg
ET1-BASE																				
ET1BASE	130	250	9	M8x1,25	16	7	8	29	10	74	22.5	12,5	56	11	12,5	47	76	105	35	0,32
ET1BASE85	40	85																		
ET1BASE190	95	190																		
ET1BASEINOX	110	240																		
ET2-BASE																				
ET2BASE	180	420	11	M10x1,5	20	9	10	36	12	87	28	15	70	12,5	15	58	89	125	46	0,6
ET2BASEINOX	210	350																		
ET3-BASE																				
ET3BASE	300	650	13	M12x1,75	23	10	12	42	16	104	33	17,5	82	14,5	16	72	106	148	53	0,9
ET3BASEINOX	250	450																		

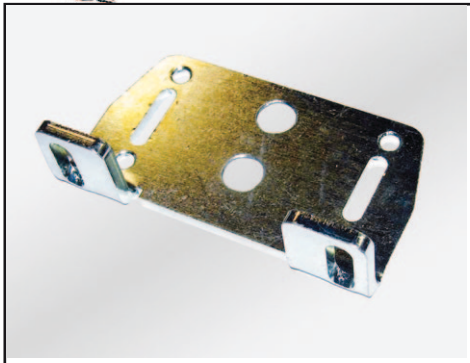

ABS1 ABS2 ABS3

STAFFE SUPPORTO TENDITORI LINEARI
SUPPORTING BRACKETS FOR LINEAR TENSIONERS
ÉTRIERS DE SUPPORT POUR TENDEURS LINÉAIRES
ESTRIBOS DE SOPORTE PARA TENSORES LINEALES

Made in Italy ZETASASSI® Parma ITALY

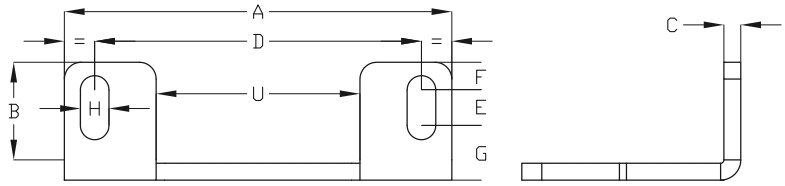

Le staffe vengono fornite complete di viteria per il bloccaggio del tenditore.
The brackets are supplied complete with screws for blocking the tensioner.
Les étriers sont fournis avec la visserie nécessaire au blocage du tendeur.
Los estribos se suministran dotados de tornillería para el bloqueo del tensor.

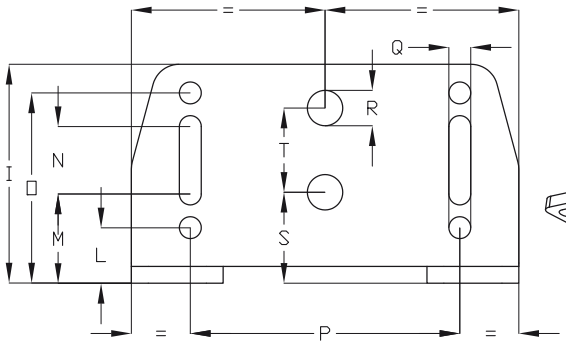

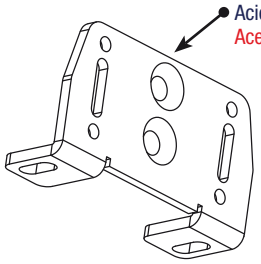

Acciaio zincato
Galvanized steel
Acier galvanisé
Acero galvanizado

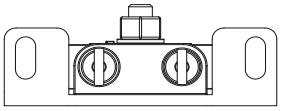

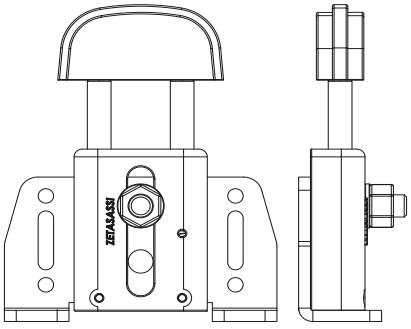

COD	A	B	C	D	E	F	G	H	I	L	M	N	O	P	Q	R	S	T	U
ABS1	115	35	5	97	7	8,25	19,75	8,5	65	16,5	26,5	20	56,5	80	6,5	10,5	27	25	60,5
ABS2	115	38	5	97	10,5	8,25	19,25	8,5	70	16,5	26,5	20	56,5	90	6,5	12,5	27	25	73
ABS3	180	40	5	155	8,5	10	21,5	10,5	95	20	35	20	70	130	8,5	14,5	30	40	84,5

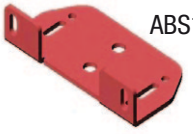
ABS1

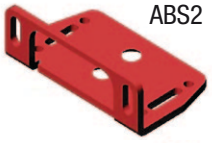
ABS2

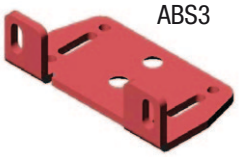
ABS3

COD	APPLICAZIONI POSSIBILI - POSSIBLE APPLICATION APLICACIÓNES POSIBLES - APPLICATIONS POSSIBLES						
ABS1	TO-05 / TO1	TA-05 / TA1	NT1	NTA1	ET1	ETH1	ETHG1
ABS2	TO2	TA2	NT2	NTA2	ET2	ETH2	ETHG2
ABS3	TO3	TA3			ET3	ETH3	ETHG3

PRE

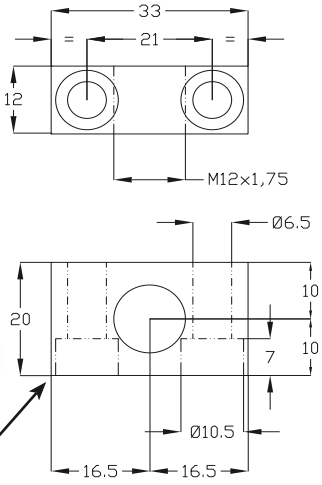

Blocchetto per precarica tenditore lineare. Viene fornito senza bulloni.
Block for preloading linear tensioner. Supplied without bolts.
Bloc de précharge pour tendeur linéaire. Vendu sans boulons.
Bloque para precarga tensor lineal. Se suministra sin pernos.

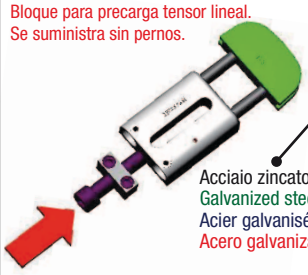

Acciaio zincato
Galvanized steel
Acier galvanisé
Acero galvanizado

KG 0,04

Per tutti i tenditori lineari
For all linear tensioners
Pour tous les tendeurs linéaires
Para todos los tensores lineales

PREL

STAFFA DI PRECARICO PER TENDITORI LINEARI
PRELOAD BRACKET FOR LINEAR TENSIONERS
ÉTRIER DE PRÉCHARGE POUR TENDEURS LINÉAIRES
ESTRIBO DE PRECARGA PARA TENSORES LINEALES

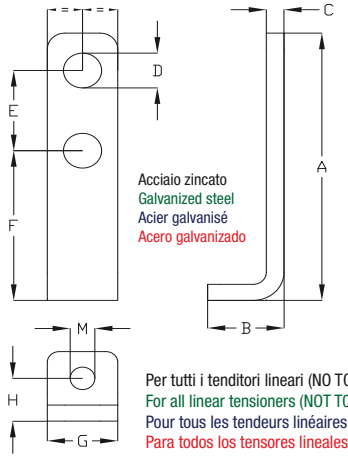

Acciaio zincato
Galvanized steel
Acier galvanisé
Acero galvanizado

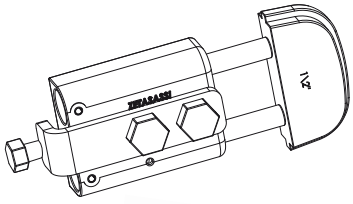

Per tutti i tenditori lineari (NO T008)
For all linear tensioners (NOT T008)
Pour tous les tendeurs linéaires (NO T008)
Para todos los tensores lineales (NO T008)

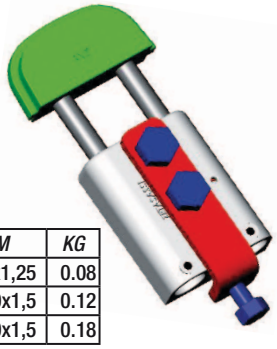

COD	A	B	C	D	E	F	G	H	M	KG
PREL1	85	25	5	11	25	46	22	17	M8x1,25	0.08
PREL2	98	27	6	12,5	30	56	24	18	M10x1,5	0.12
PREL3	117	32	6	14,5	35	66	30	22	M10x1,5	0.18

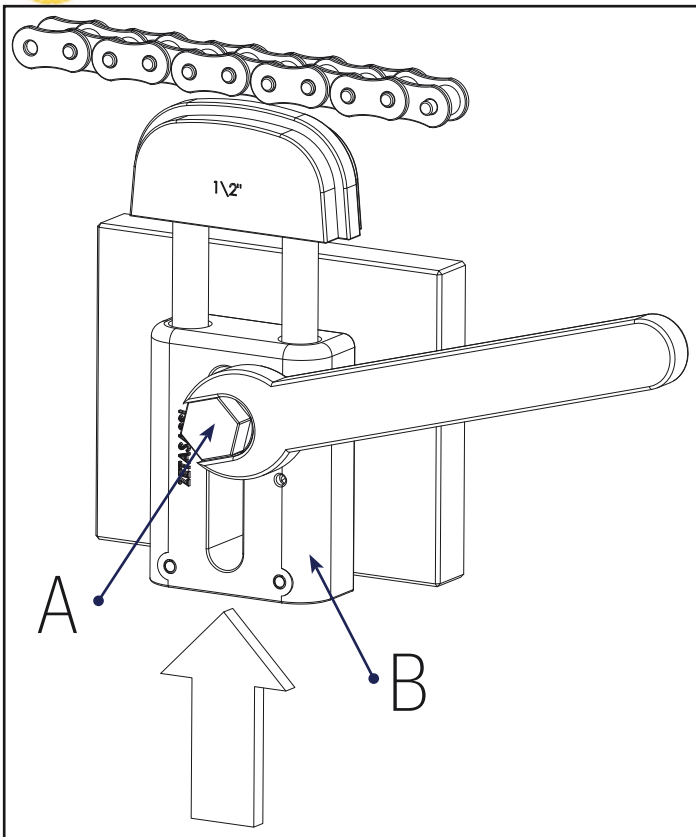

1

Per tutti i tenditori serie TO TA ET ETH NT, anche composti da pulegge e\o rocchetti dentati.
Allentare bullone A
Spingere fusione B fino a raggiungere la tensione desiderata
Serrare il bullone A

For all the tensioners TO TA ET ETH NT also the one including pulleys or sprockets.
Loosen the bolt A.
Push the body B as much as to get the right tension.
Tighten the bolt A.

Pour tous les tendeurs TO TA ET ETH NT ainsi que ceux avec poulies ou pignons.
Desserrer le boulon A.
Pousser le corps B jusqu'à obtenir la tension désirée.
Serrer le boulon A.

Para todos los tensores TO TA ET ETH NT, también compuestos por poleas y/o carretes dentados..
Aflojar el perno A.
Empujar el cuerpo B hasta obtener la tensión que se desea.
Apretar el perno A.

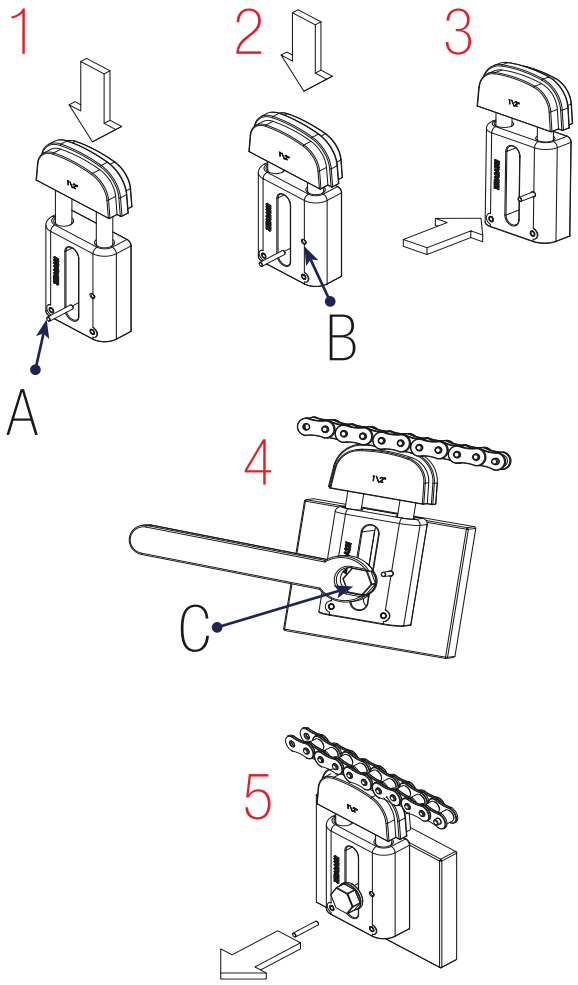

2

Per tutti i tenditori serie TO TA ET ETH, anche composti da pulegge e\o rocchetti dentati.
(Figura 1):Preparare perno A (Ø3mm) e tenditore.
(Figura 2):Manualmente o con pressa spingere testa del tenditore a fine corsa.
(Figura 3):Inserire perno A (Ø3mm), senza rilasciare la testa del tenditore, nell'apposito foro B,
dopo aver inserito il perno rilasciare la testa.
(Figura 4):Posizionare il tenditore ,contro catena o cinghia, e serrare il bullone C .
(Figura 5):Estrarre perno A (Ø3mm) da foro B .

For all the tensioners TO TA ET ETH also the one including pulleys or sprockets.
(Picture 1) Get ready the bolt A (Ø3mm) and the tensioner.
(Picture 2) Push the tensioner head to the end of stroke thanks to a press or by hand.
(Picture 3) Put In the bolt A (Ø3mm) in the bore B,without release the tensioner head, after you can release the head.
(Picture 4) Set up the tensioner against the chain or the belt and tighten the bolt C.
(Picture 5) Take off the bolt A (Ø3mm) from the bore B.

Pour tous les tendeurs TO TA ET ETH même ceux avec poulies ou pignons.
(Figure 1) Préparer le boulon A (Ø3mm) et le tendeur.
(Figure 2) Pousser la tête du tendeur jusqu'à la fin de course avec une presse ou manuellement.
(Figure 3) Introduire le boulon A (Ø 3mm) dans le trou B, sans relâcher la tête du tendeur,
après vous pouvez relâcher la tête.
(Figure 4) Mettre le tendeur contre la chaîne ou la courroie et serrer le boulon C.
(Figure 5) Extraire le boulon A (Ø3mm) du trou B.

Para todos los tensores TO TA ET ETH, también compuestos por poleas y/o carretes dentados.
(Figura 1): Preparar el perno A (Ø 3mm) y el tensor.
(Figura 2): Manualmente o con una prensa, empuje la cabeza del tensor hasta final de carrera.
(Figura 3): Introducir el perno A (Ø 3mm) en el agujero B, sin soltar la cabeza del tensor; tras haber introducido el perno, soltar la cabeza.
(Figura 4): Colocar el tensor contra la cadena o correa y apretar el perno C.
(Figura 5): Extraer el perno A (Ø 3mm) del agujero B.

I tenditori lineari automatici devono:

- Essere montati sul tratto lento della catena o cinghia di trasmissione.
- Se possibile all'esterno della catena o cinghia. Possono essere montati anche all'interno con spinta della trasmissione verso l'esterno (figura D).
- Essere montati in maniera tale che l'angolo che si crea nella catena o nella cinghia nel tratto di tensione sia centrale con l'asse del tenditore, cosi da poter far lavorare il tenditore linearmente, figura A-B-C-D-I montaggio corretto, figura E-F-G montaggio non corretto.
- In un tratto molto lungo da tensionare si possono montare anche più tenditori.
- Nel caso le ruote siano di diametri differenti, meglio tensionare vicino alla ruota più piccola o comunque vicino alla ruota conduttrice, mantenendo l'allineamento assiale con il tenditore e la trasmissione, come spiegato sopra (figura I).
- In caso di trasmissione alternata o reversibile (figura H) è necessario montare due tenditori, perché quando il moto sarà alternato la parte lenta della catena o della cinghia diventerà quella in tensione e viceversa. E' importante in questo metodo di montaggio, installare il tenditore in maniera che quando la catena o cinghia sia al massimo della tensione il tenditore non sia a fine corsa, ma abbia ancora almeno 2 o 4 mm di corsa.

Tendicatena

La scelta tra pattino in polietilene o il pignone tendicatena varia a seconda della velocità della catena, della temperatura di utilizzo creata dall'attrito e dalla temperatura esterna alla trasmissione. Quando necessita l'uso del pignone tendicatena tenere presente, per il posizionamento ideale, di inserire almeno tre rulli della catena nei denti del pignone come in figura Z, e che la distanza tra la ruota di trasmissione più vicina e il primo dente ingranato nel pignone tendicatena deve essere almeno di 4/6 maglie, a seconda della grandezza della catena.

Pattino tendicatena (testa di tensionatura)

Per scegliere la testa di tensionatura per la catena e la posizione corretta di montaggio, bisogna far si che la catena lavori su più rulli possibili; quindi a seconda della lunghezza e dell'angolo di sviluppo della trasmissione si potrà scegliere tra testa TONDA oppure testa OVALE (figure L-M). Si consiglia di utilizzare le teste modello OVALE che grazie al loro raggio di lavoro migliorano l'appoggio e lo scarico d'attrito mantenendo la trasmissione di minor lunghezza, quindi minor temperatura e minore usura sia del pattino che della catena (figura L).
Per i tratti di catena molto lunghi è consigliabile utilizzare le teste ad arco, tendicatena modello TA-NTA, anche qui sono disponibili raggi di lavoro differenti, differenziati dalle teste tonde ed ovali.

Tendicinghia

La scelta del rullo tendicinghia folle, per dimensioni e materiali, varia a seconda delle dimensione della cinghia, della velocità della cinghia, della temperatura di utilizzo creata e dalla temperatura esterna alla trasmissione.
Per le cinghie trapezoidali, se necessita di tensionatura verso l'interno e sul lato più largo della sezione trapezoidale, consigliamo il montaggio del tenditore e la scelta del rullo tendicinghia in maniera tale da non creare un angolo della trasmissione troppo stretto, evitando cosi di lacerare la cinghia sul lato corto della sezione trapezoidale.
Se la tensionatura della cinghia sarà verso l'esterno richiedere puleggia trapezoidale delle dimensioni e misure necessarie per poter tensionare la cinghia trapezoidale, creeremo una puleggia folle su vostre indicazioni.

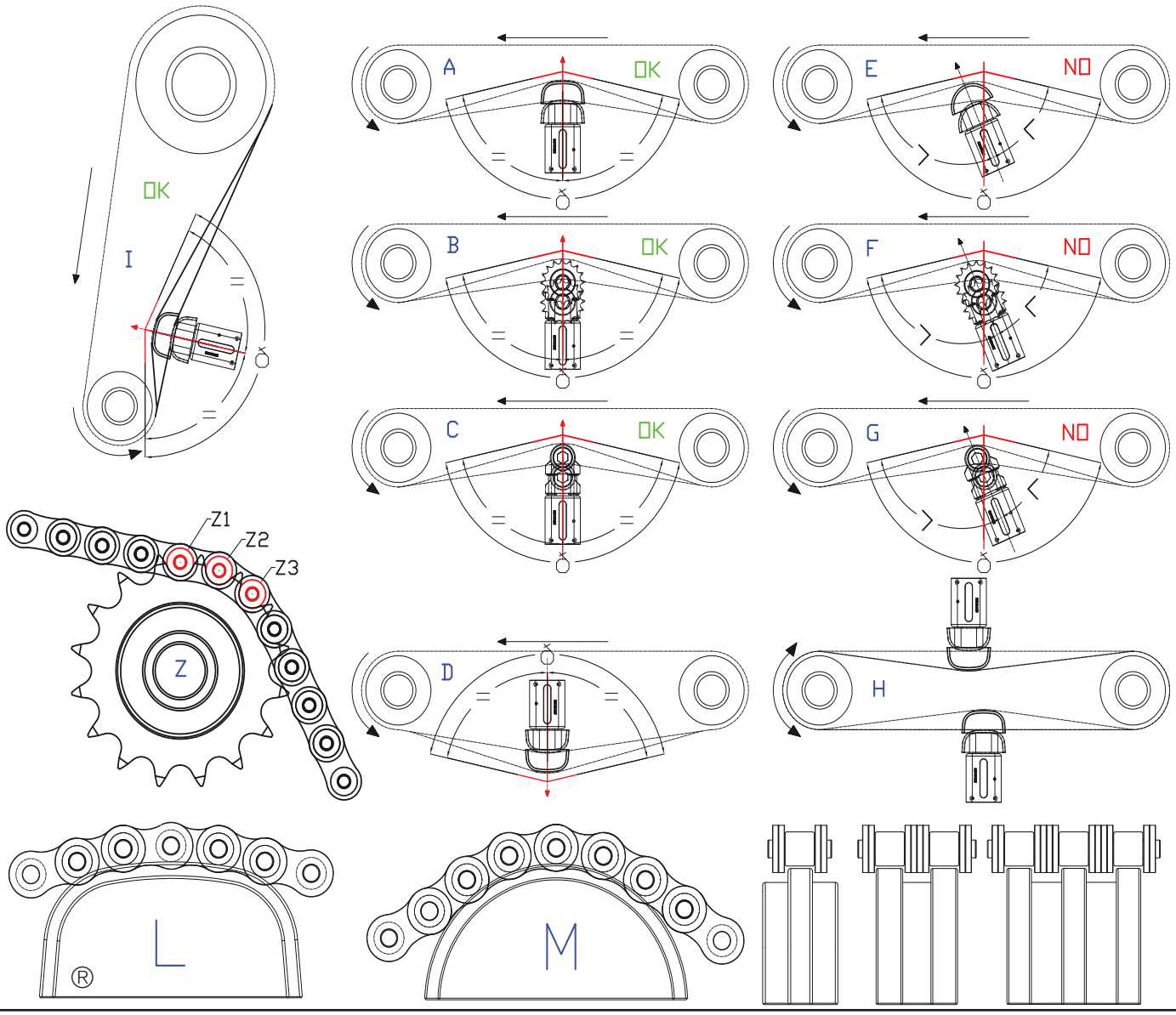

Automatic linear tensioners must be:

- Installed on the slack section of the transmission chain or belt .
- Installed, if possible, on the outside of the chain or belt. They can also be installed on the inside, with the thrust of the transmission outward (figure D).
- They should be installed in such a way that the angle created in the chain or belt in the tensioned section is central with the axis of the tensioner, so that the tensioner works linearly. Figures A-B-C-D-I illustrate correct installation, figures E-F-G illustrate improper installation.
- If the section to be tensioned is very long, several tensioners can be installed.
- If the wheels have different diameters it is better to tension close to the smallest wheel or, in any case, close to the drive wheel, maintaining linear axial alignment with the tensioner, as explained above (figure I).
- In case of alternate or reversible transmission (figure H), it is necessary to install two tensioners, because when motion is alternated the slack portion of the chain or belt will become the tensioned part and vice versa. It is important in this method of assembly to install the tensioner so that when the chain or belt is at the maximum tension the tensioner is not at the end of its stroke but has at least 2 or 4 mm of residual stroke.

Chain tensioner

The choice between the shoe in polyethylene or the chain tensioning pinion will depend on the speed of the chain, the amount of heat generated by friction and the temperature external to the transmission. When it is necessary to use the chain tensioning pinion, bear in mind that, for ideal positioning, there should be at least three rollers of the chain in the teeth of the pinion as shown in figure Z, and that the distance between the nearest wheel of transmission and the first tooth geared into the chain tensioning pinion should be at least 4/6 links, depending on the size of the chain.

Chain tensioning shoe (tensioning head)

To select the tensioning head for the chain and the correct position for installation, it is necessary to have the chain work on as many rollers as possible; therefore, depending on the length and the angle of development of the transmission, you can choose between the ROUND head and the OVAL (figures L-M). We recommend using the OVAL head model that, thanks to its radius of operation, improves contact and discharge of friction, maintaining the transmission as short as possible, thus achieving lower temperature and less wear of both the shoe and the chain (figure L).

For very long sections of chain we recommend using the arched heads, chain tensioner model TA-NTA, which is also available in different working radii, differentiated between round and oval heads.

Belt tensioner

The choice of the idle belt tensioner roller, in terms of dimensions and materials, will vary with the size of the belt, its speed and the working temperature created, as well as the temperature external to the transmission. For trapezoid belts, if tensioning is needed toward the inside and on the wider side of the trapezoid section, we recommend installing the tensioner and choosing the belt tensioning roller so as not to create too narrow an angle of transmission, as this could lead to tearing of the belt on the short side of the trapezoid section.

If the belt needs tensioning toward the outer edge, order the trapezoid pulley with the right size and measurements to be able to tighten the trapezoid belt; we will create an idle pulley on the basis of your indications.

Les tendeurs linéaires automatiques doivent:

- Être montés sur le brin mou de la chaîne ou de la courroie de transmission.
- Être placés si possible à l'extérieur de la chaîne ou de la courroie. Ils peuvent également être montés à l'intérieur avec poussée de la transmission vers l'extérieur (figure D).
- Être montés de sorte que l'angle qui se crée dans la chaîne ou dans la courroie sur le brin en tension soit central à l'axe du tendeur afin de faire travailler le tendeur de façon linéaire. Les figures A-B-C-D-I reportent le montage correct, les figures E-F-G le montage incorrect.
- En cas de brins très longs à mettre en tension, il est possible d'utiliser plusieurs tendeurs.
- En cas de roues de diamètres différents, il est préférable de mettre en tension près de la roue la plus petite ou à proximité de la roue d'entraînement, tout en maintenant l'alignement axial avec le tendeur et la transmission, comme indiqué plus haut (figure I).
- En cas de transmission alternée ou réversible (Figure H), il est nécessaire de monter deux tendeurs, car lorsque le mouvement sera alterné, le brin mou de la chaîne ou de la courroie deviendra le brin en tension et vice versa. Il est important avec cette méthode de montage, d'installer le tendeur de sorte que, lorsque la chaîne ou la courroie est en tension maximum, le tendeur ne soit pas en fin de course mais ait encore au moins 2 ou 4 mm de course.

Tendeur de chaîne

Le choix entre le patin en polyéthylène et le pignon tendeur de chaîne dépend de la vitesse de la chaîne, de la température d'utilisation créée par le frottement et de la température extérieure à la transmission. En cas de besoin d'utiliser un pignon tendeur de chaîne, il est nécessaire, pour son positionnement idéal, d'entrer au moins trois galets de la chaîne dans les dents du pignon comme indiqué sur la figure Z et que la distance entre la roue d'entraînement la plus proche et la première dent en prise dans le pignon tendeur soit, d'au moins, de 4/6 maillons en fonction de la taille de la chaîne.

Patin tendeur de chaîne (tête de mise en tension)

Pour choisir la tête de mise en tension pour la chaîne et la position correcte de montage, faire en sorte que la chaîne fonctionne sur le plus grand nombre de galets possible; puis en fonction de la longueur et de l'angle du développement de la transmission, il sera possible de choisir entre une tête ronde (TONDA) ou une tête OVALE (figures L-M). Nous recommandons d'utiliser les têtes modèle OVALE qui, grâce à leur rayon de travail, améliorent l'appui et limitent la perte due au frottement, réduisant ainsi la longueur de la transmission et les températures et l'usure tant du patin que de la chaîne (Figure L).

Pour les brins de chaîne très longs, nous conseillons d'utiliser des têtes cintrées et un tendeur de chaîne modèle TA-NTA. Les têtes rondes et ovales permettent de travailler avec des rayons de travail différents.

Tendeur de courroie

Le choix du galet tendeur de courroie libre, en termes de dimensions et de matériau, varie en fonction de la taille de la courroie, de la vitesse de la courroie, de la température d'utilisation créée et de la température externe de la transmission.

Pour les courroies trapézoïdales, en cas de besoin de tension vers l'intérieur et sur le côté le plus large de la section trapézoïdale, nous recommandons que le montage du tendeur et que le type de rouleau tendeur de courroie ne créent pas un angle de transmission trop serré, afin de ne pas lacérer la courroie sur le côté court de la section trapézoïdale.

En cas de tension de la courroie vers l'extérieur, choisir une poulie trapézoïdale ayant une taille et des dimensions permettant de tendre la courroie trapézoïdale. Nous créerons une poulie libre sur vos spécifications.

Los tensores lineales automáticos deben:

- Ser montados en el tramo flojo de la cadena o correa de transmisión.
- Si es posible, fuera de la cadena o correa. Pueden ser montados también dentro, con impulso de la transmisión hacia el exterior (figura D).
- Ser montados de manera tal que el ángulo que se crea en la cadena o correa en el tramo de tensión sea central con el eje del tensor, para que este último pueda trabajar linealmente; figuras A-B-C-D-I montaje correcto, figuras E-F-G montaje incorrecto.
- En un tramo muy largo por tensionar se pueden montar varios tensores.
- Si las ruedas son de diámetros diferentes, es mejor tensionar cerca de la rueda más pequeña o de todas formas cerca de la rueda conductora, manteniendo la alineación axial con el tensor y la transmisión tal y como se ha explicado anteriormente (figura I).
- En caso de transmisión alterna o reversible (figura H) es necesario montar dos tensores, porque cuando el movimiento sea alterno, la parte floja de la cadena o correa se convertirá en la parte en tensión y viceversa. En este método de montaje, es importante instalar el tensor de manera tal que cuando la cadena o correa esté al máximo de la tensión, el tensor no se halle a final de carrera, sino que tenga aún al menos 2 o 4 mm de carrera.

Tensores de cadena

La elección entre patín de polietileno o piñón tensor de cadena varía en función de la velocidad de la cadena, de la temperatura de utilización creada por la fricción y de la temperatura exterior a la transmisión. Cuando sea necesario el uso del piñón tensor de cadena, para el posicionamiento ideal téngase presente la inserción de al menos tres rodillos de la cadena en los dientes del piñón como se muestra en la figura Z, y que la distancia entre la rueda de transmisión más cercana y el primer diente engranado en el piñón tensor de cadena debe ser de 4/6 eslabones como mínimo, dependiendo del tamaño de la cadena.

Patín tensor de cadena (cabezal de tensionado)

Para elegir el cabezal de tensionado para la cadena y la posición correcta de montaje, hay que hacer posible que la cadena trabaje sobre el mayor número posible de rodillos; por tanto, dependiendo de la longitud y del ángulo de desarrollo de la transmisión, se podrá elegir entre cabezal REDONDO o bien cabezal OVALADO (figuras L-M). Se recomienda utilizar los cabezales modelo OVALADO que, gracias a su radio de trabajo, mejoran el apoyo y la descarga de la fricción manteniendo la transmisión de menor longitud, por lo tanto, menor temperatura y menor desgaste, tanto del patín como de la cadena (Figura L). Para los tramos de cadena muy largos, es aconsejable utilizar los cabezales en arco, tensores de cadena modelo TA-NTA; también aquí están disponibles radios de trabajo diferentes, diferenciados de los cabezales redondos y ovalados.

Tensores de correa

La elección del rodillo tensor de correa, por dimensiones y materiales, varía en función del tamaño de la correa, de la velocidad de la correa, de la temperatura de utilización creada y de la temperatura exterior a la transmisión. Para las correas trapezoidales, se hace necesario un tensionado hacia dentro y en el lado más ancho de la sección trapezoidal; recomendamos el montaje del tensor y la elección del rodillo tensores de correa de tal manera que no se cree un ángulo de transmisión demasiado estrecho, evitando así rasgar la correa en el lado corto de la sección trapezoidal. En caso de que el tensionado de la correa sea hacia fuera, soliciten una polea trapezoidal con las dimensiones y medidas necesarias para poder tensionar la correa trapezoidal; crearemos una polea loca en base a las indicaciones de ustedes.

Informazioni

Oltre alla loro funzione i nostri tenditori possono essere utilizzati come pressori o come ammortizzatori, stabilizzatori, ecc.

Grazie al fatto che questi prodotti sono costruiti totalmente nella nostra azienda, possiamo fare modifiche specifiche per ogni progetto anche a disegno.

Esempi:

- *pattini tendicatena a disegno e\o modificati;*
- *fine corsa standard o sensori di prossimità;*
- *carichi delle molle modificati;*
- *rulli tendicinghia a disegno;*
- *pignoni tendicatena fuori catalogo;*

ecc…

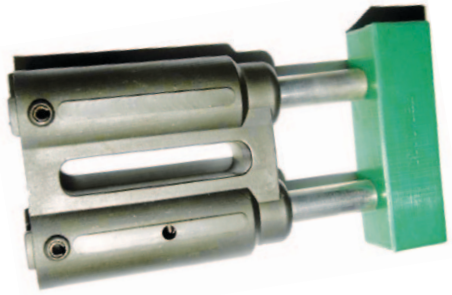

Vantiamo un vasto magazzino e parco macchine CNC di ultima generazione, di personale specializzato con esperienza di oltre 40 anni nel settore.

I prodotti originali ZETASASSI Made in Italy che creano affabilità nel tempo li potete trovare solo da noi!

Volete altre spiegazioni riguardati i nostri prodotti, contattateci sapremo consigliarvi il prodotto giusto per le vostre applicazioni.

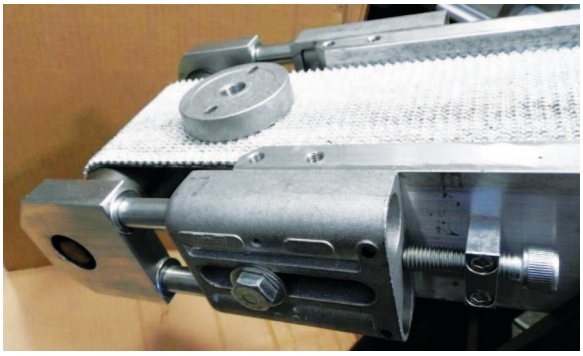

Information

In addition to their function, our tensioners can also be used as pressing units or shock absorbers, stabilizers, etc.

Thanks to the fact that these products are entirely produced in-house, we can make specific alterations for every product, also to drawings.

Examples:

- *chain tensioner shoes to drawings and/or modified;*
- *standard limit switches or proximity sensors;*
- *modified loading of springs;*
- *belt tensioner rollers to drawings;*
- *special order chain tensioner pinions;*

etc.

We have a vast warehouse and a fleet of the latest generation of CNC machines, specialized personnel with over 40 years' experience in the sector.

Original ZETASASSI products Made in Italy, always reliable and you can only get them from us !

For any other information you may need regarding our products, don't hesitate to contact us. We'll be able to indicate the right product for your needs.

Informations

En plus de leur fonction première, nos tendeurs peuvent être utilisés comme presseurs, amortisseurs, stabilisateurs, etc..
Grâce au fait que ces produits sont construits entièrement par notre entreprise, nous pouvons apporter des modifications spécifiques pour chaque projet même sur dessin.

Exemples:

- *patins tendeur de chaîne sur plan et\ou modifiés;*
- *fins de course standards ou capteurs de proximité;*
- *charge des ressorts modifiée;*
- *galets tendeurs sur dessin;*
- *pignons tendeurs de chaîne hors catalogue;*

etc.

Nous avons un stock important et un parc de machines CNC de dernière génération, du personnel spécialisé avec plus de 40 ans d'expérience dans le secteur.

Les produits originaux ZETASASSI: une garantie de Made in Italy fiable dans le temps !

Pour plus d'informations sur nos produits, n'hésitez pas à nous contacter, nous vous conseillerons le produit le plus adapté à vos applications.

Información

Además de su función, nuestros tensores pueden ser utilizados como prensadores o bien como amortiguadores, estabilizadores, etc.
Gracias al hecho de que estos productos están construidos totalmente en nuestra empresa, podemos hacer modificaciones específicas para cada proyecto, incluso sobre diseño.

Ejemplos:

- *patines tensores de cadena sobre diseño y/o modificados.*
- *finales de carrera estándar o sensores de proximidad;*
- *cargas de los muelles modificadas;*
- *rodillos tensores de correa sobre diseño;*
- *piñones tensores de cadena fuera de catálogo;*

etc.

Nos preciamos de un amplio almacén y parque de máquinas CNC de última generación, de personal especializado con más de 40 años de experiencia en el sector.

Los productos originales ZETASASSI: ¡una garantía de Made in Italy siempre fiable con el paso del tiempo !

¿Desean otras explicaciones acerca de nuestros productos? Pónganse en contacto con nosotros, sabremos recomendarles el producto adecuado para sus aplicaciones.

TENDITORI – TENDICATENA – TENDICINGHIA AUTOMATICI
ROTANTI / ROTATIVI A MOLLA

I nostri tenditori, tendicinghia, tendicatena, rotanti serie TC sono nati nel 1979, brevettati nel 1981 ***i primi al Mondo per la costruzione del tendicatena rotante con l'utilizzo di molle elicoidali***, terzi al Mondo e primi in Italia nella costruzione e progettazione di tenditori automatici in genere.
Inizialmente nato con la boccola centrale ed esagono da 24mm, grazie alle tecnologie e anche per risolvere il problemi che inizialmente abbiamo incontrato, causati da temperature, sporcizia, umidità e condensa provocata da quest'ultima, che interferivano il buon funzionamento della rotazione della leva, siamo passati dalla classica lega in alluminio con un carico di rottura di 240MPa a una particolare mescola antigrippaggio e robustissima, con carico di rottura di 440MPa, composta di leghe non solo leggere, che ci ha permesso di eliminare la boccola e di maggiorare le dimensioni del perno centrale, tutto questo ha fatto si di aumentare anche i gradi di rotazione della leva, una maggiore robustezza e durata nel tempo grazie alle specifiche meccaniche del materiale, evitando anche il consumo degli elementi elastici interni dato dal movimento, e di avere quindi un prodotto di eccellenza assoluta in questo campo.
Grazie al fatto che lavoriamo tutti i particolari con in nostre macchine CNC abbiamo un elevatissimo controllo qualità.
Vi ricordiamo che i tenditori rotativi modello TC sono pre ingrassati, ma in alcuni casi dove ci sia la necessità, causa polveri, cemento, terra, farine, zuccheri, umidità, condensa, alte temperature, ecc. Abbiamo creato un modello con ingrassatore, per poter ingrassare i tenditori durante le normali manutenzioni delle macchine.
Il Cuore della macchina è la sua trasmissione, curiamola con i prodotti migliori e di qualità Made in Italy !
Volete altre spiegazioni riguardati i nostri prodotti, contattateci sapremo consigliarvi il prodotto giusto per le vostre applicazioni.

ROTATING / ROTARY SPRING-ACTION TENSIONERS – AUTOMATIC CHAIN TENSIONERS – AUTOMATIC BELT TENSIONERS

Our rotary TC model tensioners, belt tensioners and chain tensioners were developed in 1979, patented in 1981, and we are the first producers worldwide to construct the rotary chain tensioner using helical springs, third in the world and first in Italy in the construction and design of automatic tensioners in general. Initially designed with central hexagonal 24 mm bushing, thanks to improved technology and also to resolve the problems we encountered initially due to high temperatures, dirt, moisture and the condensation caused by it which interfered with proper rotation of the lever, we moved from the classical aluminum alloy with tensile strength of 240MPa to a particular antiseize compound that is very sturdy and has a tensile strength of 440MPa, composed of light alloys, that enabled us to eliminate the bushing and increase the size of the central rod. This also made it possible to increase the degrees of rotation of the lever, ensure greater strength and longer-lasting performance thanks to the mechanical specifications of the material, also preventing wear of the elastic internal elements due to movement, and to obtain, all-in-all, a product of absolute excellence in this field.

Thanks to the fact that we machine all the parts in-house with our CNC equipment, we have a very high level of quality control.

We would remind you that our TC model rotary tensioners are pre-lubricated. However, in some cases where there is the need, due to the presence of powders, cement, earth, flour, sugar, moisture, condensation, high temperatures, etc., we have created a model with grease gun so that the tensioners can be greased during normal machine maintenance.

The heart of the machine is its transmission, and we take care of it with the best products and quality Made in Italy.

For any other information you may need regarding our products, don't hesitate to contact us. We'll be able to indicate the right product for your needs.

TENDEURS – TENDEURS DE CHAINE – TENDEURS DE COURROIE AUTOMATIQUES
ROTATIFS À RESSORT

Nos tendeurs de courroie, tendeurs de chaîne, tendeurs rotatifs de la série TC sont nés en 1979, brevetés en 1981. ZETASASSI® est la première entreprise au niveau mondial pour la construction de tendeurs de chaîne rotatifs avec ressorts hélicoïdaux, et la troisième au niveau mondial et première en Italie pour la construction et la conception de tendeurs automatiques en général.

Nés, au départ, avec douille centrale et hexagone de 24mm, ils sont passés, grâce aux progrès de la technologie mais également pour résoudre les problèmes causées par la température, la saleté, l'humidité et la condensation qui en résulte, qui interféraient avec le bon fonctionnement de la rotation du levier, de l'alliage d'aluminium classique avec charge de rupture de 240MPa à un composé particulier d'alliages (légers et lourds), anti-grippage, extrêmement résistant, avec charge de rupture de 440MPa, qui nous a permis d'éliminer la douille et d'augmenter la taille de la tige centrale. Ceci a permis d'augmenter également l'angle de rotation du levier, d'améliorer la résistance et la durée de vie grâce aux caractéristiques mécaniques du matériau, évitant ainsi la consommation des éléments élastiques internes due au mouvement et d'obtenir un produit d'excellence absolue dans ce domaine.

Grâce au fait que nous usinons tous les composants avec nos machines CNC, nous avons un contrôle de qualité très élevé.

Nous rappelons que nos tendeurs rotatifs modèle TC sont pré-lubrifiés, mais en cas de besoin, pour des raisons de poussière, de ciment, de terre, de farine, de sucre, d'humidité, de condensation, de températures élevées, etc .. nous avons créé un modèle avec graisseur, pour pouvoir lubrifier les tendeurs lors de l'entretien ordinaire des machines.

Le cœur de la machine est sa transmission, nous en prenons soin avec les meilleurs produits et la qualité Made in Italy.

Pour plus d'informations sur nos produits, n'hésitez pas à nous contacter, nous vous conseillerons le produit le plus adapté à vos applications.

TENSORES – TENSORES DE CADENA – TENSORES DE CORREA AUTOMÁTICOS
GIRATORIOS / ROTATIVOS DE MUELLE

Nuestros tensores, tensores de correa, tensores de cadena, tensores giratorios serie TC fueron creados en 1979 y fueron patentados en 1981; nuestra empresa es la primera en el mundo por lo que respecta a la construcción del tensor de cadena giratorio con el uso de muelles helicoidales, y la tercera en el mundo y la primera en Italia en cuanto a la construcción y diseño de tensores automáticos en general.

Inicialmente concebidos con el manguito central y hexágono de 24 mm, gracias a las tecnologías y también para resolver los problemas que encontramos al principio, causados por temperaturas, suciedad, humedad y condensación provocada por esta última, que interferían con el buen funcionamiento de la rotación de la palanca, hemos pasado de la clásica aleación de aluminio con una carga de rotura de 240 MPa a una mezcla especial antigripaje y súper resistente, con carga de rotura de 440 MPa, compuesta por aleaciones no sólo ligeras, que nos ha permitido eliminar el manguito y aumentar el tamaño del pasador central. Todo esto ha hecho posible aumentar también los grados de rotación de la palanca y contar con una mayor robustez y duración en el tiempo gracias a las especificaciones mecánicas del material, evitando también el desgaste de los elementos elásticos internos dado por el movimiento, y tener por tanto un producto de excelencia absoluta en este campo.

Gracias a que trabajamos todos los detalles con nuestras máquinas CNC, disponemos de un elevadísimo control de calidad.

Les recordamos que los tensores rotativos modelo TC están preengrasados, pero en algunos casos, donde sea necesario a causa de polvo, cemento, tierra, harinas, azúcares, humedad, condensación, altas temperaturas, etc., hemos creado un modelo con engrasador, para poder lubricar los tensores durante los normales mantenimientos de máquinas.

El corazón de la máquina es su transmisión; cuidémosla con los mejores productos y de calidad Made in Italy.

¿Desean otras explicaciones acerca de nuestros productos? Pónganse en contacto con nosotros, sabremos recomendarles el producto adecuado para sus aplicaciones.

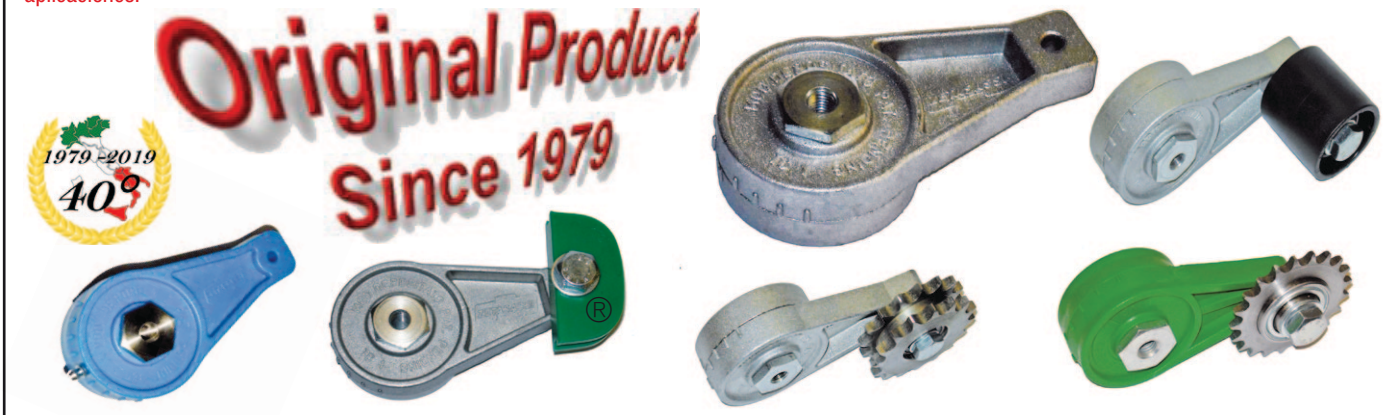

TENDITORI AUTOMATICI ROTANTI / ROTATIVI A MOLLA

I tenditori automatici rotanti / rotativi TC sono dispositivi automatici che consentono di mantenere la corretta tensione della catena o della cinghia di trasmissione, aumentandone così la durata.
Recuperano automaticamente l'allungamento che la catena o cinghia subisce nel tempo durante il suo funzionamento, evitando così l'insorgere di vibrazioni, rumorosità, e rotture, dovuti all'allentamento della stessa.
Questi tenditori automatici non necessitano dell'intervento di alcun operatore, consentendo risparmi di tempo in manutenzione e gestione dei macchinari sui quali sono assemblati

I modelli TC1 e TC2 sono costituiti da una base e una leva in speciale lega di alluminio robustissima con un carico di rottura di 440MPa, ed antigrippaggio, che permette il perfetto scorrimento della leva sul perno di serraggio centrale, zincato in acciaio ad alta resistenza. All'interno vengono inseriti gli elementi elastici in acciaio ad altissimo limite di snervamento e precarica iniziale, che permettono si ottenga un'escursione a pressione più costante possibile, in più grazie alle specifiche meccaniche del materiale evitiamo il consumo degli elementi elastici interni dato dal movimento, e di avere quindi un prodotto di eccellenza assoluta in questo campo.

I modelli TC05 sono la versione in materiale plastico POM ad altissima resistenza.

I modelli TC08 sono la versione completamente alimentare, materiale plastico e colorante alimentare, con componenti meccanici in acciaio inossidabile AISI 316 e elementi elastici interni in AISI 302.

Tutti i modelli TC tenditori rotanti si caratterizzano in modo particolare per l'angolo utile di tensionatura di oltre 45° in entrambi i sensi di rotazione.
Praticità di montaggio poiché possono essere fissati alla macchina sia con vite dall'interno che con vite dall'esterno, muniti di asole posteriori di fermo per bloccarne la rotazione in caso di montaggio su superfici non perfette o irregolari e tacche di riferimento per la regolazione del precarico.

Possono essere forniti di pattini tendicatena in polietilene 1'000'000 UHMW coefficiente attrito dinamico 0,06 acciaio a secco, di pignoni tendicatena, rulli tendicinghia e pulegge folli.

E' possibile realizzare per tutti i modelli, una versione con perno centrale di scorrimento in acciaio inossidabile AISI 316 ed elementi elastici interni in AISI 302.

AUTOMATIC ROTATING AND ROTARY SPRING-ACTION TENSIONERS

TC automatic rotating / rotary tensioners make it possible to maintain the correct tension of the transmission chain or belt, thereby increasing its durability.
They automatically recover any slack in the chain or belt that may develop with use, preventing the appearance of vibrations, noise and breakage due to slack.
These automatic tensioners do not require any kind of upkeep and make it possible to save time on maintenance and management of the machinery on which they are installed.

The TC1 and TC2 models consist of a base and lever in special, very sturdy, antiseize aluminum alloy with tensile strength of 440MPa, which ensures perfect glide of the lever on the central fastening rod in high tensile strength galvanized steel. Elastic elements in steel with a very high yield point and initial preload are inserted in the tensioners, ensuring the most constant pressure range possible.. In addition, the specific mechanical properties of the material prevent wear on the elastic internal elements due to movement, so we are able to supply a product of absolute excellence in this field.

The TC05 models are the version in sturdy POM plastic material.

The TC08 models are the version completely food- approved, in plastic material colored with food-grade dyes and mechanical parts in AISI 316 stainless steel, with internal elastic elements in AISI 302.

All rotating TC tensioners are characterized, in particular, by the tensioning angle of over 45° in both directions of rotation.
They are easy to install, because they can be fastened to the machine either with screws from the inside or from the outside, with rear stop slots to block rotation on imperfect or irregular surfaces and reference notches for adjustment of the preload.

They can be supplied with chain tensioning shoes in polyethylene 1,000,000 UHMW with dry steel dynamic friction coefficient 0.06, chain tensioning pinions, belt tensioning rollers and idle pulleys.

A version can be produced for all models with central gliding rod in AISI 316 stainless steel and internal elastic elements in AISI 302.

TENDEURS AUTOMATIQUES ROTATIFS À RESSORT

Les tendeurs automatiques rotatifs/rotatifs TC sont des dispositifs automatiques qui permettent de maintenir la tension correcte de la chaîne d'entraînement ou de la courroie de transmission, et d'augmenter ainsi sa durée de vie.
Ils récupèrent automatiquement l'allongement que la chaîne ou la courroie subit dans le temps durant son fonctionnement, évitant l'apparition de vibrations, de bruit, et de ruptures dus à sa perte de tension.
Ces tendeurs automatiques ne nécessitent pas l'intervention d'un opérateur et permettent donc un gain de temps de maintenance et de gestion des machines sur lesquelles ils sont montés.

Les modèles TC1 et TC2 sont constitués d'une base et d'un levier en alliage spécial d'aluminium extrêmement résistant avec charge de rupture de 440MPa et anti-grippage, qui permet le coulissement parfait du levier sur la tige de serrage centrale en acier galvanisé à haute résistance. Ils contiennent, à l'intérieur, des éléments élastiques en acier précontraint à très haute limite d'élasticité, qui permettent d'obtenir une course avec une pression la plus constante possible.
De plus, les caractéristiques mécaniques du matériau permettent d'éviter la consommation des éléments élastiques internes due au mouvement et donc d'avoir un produit d'excellence absolue dans ce domaine.

Les modèles TC05 sont la version en plastique POM à très haute résistance .

Les modèles TC08 sont la version alimentaire, en plastique et colorant alimentaire avec des composants mécaniques en acier inoxydable AISI 316 et des éléments élastiques internes en AISI 302.

Tous les modèles de tendeurs rotatifs TC présentent un angle utile de mise en tension de plus de 45° dans les deux sens de rotation.
Ils sont faciles à monter car ils peuvent être fixés à la machine tant avec des vis depuis l'intérieur qu'avec des vis depuis l'extérieur.
Ils prévoient une boutonnière postérieure d'arrêt pour bloquer la rotation en cas de montage sur des surfaces imparfaites ou irrégulières et des repères pour le réglage de la précharge.

Il peuvent être équipés de patins tendeurs de chaîne en polyéthylène 1'000'000 UHMW avec coefficient de frottement dynamique 0,06 en acier à sec, ou de pignons tendeurs de chaîne, de galets tendeurs et de poulies libres.

Tous les modèles peuvent être réalisés avec axe de coulissement central en acier inoxydable AISI 316 et éléments élastiques internes en AISI 302.

TENSORES AUTOMÁTICOS GIRATORIOS / ROTATIVOS DE MUELLE

Los tensores automáticos giratorios / rotativos TC son dispositivos automáticos que permiten mantener la correcta tensión de la cadena o de la correa de transmisión, aumentando así su duración.
Dichos tensores recuperan automáticamente el alargamiento que la cadena o la correa sufre en el tiempo durante su funcionamiento, evitando así la aparición de vibraciones, ruido y roturas, debidos al aflojamiento de la misma.
Estos tensores automáticos no necesitan la intervención de ningún operador, permitiendo ahorros de tiempo en mantenimiento y gestión de las maquinarias en que están montados.

Los modelos TC1 y TC2 están formados por un cuerpo y una palanca de una aleación especial de aluminio súper resistente con una carga de rotura de 440 MPa y antigripaje, que permite el perfecto deslizamiento de la palanca sobre el pasador central de apriete, galvanizado en acero de alta resistencia. En el interior se insertan los elementos elásticos de acero de altísimo límite de elasticidad y precarga inicial, que permiten que se obtenga un desplazamiento a presión lo más constante posible; además, gracias a las especificaciones mecánicas del material, evitamos el desgaste de los elementos elásticos internos dado por el movimiento, disponiendo, por tanto, de un producto de excelencia absoluta en este campo.

Los modelos TC05 son la versión en material plástico POM de altísima resistencia.

Los modelos TC08 son la versión completamente Alimentarioia, material plástico y colorante Alimentarioio, con componentes mecánicos de acero inoxidable AISI 316 y elementos elásticos internos en AISI 302.

Todos los modelos TC tensores giratorios están caracterizados de forma especial por el ángulo de tensionado útil, de más de 45º en ambos sentidos de rotación.
Su montaje resulta muy práctico, ya que pueden ser fijados a la máquina tanto con tornillo desde dentro como con tornillo desde fuera; están provistos de ojales posteriores de inmovilización para bloquear la rotación en caso de montaje sobre superficies imperfectas o irregulares y de muescas de referencia para la regulación de la precarga.

Pueden estar dotados de patines tensores de cadena de polietileno 1.000.000 UHMW, coeficiente de fricción dinámica 0,06 acero en seco, o bien de piñones tensores de cadena, rodillos tensores de correa y poleas locas.

Para todos los modelos, es posible realizar una versión con pasador central de deslizamiento de acero inoxidable AISI 316 y elementos elásticos internos en AISI 302.

TC05

Tenditori automatici rotanti a molla TC05 costituiti da base e leva in materiale plastico POM. Angolo utile di tensionatura 75° in entrambi i sensi di rotazione.
TC05 rotating spring-action tensioners consisting of a base and lever in POM plastic material. Tensioning angle 75° in both directions of rotation.
Tendeurs automatiques rotatifs à ressort TC05 constitués d'une base et d'un levier en plastique POM. Angle utile de mise en tension de 75° dans les deux sens de rotation.
Tensores automáticos giratorios de muelle TC05 constituidos por cuerpo y palanca de material plástico POM. Ángulo de tensión útil: 75° en ambos sentidos de rotación.

NEWTON 30-80

Range -40+65°C

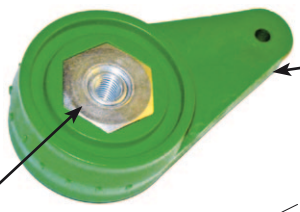

MATERIALE PLASTICO: POM
PLASTIC MATERIAL : POM
MATIÈRE PLASTIQUE: POM
MATERIAL PLÁSTICO: POM

Acciaio zincato
Galvanized steel
Acier galvanisé
Acero galvanizado

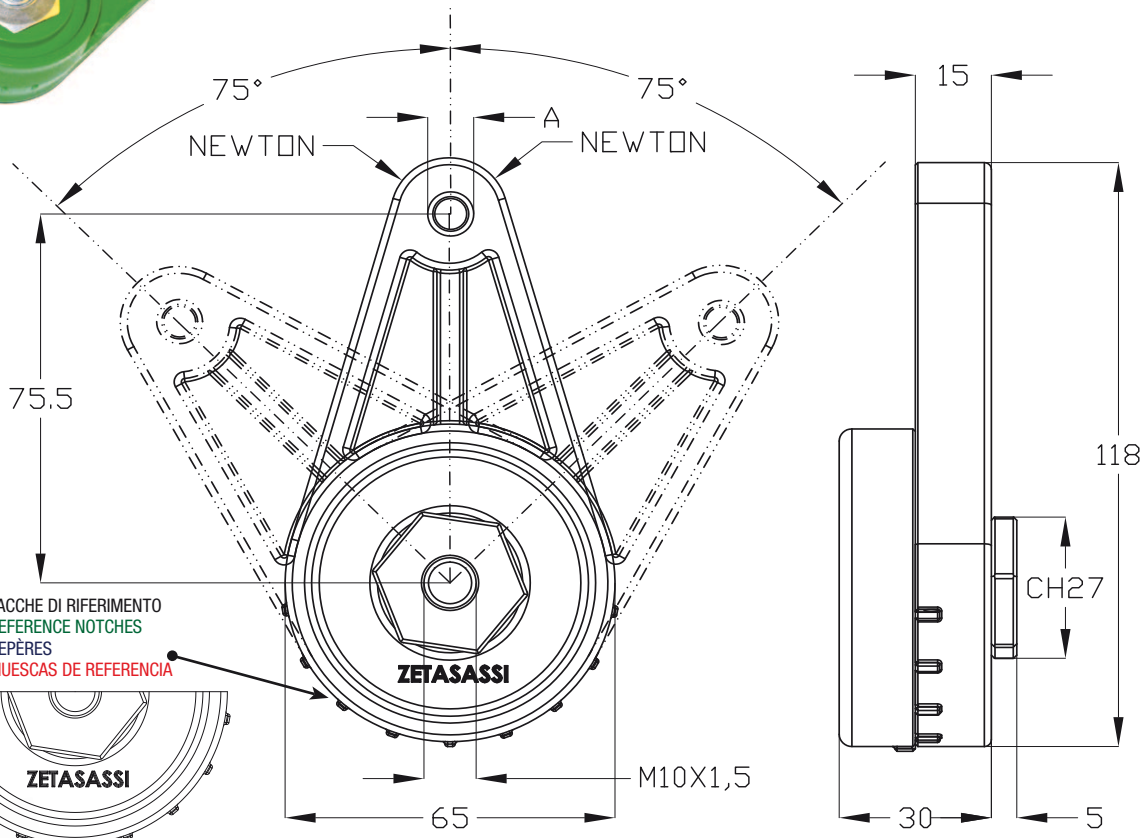

TACCHE DI RIFERIMENTO
REFERENCE NOTCHES
REPÈRES
MUESCAS DE REFERENCIA

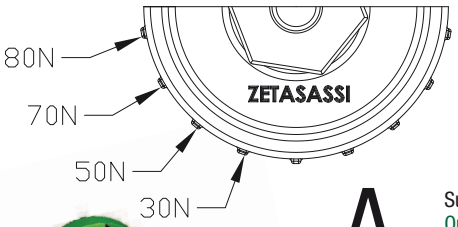

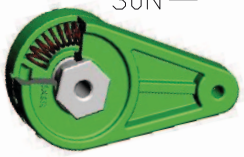

A

Su richiesta si possono effettuare filettature e/o forature diverse da quelle presenti in catalogo.
On request, different threads and/or bores from those indicated in the catalogue can be supplied.
Possibilité de filetage ou de perçages différents de ceux du catalogue sur commande.
A petición, se pueden efectuar roscados y/o perforaciones distintas de las presentes en el catálogo.

COD	NEWTON		A	Kg
	MIN	MAX		
TC05	30	80	Ø 6,5 mm	0,22
TC0585	30	80	Ø 8,5 mm	0,22
TC05105	30	80	Ø 10,5 mm	0,22
TC05125	30	80	Ø 12,5 mm	0,22
TC05M8	30	80	M8 x 1,25	0,22
TC05M10	30	80	M10 x 1,5	0,22
TC05M12	30	80	M12 x 1,75	0,22

TC08INOX

Made in Italy ZETASASSI Parma ITALY

Tenditori automatici rotanti alimentari a molla TC08 costituiti da base e leva in materiale plastico e colorante alimentare, perno centrale e particolari di serraggio in AISI 316L, elementi elastici in AISI 302. Angolo utile di tensionatura 60° in entrambi i sensi di rotazione.

TC08 automatic rotating spring-action tensioners for the food industry, consisting of a base and lever in plastic material and food-grade dye, central rod and locking part in AISI 316L, elastic elements in AISI 302. Tensioning angle 60° in both directions of rotation.

Tendeurs automatiques rotatifs alimentaires à ressort TC08 constitués d'une base et d'un levier en plastique avec colorants alimentaires, tige centrale et accessoires de serrage en acier AISI 316L, éléments élastiques en acier AISI 302. Angle utile de mise en tension de 60° dans les deux sens de rotation.

Tensores automáticos giratorios alimentarios de muelle TC08 constituidos por cuerpo y palanca de material plástico y colorante alimentario, pasador central y elemento de apriete en AISI 316L, elementos elásticos en AISI 302. Ángulo de tensión útil: 60° en ambos sentidos de rotación.

NEWTON
40-210

Range
-40+95°C

100% Alimentare
100% For Food Industry
100% Alimentaire
100% Alimentario

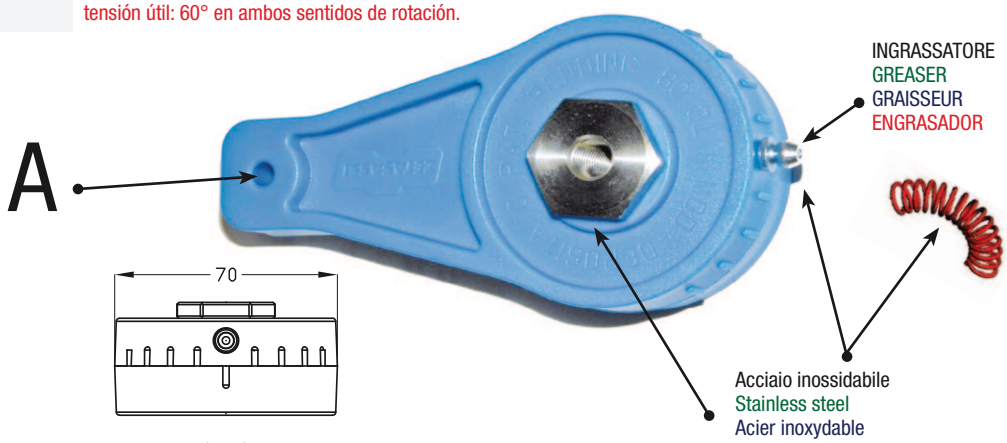

- Molle in acciaio inox AISI 302
- Parti di serraggio in acciaio inox AISI 316
- Materiale plastico Alimentare al 100%
- Colorante Alimentare al 100%
- Stainless steel AISI 203 springs
- Stainless steel AISI 316 locking parts
- Plastic material 100% food grade
- 100% food colouring
- Ressorts en acier inoxydable AISI 302
- Parties de blocage en acier inoxydable AISI 316
- Matière plastique alimentaire 100%
- Colorant alimentaire 100%.
- Muelles en acero inoxidable AISI 302
- Partes de bloqueo en acero inoxidable AISI 316
- Material plástico alimentario 100%
- Colorante alimentario 100%

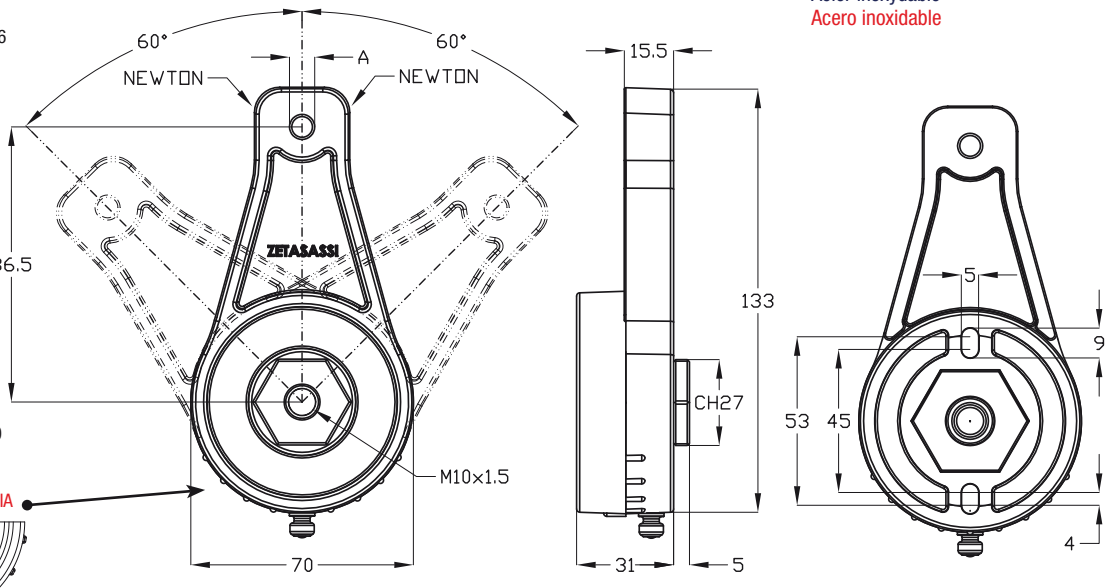

TACCHE DI RIFERIMENTO
REFERENCE NOTCHES
REPÈRES
MUESCAS DE REFERENCIA

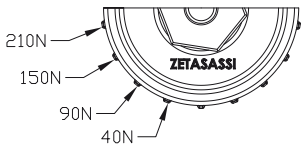

Su richiesta si possono effettuare filettature e/o forature diverse da quelle presenti in catalogo.
On request, different threads and/or bores from those indicated in the catalogue can be supplied.
Possibilité de filetage ou de perçages différents de ceux du catalogue sur commande.
A petición, se pueden efectuar roscados y/o perforaciones distintas de las presentes en el catálogo.

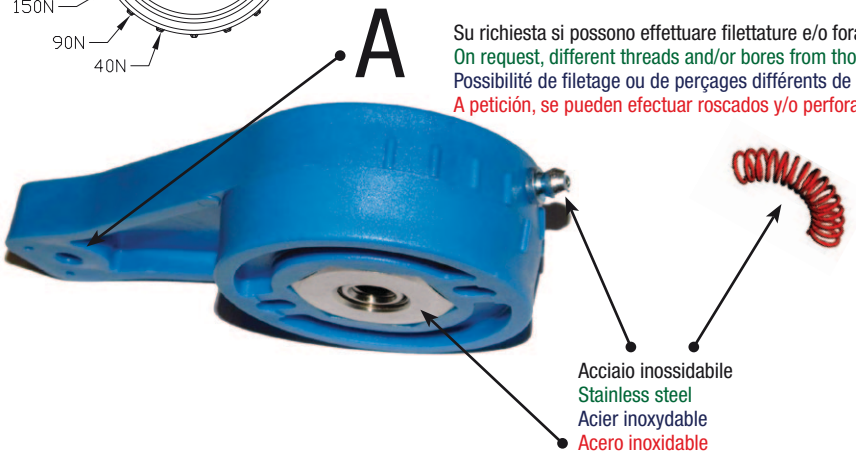

COD	NEWTON		A	Kg
	MIN	MAX		
TC08INOX	40	210	Ø 6,3 mm	0,25
TC08INOX85	40	210	Ø 8,5 mm	0,25
TC08INOX105	40	210	Ø 10,5 mm	0,25
TC08INOX125	40	210	Ø 12,5 mm	0,25
TC08INOXM8	40	210	M8 x 1,25	0,25
TC08INOXM10	40	210	M10 x 1,5	0,25
TC08INOXM12	40	210	M12 x 1,75	0,25

TC1

Made in Italy ZETASASSI® Parma ITALY

Tenditori automatici rotanti a molla TC1 costituiti da base e leva in una speciale lega di alluminio robustissima, con un carico di rottura di 440MPa, ed antigrippaggio. Angolo utile di tensionatura 60° in entrambi i sensi di rotazione.

TC1 automatic rotating spring-action tensioners consisting of a base and lever in special very sturdy antiseize aluminum alloy with tensile strength of 440MPa. Tensioning angle 60° in both directions of rotation.

Tendeurs automatiques rotatifs à ressort TC1 constitués d'une base et d'un levier en alliage spécial d'aluminium extrêmement résistant avec charge de rupture de 440MPa et anti-grippage. Angle utile de mise en tension de 60° dans les deux sens de rotation.

Tensores automáticos giratorios de muelle TC1 constituidos por cuerpo y palanca de una aleación especial de aluminio súper resistente, con una carga de rotura de 440 MPa y antigripaje. Ángulo de tensión útil: 60° en ambos sentidos de rotación.

NEWTON
50-180

Range
-50°+200°C

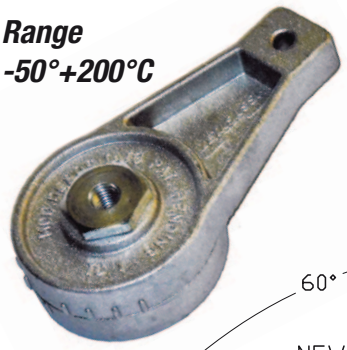

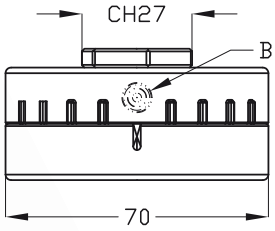

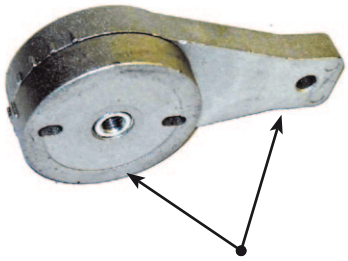

Lega di alluminio speciale antigrippaggio
Special aluminum alloy that avoids seizure
Alliage d'aluminium anti-grippage
Aleación especial de aluminio antigripaje
MPa-440

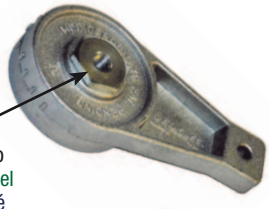

Acciaio zincato
Galvanized steel
Acier galvanisé
Acero galvanizado

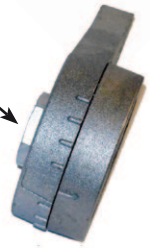

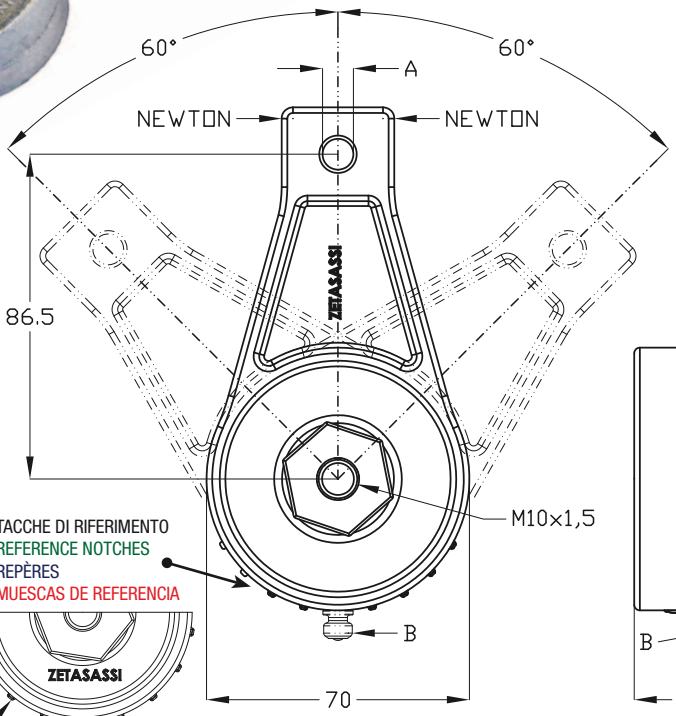

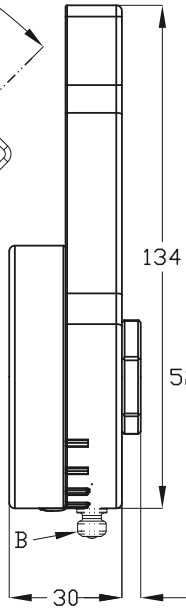

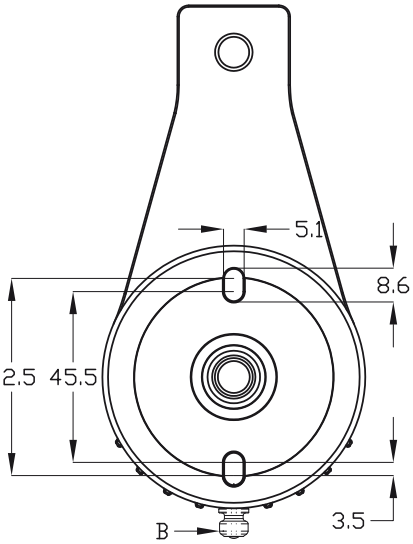

TACCHE DI RIFERIMENTO
REFERENCE NOTCHES
REPÈRES
MUESCAS DE REFERENCIA

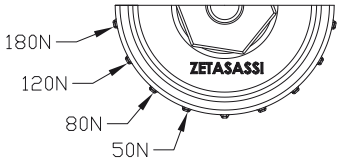

A

Su richiesta si possono effettuare filettature e/o forature diverse da quelle presenti in catalogo.
On request, different threads and/or bores from those indicated in the catalogue can be supplied.
Possibilité de filetage ou de perçages différents de ceux du catalogue sur commande.
A petición, se pueden efectuar roscados y/o perforaciones distintas de las presentes en el catálogo.

COD	NEWTON MIN	NEWTON MAX	A	Kg	B
TC1	50	180	Ø 8,2 mm	0,45	AGGIUNGERE "ING" AL CODICE PER L'INGRASSATORE (B) ADD "ING" TO THE CODE FOR THE GREASER (B) AJOUTEZ "ING" AU CODE POUR LE GRAISSEUR (B) AÑADIR "ING" AL CÓDIGO PARA EL ENGRASADOR (B) TC1 + ING = TC1ING
TC1105	50	180	Ø 10,5 mm	0,45	
TC1125	50	180	Ø 12,5 mm	0,45	
TC1145	50	180	Ø 14,5 mm	0,45	
TC1M10	50	180	M10 x 1,5	0,45	
TC1M12	50	180	M12 x 1,75	0,45	
TC1M16	50	180	M16 x 2	0,45	

TC2

Made in Italy ZETASASSI® Parma ITALY

Tenditori automatici rotanti a molla TC2 costituiti da base e leva in una speciale lega di alluminio robustissima, con un carico di rottura di 440MPa, ed antigrippaggio. Angolo utile di tensionatura 45° in entrambi i sensi di rotazione.

TC2 automatic rotating spring-action tensioners consisting of a base and lever in very sturdy antiseize aluminum alloy with tensile strength of 440MPa. Tensioning angle 45° in both directions of rotation.

Tendeurs automatiques rotatifs à ressort TC2 constitués d'une base et d'un levier en alliage spécial d'aluminium extrêmement résistant avec charge de rupture de 440MPa et anti-grippage. Angle utile de mise en tension de 45° dans les deux sens de rotation.

Tensores automáticos giratorios de muelle TC2 constituidos por cuerpo y palanca de una aleación especial de aluminio súper resistente, con una carga de rotura de 440 MPa y antigripaje. Ángulo de tensión útil: 45° en ambos sentidos de rotación.

NEWTON
120-500

Range
-50+200°C

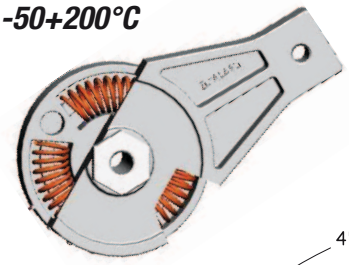

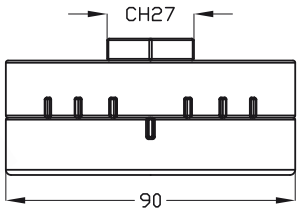

Lega di alluminio speciale antigrippaggio
Special aluminum alloy that avoids seizure
Alliage d'aluminium anti-grippage
Aleación especial de aluminio antigripaje
MPa-440

Acciaio zincato
Galvanized steel
Acier galvanisé
Acero galvanizado

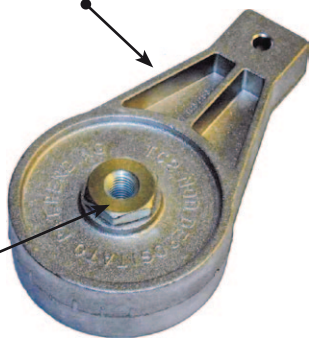

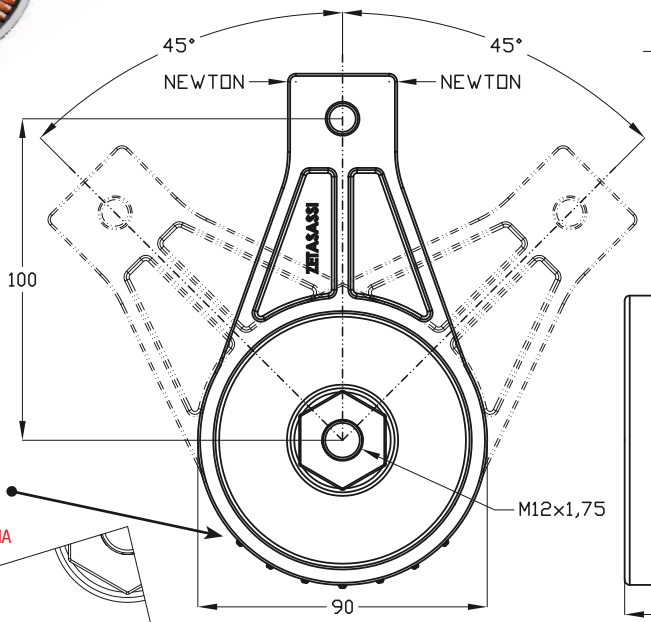

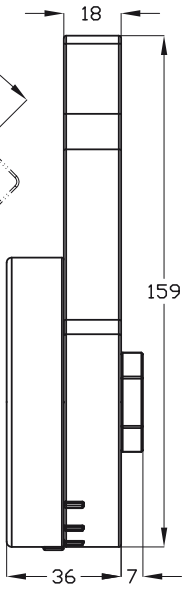

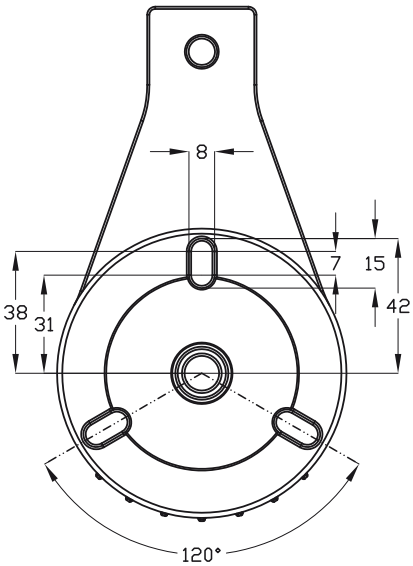

TACCHE DI RIFERIMENTO
REFERENCE NOTCHES
REPÈRES
MUESCAS DE REFERENCIA

A

Su richiesta si possono effettuare filettature e/o forature diverse da quelle presenti in catalogo.
On request, different threads and/or bores from those indicated in the catalogue can be supplied.
Possibilité de filetage ou de perçages différents de ceux du catalogue sur commande.
A petición, se pueden efectuar roscados y/o perforaciones distintas de las presentes en el catálogo.

COD	NEWTON		A	Kg
	MIN	MAX		
TC2	120	500	Ø 8,2 mm	0,89
TC2105	120	500	Ø 10,5 mm	0,89
TC2125	120	500	Ø 12,5 mm	0,89
TC2145	120	500	Ø 14,5 mm	0,89
TC2165	120	500	Ø 16,5 mm	0,89
TC2185	120	500	Ø 18,5 mm	0,89
TC2M10	120	500	M10 x 1,5	0,89
TC2M12	120	500	M12 x 1,75	0,89
TC2M16	120	500	M16 x 2	0,89
TC2M20	120	500	M20 x 2,5	0,89

TCP05

Made in Italy ZETASASSI® Parma ITALY

Tendicatena automatici rotanti a molla TCP05 costituiti da base e leva in materiale plastico POM. Angolo utile di tensionatura 75° in entrambi i sensi di rotazione. Forniti di pattino tendicatena in polietilene 1'000'000 UHMW.

TCP05 automatic rotating spring-action chain tensioners consisting of a base and lever in POM plastic material. Tensioning angle 75° in both directions of rotation. Equipped with chain tensioning shoe in polyethylene 1,000,000 UHMW.

Tendeurs de chaîne automatiques rotatifs à ressort TCP05 constitués d'une base et d'un levier en plastique POM. Angle utile de mise en tension de 75° dans les deux sens de rotation. Livrés avec patin tendeur de chaîne en polyéthylène 1'000'000 UHMW.

Tensores de cadena automáticos giratorios de muelle TCP05 constituidos por cuerpo y palanca de material plástico POM. Ángulo de tensión útil: 75° en ambos sentidos de rotación. Dotados de patín tensor de cadena de polietileno 1.000.000 UHMW.

NEWTON
30-80

Range
-40+65°C

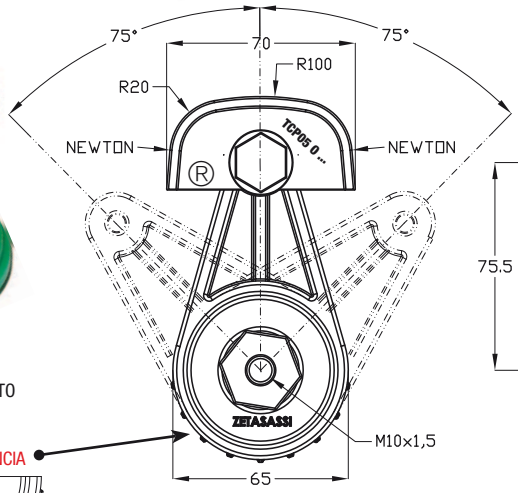

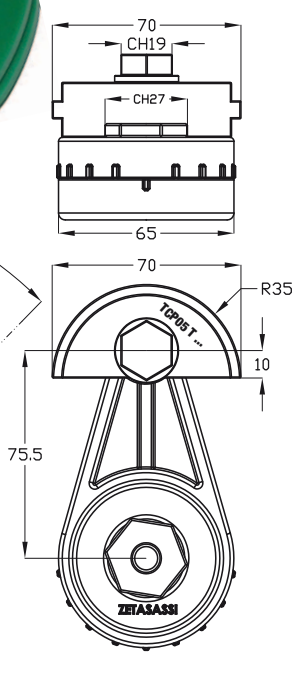

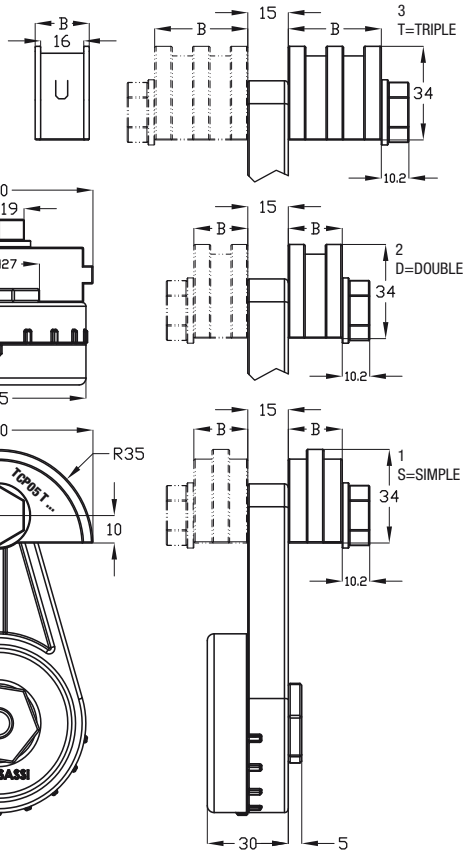

TACCHE DI RIFERIMENTO
REFERENCE NOTCHES
REPÈRES
MUESCAS DE REFERENCIA

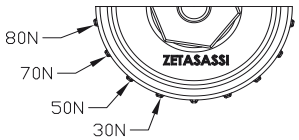

TCP05 O ...
TCP05 T ...

EXAMPLE COD: TCP05 0 38 S

CODE		B	NEWTON		PASSO CATENA / CHAIN PITCH / PASO DE LA CADENA / PAS DE LA CHAÎNE		KG
0	T		MIN	MAX			
U							
TCP05OU	TCP05TU	20	30	80	8x3 -3/8"x7/32" -1/2"x5/16"		0,29
3/8"							
TCP05O38S	TCP05T38S	20	30	80	3/8" x 7/32"	06B1	0,29
TCP05O38D	TCP05T38D	20	30	80	3/8" x 7/32"	06B2	0,29
	TCP05T38T	26	30	80	3/8" x 7/32"	06B3	0,3
1/2"							
TCP05O12S	TCP05T12S	20	30	80	1/2" x 5/16"	08B1	0,29
TCP05O12D	TCP05T12D	20	30	80	1/2" x 5/16"	08B2	0,29
	TCP05T12T	34,5	30	80	1/2" x 5/16"	08B3	0,32
ASA35							
TCP05OASA35S	TCP05TASA35S	20	30	80	ASA35	06C.1	0,29
TCP05OASA35D	TCP05TASA35D	20	30	80	ASA35.2	06C.2	0,29
	TCP05TASA35T	24,4	30	80	ASA35.3	06C.3	0,3
ASA40							
TCP05OASA40S	TCP05TASA40S	20	30	80	ASA40	08A.1	0,29
TCP05OASA40D	TCP05TASA40D	25	30	80	ASA40.2	08A.2	0,3
	TCP05TASA40T	36	30	80	ASA40.3	08A.3	0,31

Acciaio zincato
Galvanized steel
Acier galvanisé
Acero galvanizado

MATERIALE PLASTICO: POM
PLASTIC MATERIAL : POM
MATIÈRE PLASTIQUE: POM
MATERIAL PLÁSTICO: POM

Polietilene 1000
Polyethylene 1000
Polyéthylène 1000
Polietileno 1000

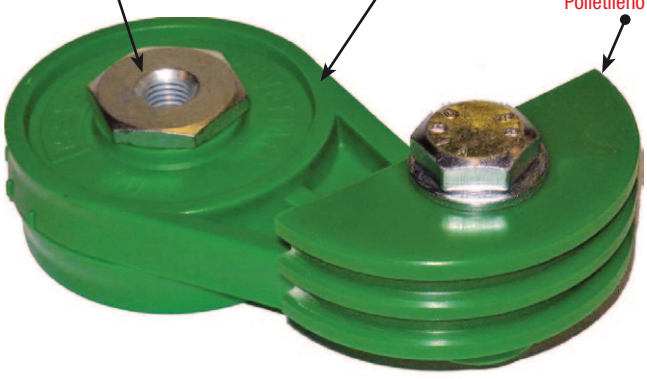

TCP1

Made in Italy ZETASASSI® Parma ITALY

Tendicatena automatici rotanti a molla TCP1 costituiti da base e leva in una speciale lega di alluminio robustissima, con un carico di rottura di 440MPa, ed antigrippaggio. Angolo utile di tensionatura 60° in entrambi i sensi di rotazione. Forniti di pattino tendicatena in polietilene 1'000'000 UHMW.

TCP1 automatic rotating spring-action chain tensioners consisting of a base and lever in special, very sturdy, antiseize aluminum alloy with tensile strength of 440MPa. Tensioning angle 60° in both directions of rotation. Equipped with chain tensioning shoe in polyethylene 1,000,000 UHMW.

Tendeurs de chaîne automatiques rotatifs à ressort TCP1 constitués d'une base et d'un levier en alliage spécial d'aluminium extrêmement résistant avec charge de rupture de 440MPa et anti-grippage. Angle utile de mise en tension de 60° dans les deux sens de rotation. Livrés avec patin tendeur de chaîne en polyéthylène 1'000'000 UHMW.

Tensores de cadena automáticos giratorios de muelle TCP1 constituidos por cuerpo y palanca de una aleación especial de aluminio súper resistente, con una carga de rotura de 440 MPa y antigripaje. Ángulo de tensión útil: 60° en ambos sentidos de rotación. Dotados de patín tensor de cadena de polietileno 1.000.000 UHMW.

NEWTON 50-180

Range -50°+80°C

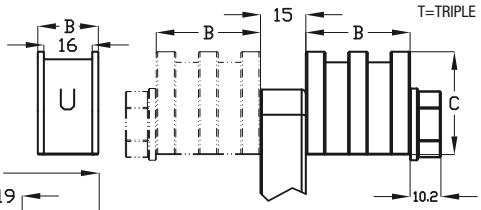

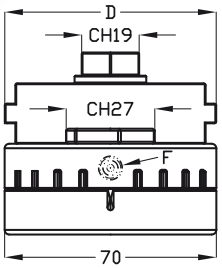

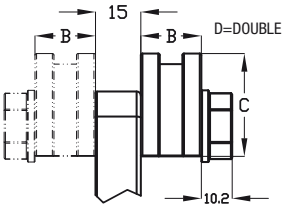

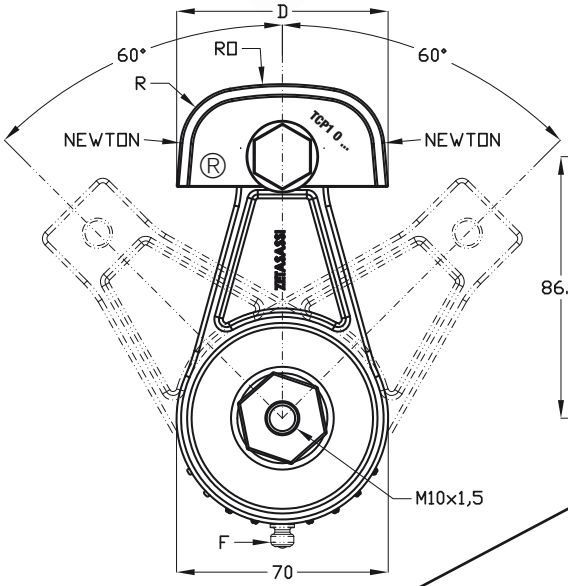

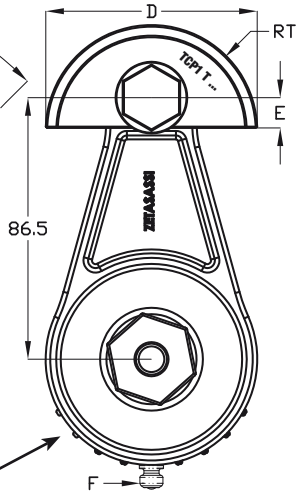

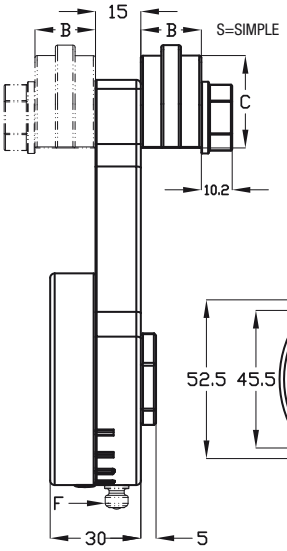

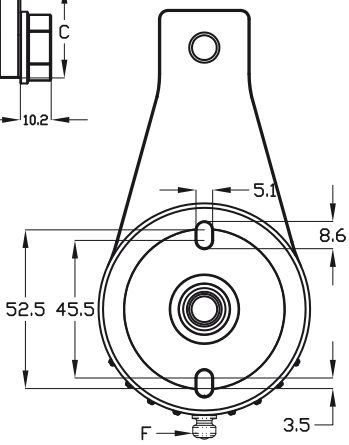

TACCHE DI RIFERIMENTO
REFERENCE NOTCHES
REPÈRES
MUESCAS DE REFERENCIA

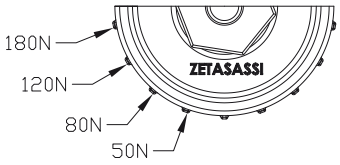

Acciaio zincato
Galvanized steel
Acier galvanisé
Acero galvanizado

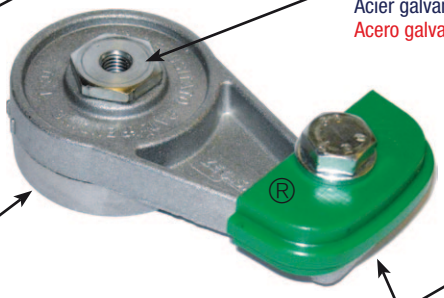

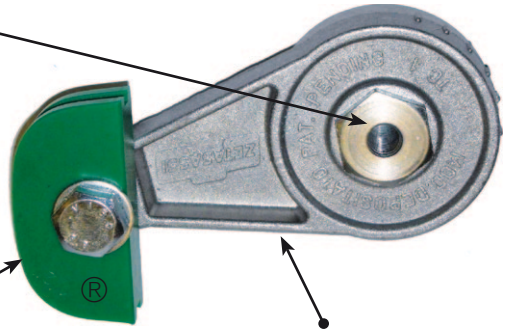

Lega di alluminio speciale antigrippaggio
Special aluminum alloy that avoids seizure
Alliage d'aluminium anti-grippage
Aleación especial de aluminio antigripaje
MPa-440

Polietilene 1000
Polyethylene 1000
Polyéthylène 1000
Polietileno 1000

Lega di alluminio speciale antigrippaggio
Special aluminum alloy that avoids seizure
Alliage d'aluminium anti-grippage
Aleación especial de aluminio antigripaje
MPa-440

TCP1 O ...
TCP1 T ...

EXAMPLE COD: TCP1 0 38 S

AGGIUNGERE "ING" AL CODICE PER L'INGRASSATORE (F)
ADD "ING" TO THE CODE FOR THE GREASER (F)
AJOUTEZ "ING" AU CODE POUR LE GRAISSEUR (F)
AÑADIR "ING" AL CÓDIGO PARA EL ENGRASADOR (F)
TCP1038S + ING = TCP1038S ING

Made in Italy ZETASASSI® Parma ITALY

CODE 0	CODE T	NEWTON MIN	NEWTON MAX	PASSO CATENA / CHAIN PITCH / PASO DE LA CADENA / PAS DE LA CHAÎNE		B	C	D	E	R	RO	RT	Kg
				U									
TCP10U	TCP1TU	50	180	8x3 -3/8"x7/32" -1/2"x5/16"		20	34	70	10	20	100	35	0,53
				3/8"									
TCP1038S	TCP1T38S	50	180	3/8" x 7/32"	06B1	20	34	70	10	20	100	35	0,53
TCP1038D	TCP1T38D				06B2	20							0,53
	TCP1T38T				06B3	26							0,54
				1/2"									
TCP1012S	TCP1T12S	50	180	1/2" x 5/16"	08B1	20	34	70	10	20	100	35	0,53
TCP1012D	TCP1T12D				08B2	20							0,53
	TCP1T12T				08B3	34,5							0,55
				5/8"									
TCP1058S	TCP1T58S	50	180	5/8" x 3/8"	10B1	22	44	90	14	20	120	45	0,56
TCP1058D	TCP1T58D				10B2	25							0,58
	TCP1T58T				10B3	41,5							0,62
				3/4"									
TCP1034S	TCP1T34S	50	180	3/4" x 7/16"	12B1	22	44	90	14	20	120	45	0,56
TCP1034D	TCP1T34D				12B2	30							0,59
	TCP1T34T				12B3	49							0,64
				1"									
TCP101S	TCP1T1S	50	180	1" x 17 mm	16B1	25	54	110	18,5	25	140	55	0,62
	TCP1T1D				16B2	46							0,69
				1"1/4									
TCP10114S	TCP1T114S	50	180	1"1/4 x 3/4"	20B1	25	54	110	18,5	25	140	55	0,62
				1"1/2									
TCP10112S	TCP1T112S	50	180	1"1/2 x 1"	24B1	25	54	110	18,5	25	140	55	0,62
				ASA35									
TCP10ASA35S	TCP1TASA35S	50	180	ASA35	06C.1	20	34	70	10	20	100	35	0,53
TCP10ASA35D	TCP1TASA35D				06C.2	20							0,53
	TCP1TASA35T				06C.3	24,4							0,53
				ASA40									
TCP10ASA40S	TCP1TASA40S	50	180	ASA40	08A.1	20	34	70	10	20	100	35	0,53
TCP10ASA40D	TCP1TASA40D				08A.2	25							0,54
	TCP1TASA40T				08A.3	36							0,57
				ASA50									
TCP10ASA50S	TCP1TASA50S	50	180	ASA50	10A.1	22	44	90	14	20	100	35	0,56
TCP10ASA50D	TCP1TASA50D				10A.2	30							0,6
	TCP1TASA50T				10A.3	44,8							0,63
				ASA60									
TCP10ASA60S	TCP1TASA60S	50	180	ASA60	12A.1	22	44	90	14	20	100	35	0,56
	TCP1TASA60D				12A.2	34,8							0,6
	TCP1TASA60T				12A.3	57,6							0,68
				ASA80									
TCP10ASA80S	TCP1TASA80S	50	180	ASA80	16A.1	25	54	110	18,5	25	140	55	0,61
	TCP1TASA80D				16A.2	44,3							0,69
	TCP1TASA80T				16A.3	73,6							0,82
				ASA100									
TCP10ASA100S	TCP1TASA100S	50	180	ASA100	20A.1	25	54	110	18,5	25	140	55	0,61
	TCP1TASA100D				20A.2	54							0,73
				ASAS120									
TCP10ASA120S	TCP1TASA120S	50	180	ASAS120	24A.1	25	54	110	18,5	25	140	55	0,61

TCP2

Made in Italy ZETASASSI® Parma ITALY

Tendicatena automatici rotanti a molla TCP2 costituiti da base e leva in una speciale lega di alluminio robustissima, con un carico di rottura di 440MPa, ed antigrippaggio. Angolo utile di tensionatura 45° in entrambi i sensi di rotazione. Forniti di pattino tendicatena in polietilene 1'000'000 UHMW.

TCP2 automatic rotating spring-action chain tensioners consisting of a base and lever in special, very sturdy, antiseize aluminum alloy with tensile strength of 440MPa. Tensioning angle 45° in both directions of rotation. Equipped with chain tensioning shoe in polyethylene 1,000,000 UHMW.

Tendeurs de chaîne automatiques rotatifs à ressort TCP2 constitués d'une base et d'un levier en alliage spécial d'aluminium extrêmement résistant avec charge de rupture de 440MPa et anti-grippage. Angle utile de mise en tension de 45° dans les deux sens de rotation. Livrés avec patin tendeur de chaîne en polyéthylène 1'000'000 UHMW.

Tensores de cadena automáticos giratorios de muelle TCP2 constituidos por cuerpo y palanca de una aleación especial de aluminio súper resistente, con una carga de rotura de 440 MPa y antigripaje. Ángulo de tensión útil: 45° en ambos sentidos de rotación. Dotados de patín tensor de cadena de polietileno 1.000.000 UHMW.

NEWTON 120-500

Range -50°+80°C

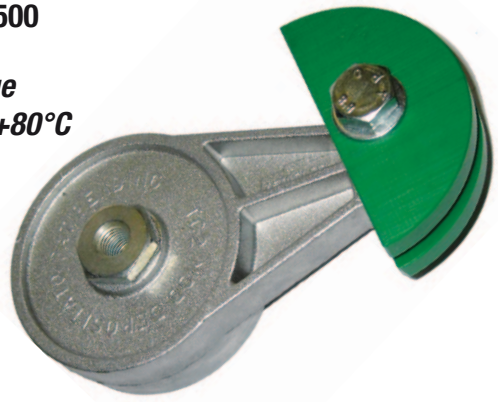

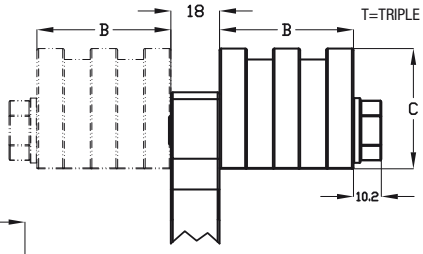

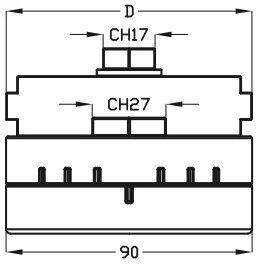

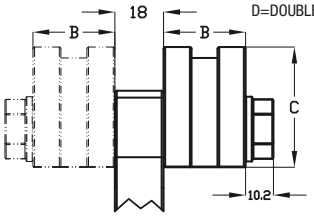

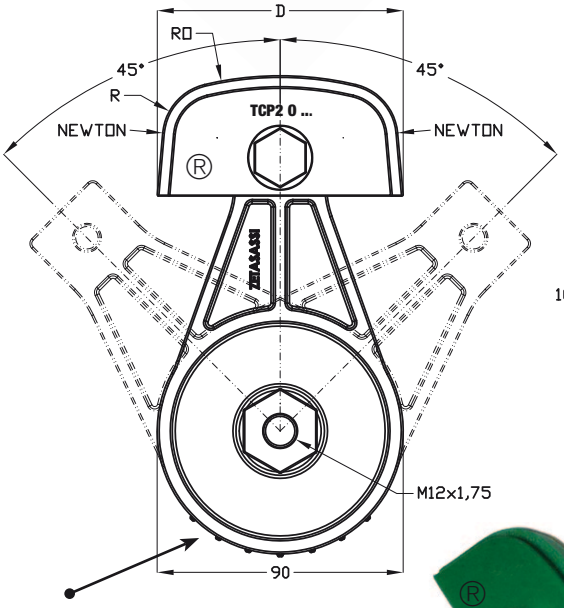

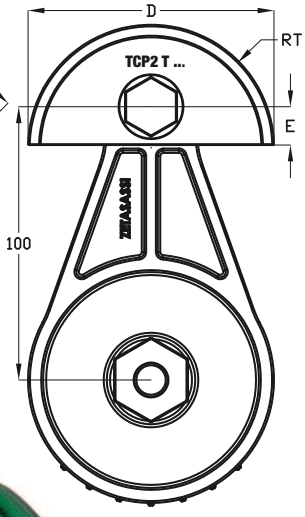

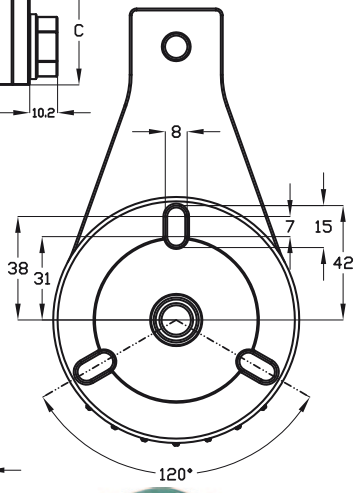

TACCHE DI RIFERIMENTO
REFERENCE NOTCHES
REPÈRES
MUESCAS DE REFERENCIA

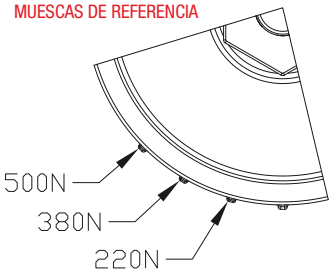

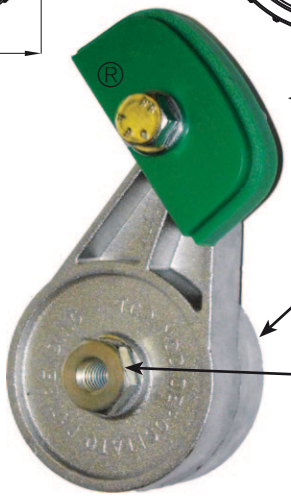

Polietilene 1000
Polyethylene 1000
Polyéthylène 1000
Polietileno 1000

Lega di alluminio speciale antigrippaggio
Special aluminum alloy that avoids seizure
Alliage d'aluminium anti-grippage
Aleación especial de aluminio antigripaje
MPa-440

Acciaio zincato
Galvanized steel
Acier galvanisé
Acero galvanizado

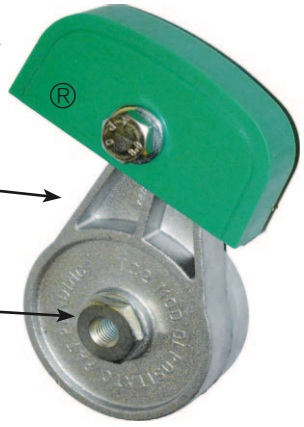

TCP2 O ...
TCP2 T ...

EXAMPLE COD: TCP2 0 58 S

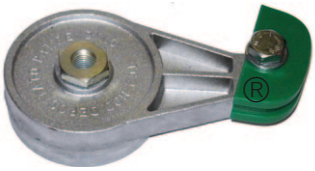

Made in Italy ZETASASSI® Parma ITALY

CODE O	CODE T	NEWTON MIN	NEWTON MAX	PASSO CATENA / CHAIN PITCH / PASO DE LA CADENA / PAS DE LA CHAÎNE		B	C	D	E	R	RO	RT	Kg
				3/8"									
TCP2038S	TCP2T38S	120	500	3/8" x 7/32"	06B1	20	34	70	10	20	100	35	0,97
TCP2038D	TCP2T38D				06B2	20							0,97
	TCP2T38T				06B3	26							0,98
				1/2"									
TCP2012S	TCP2T12S	120	500	1/2" x 5/16"	08B1	20	34	70	10	20	100	35	0,97
TCP2012D	TCP2T12D				08B2	20							0,97
	TCP2T12T				08B3	34,5							0,99
				5/8"									
TCP2058S	TCP2T58S	120	500	5/8" x 3/8"	10B1	22	44	90	14	20	120	45	1
TCP2058D	TCP2T58D				10B2	25							1,02
	TCP2T58T				10B3	41,5							1,06
				3/4"									
TCP2034S	TCP2T34S	120	500	3/4" x 7/16"	12B1	22	44	90	14	20	120	45	1
TCP2034D	TCP2T34D				12B2	30							1,03
	TCP2T34T				12B3	49							1,08
				1"									
TCP201S	TCP2T1S	120	500	1" x 17 mm	16B1	25	54	110	18,5	25	140	55	1,06
	TCP2T1D				16B2	46							1,13
				1"1/4									
TCP20114S	TCP2T114S	120	500	1"1/4 x 3/4"	20B1	25	54	110	18,5	25	140	55	1,06
				1"1/2									
TCP20112S	TCP2T112S	120	500	1"1/2 x 1"	24B1	25	54	110	18,5	25	140	55	1,06
				ASA35									
TCP20ASA35S	TCP2TASA35S	120	500	ASA35	06C.1	20	34	70	10	20	100	35	0,98
TCP20ASA35D	TCP2TASA35D				06C.2	20							0,98
	TCP2TASA35T				06C.3	24,4							0,98
				ASA40									
TCP20ASA40S	TCP2TASA40S	120	500	ASA40	08A.1	20	34	70	10	20	100	35	0,98
TCP20ASA40D	TCP2TASA40D				08A.2	25							0,99
	TCP2TASA40T				08A.3	36							1,01
				ASA50									
TCP20ASA50S	TCP2TASA50S	120	500	ASA50	10A.1	22	44	90	14	20	120	45	1,01
TCP20ASA50D	TCP2TASA50D				10A.2	30							1,04
	TCP2TASA50T				10A.3	44,8							1,08
				ASA60									
TCP20ASA60S	TCP2TASA60S	120	500	ASA60	12A.1	22	44	90	14	20	120	45	1,01
	TCP2TASA60D				12A.2	34,8							1,04
	TCP2TASA60T				12A.3	57,6							1,12
				ASA80									
TCP20ASA80S	TCP2TASA80S	120	500	ASA80	16A.1	25	54	110	18,5	25	140	55	1,06
	TCP2TASA80D				16A.2	44,3							1,13
	TCP2TASA80T				16A.3	73,6							1,27
				ASA100									
TCP20ASA100S	TCP2TASA100S	120	500	ASA100	20A.1	25	54	110	18,5	25	140	55	1,06
	TCP2TASA100D				20A.2	54							1,18
	TCP2TASA100T				20A.3	90							1,35
				ASAS120									
TCP20ASA120S	TCP2TASA120S	120	500	ASAS120	24A.1	25	54	110	18,5	25	140	55	1,06
	TCP2TASA120D				24A.2	70							1,25

TC & KPAT

Made in Italy ZETASASSI® Parma ITALY

Tendicatena automatici rotanti a molla TCPAT, forniti di pattino tendicatena in polietilene 1'000'000 UHMW modello PAT.
TCPAT automatic rotating spring-action chain tensioners, equipped with chain tensioning shoe in polyethylene 1,000,000 UHMW model PAT.
Tendeurs de chaîne automatiques rotatifs à ressort TCPAT. Livrés avec patin tendeur de chaîne en polyéthylène 1'000'000 UHMW.
Tensores de cadena automáticos giratorios de muelle TCPAT, dotados de patín tensor de cadena de polietileno 1.000.000 UHMW modelo PAT.

NEWTON
TC05 30-80
TC1 50-180
TC2 120-500

Range
TC05+KPAT -40+65°C
TC1+KPAT -50+80°C
TC2+KPAT -50+80°C

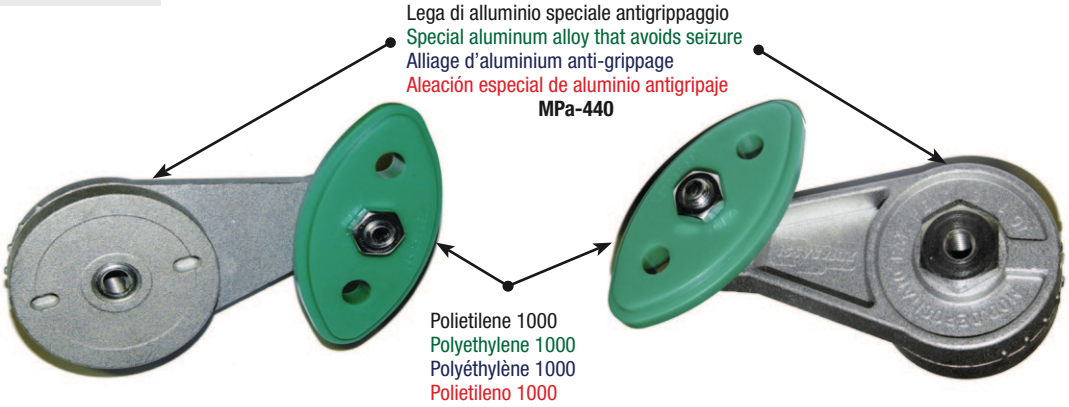

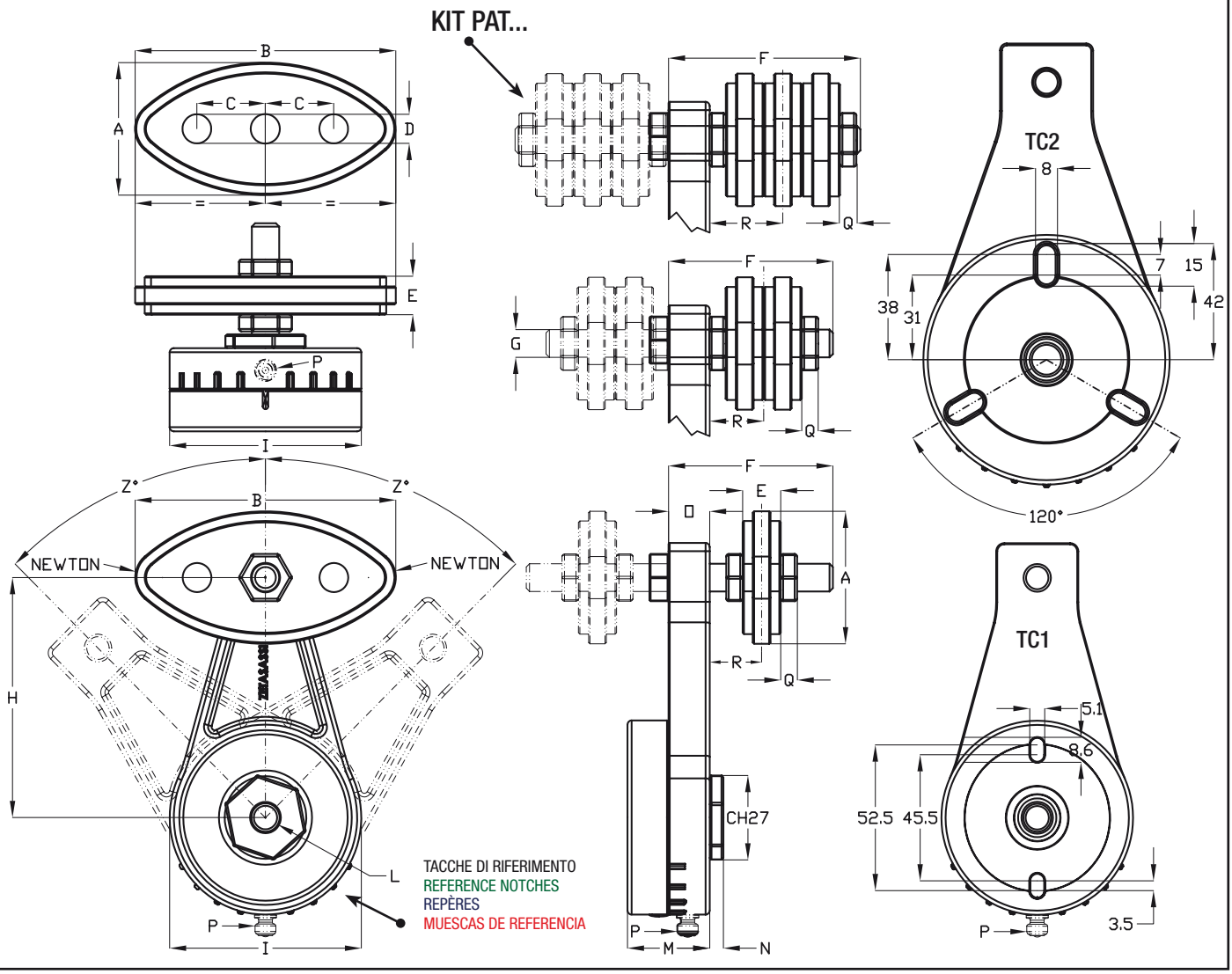

TC05 & KPAT
TC1 & KPAT
TC2 & KPAT

EXAMPLE COD: TC1M10 & KPAT12B2

Made in Italy ZETASASSI® Parma ITALY

COD "TC"			COD	PASSO CATENA / CHAIN PITCH / PASO DE LA CADENA / PAS DE LA CHAÎNE		A	B	C	D	E	F	G	Q	KG + TC
TC05	TC1	TC2	KIT-PAT											
3/8"														
TC05M8	TC1	TC2	KPAT38B1	3/8" x 7/32"	06B1	36,6	72,8	20	8,5	10,2	45	M8x1,25	5	0,05
			KPAT38B2		06B2						45			0,06
			KPAT38B3		06B3						55			0,08
1/2"														
TC05M10	TC1M10	TC2M10	KPAT12B1	1/2" x 5/16"	08B1	47,7	95,2	25	10,5	13,9	60	M10x1,5	6	0,1
			KPAT12B2		08B2						60			0,14
			KPAT12B3		08B3						70			0,18
5/8"														
TC05M10	TC1M10	TC2M10	KPAT58B1	5/8" x 3/8"	10B1	62,2	124,5	35	10,5	16,6	60	M10x1,5	6	0,14
			KPAT58B2		10B2						70			0,23
			KPAT58B3		10B3						80			0,31
3/4"														
TC05M12	TC1M12	TC2M12	KPAT34B1	3/4" x 7/16"	12B1	71,3	146,6	40	12,5	19,5	80	M12X1,75	7	0,24
			KPAT34B2		12B2						80			0,36
			KPAT34B3		12B3						100			0,49

EXAMPLE COD: TC05M10 & KPAT58B1

EXAMPLE COD: TC2M12 & KPAT34B3

NEWTON	30-80	50-180	120-500
H	75,5	86,5	100
I	65	70	90
L	M10x1,5	M10x1,5	M12X1,75
M	30	30	36
N	5	5	7
O	15	15	18
P	X	COD+ING	X
Z	75°	60°	45°
KG	0,22	0,45	0,89

R			R (MAX)	R (MAX)	R (MAX)	R (MIN)
3/8"	06B1	KPAT38B1	19,9	19,9	16,9	5,1
	06B2	KPAT38B2	14,8	14,8	11,8	10,2
	06B3	KPAT38B3	19,7	19,7	16,7	15,3
1/2"	08B1	KPAT12B1	32,05	32,05	29,05	6,95
	08B2	KPAT12B2	25,1	25,1	22,1	13,9
	08B3	KPAT12B3	28,15	28,15	25,15	20,85
5/8"	10B1	KPAT58B1	30,7	30,7	27,7	8,3
	10B2	KPAT58B2	32,4	32,4	29,4	16,6
	10B3	KPAT58B3	34,1	34,1	31,1	24,9
3/4"	12B1	KPAT34B1	48,25	48,25	45,25	9,75
	12B2	KPAT34B2	38,5	38,5	35,5	19,5
	12B3	KPAT34B3	48,75	48,75	45,75	29,25

Per ordinare e scaricare i disegni cad giusti, seguite lo schema;
Esempio prima colonna, primo codice tenditore cod.: "TC05M8" tenditore rotante con attacco filettato da M8x1,25. Primo pattino nella colonna dei pattini KIT-PAT cod.:" KPAT38B1" pattino tendicatena 3/8"x7/32" semplice 06B1.
Questi due codici: TC05M8 + KPAT38B1; formano il prodotto. Troverete i disegni cad nella pagina dedicata ai download oppure nelle pagine dedicate ai prodotti, nei nostri siti internet. Per ordinare o scaricare i disegni dovrete tenere i due codici separati.

To order and download the correct CAD drawings, follow the diagram;
Example of first column, first tensioner code, code: "TC05M8" rotating tensioner with threaded connector for M8x1,25. First shoe in the shoe column KIT-PAT code:" KPAT38B1" chain tensioning shoe 3/8"x7/32" simple 06B1.
These two codes: TC05M8 + KPAT38B1; make up the product. You will find the CAD drawings on the page devoted to downloads or on the pages detailing the products, on our websites. To order or download the drawings you must keep the two codes separate.

Pour commander et télécharger les dessins CAO corrects suivre le schéma:
Exemple
Première colonne, premier code tendeur: "TC05M8" tendeur rotatif avec fixation filetée de M8x1,25. Premier patin dans la colonne des patins KIT-PAT. code: " KPAT38B1 patin tendeur de chaîne 3/8 "x 7/32" "simple 06B1.
Ces deux codes : TC05M8 + KPAT38B1 forment le produit.
Vous trouverez des dessins CAO sur la page relative aux téléchargements ou dans les pages relatives aux produits sur nos sites Web. Pour commander ou télécharger les dessins il faudra garder distincts les deux codes.

Para encargar y descargar los diseños CAD adecuados, sigan el esquema:
Ejemplo primera columna, primer código tensor cód.: "TC05M8" tensor giratorio con conexión roscada de M8x1,25. Primer patín en la columna de los patines KIT-PAT cód.:" KPAT38B1" patín tensor de cadena 3/8»x7/32» simple 06B1.
Estos dos códigos: TC05M8 + KPAT38B1; forman el producto. Encontrarán los diseños CAD en la página dedicada a las descargas o bien en las páginas dedicadas a los productos, en nuestros sitios de Internet. Para encargar o descargar los diseños tendrán que mantener los dos códigos separados.

TC05

Polietilene 1000
Polyethylene 1000
Polyéthylène 1000
Polietileno 100

MATERIALE PLASTICO: POM
PLASTIC MATERIAL : POM
MATIÈRE PLASTIQUE: POM
MATERIAL PLÁSTICO: POM

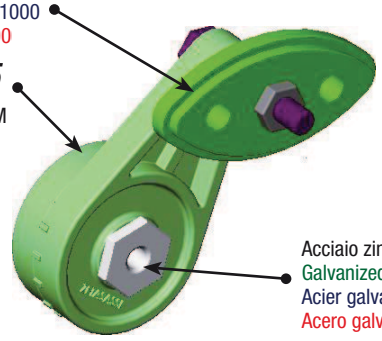

Acciaio zincato
Galvanized steel
Acier galvanisé
Acero galvanizado

TC1 - TC2

Lega di alluminio speciale antigrippaggio
Special aluminum alloy that avoids seizure
Alliage d'aluminium anti-grippage
Aleación especial de aluminio antigripaje
MPa-440

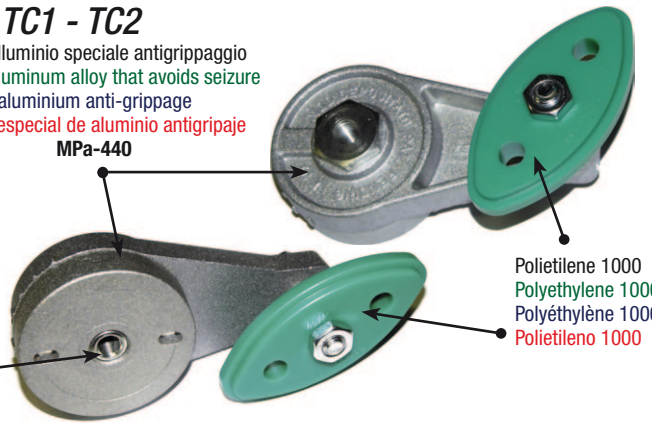

Polietilene 1000
Polyethylene 1000
Polyéthylène 1000
Polietileno 1000

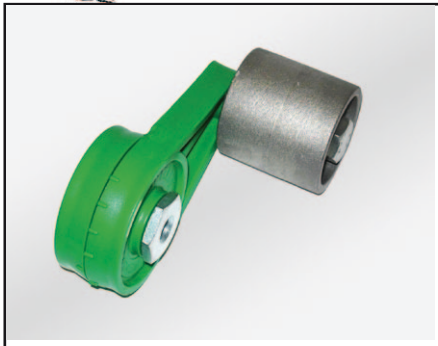

TC05PU

Made in Italy ZETASASSI® Parma ITALY

Tendicinghia automatici rotanti a molla TC05PU costituiti da base e leva in materiale plastico POM. Angolo utile di tensionatura 75° in entrambi i sensi di rotazione. Forniti di rullo tendicinghia folle, compreso di cuscinetti a doppia schermatura.

TC05PU automatic rotating spring-action belt tensioners consisting of a base and lever in POM plastic material. Tensioning angle 75° in both directions of rotation. Equipped with idle belt tensioner roller with double-shielded bearings.

Tendeurs de courroie automatiques rotatifs à ressort TCP05PU constitués d'une base et d'un levier en plastique POM. Angle utile de mise en tension de 75° dans les deux sens de rotation. Livrés avec galet tendeur (de courroie) libre avec roulements à double blindage.

Tensores de correa automáticos giratorios de muelle TC05PU constituidos por cuerpo y palanca de material plástico POM. Ángulo de tensión útil: 75° en ambos sentidos de rotación. Dotados de rodillo tensor de correa, con rodamientos de doble blindaje.

NEWTON
30-80

Range
-20+65°C

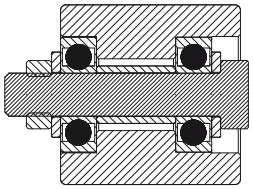

PU	NY	AL	AC
RULLI TENDICINGHIA	NYLON	ALLUMINIO	ACCIAIO ZINCATO
IDLER ROLLERS	NYLON	ALUMINUM	GALVANIZED STEEL
GALETS DE TENSION	NYLON	ALUMINIUM	ACIER GALVANISÉ
ROD. TENSORES CORREA	NAILON	ALUMINIO	ACERO GALVANIZADO

Su richiesta rulli tendicinghia in altri materiali o dimensioni.
On request, the belt tensioning rollers can be supplied in different materials or dimensions.
Possibilité de galets de tension dans d'autres matériaux ou dimensions sur commande.
A petición, rodillos tensores de correa en otros materiales o dimensiones.

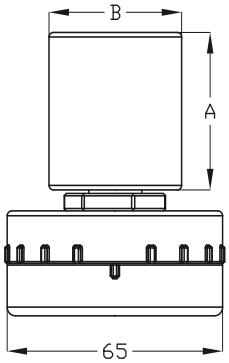

MATERIALE PLASTICO: POM
PLASTIC MATERIAL : POM
MATIÈRE PLASTIQUE: POM
MATERIAL PLÁSTICO: POM

Acciaio zincato
Galvanized steel
Acier galvanisé
Acero galvanizado

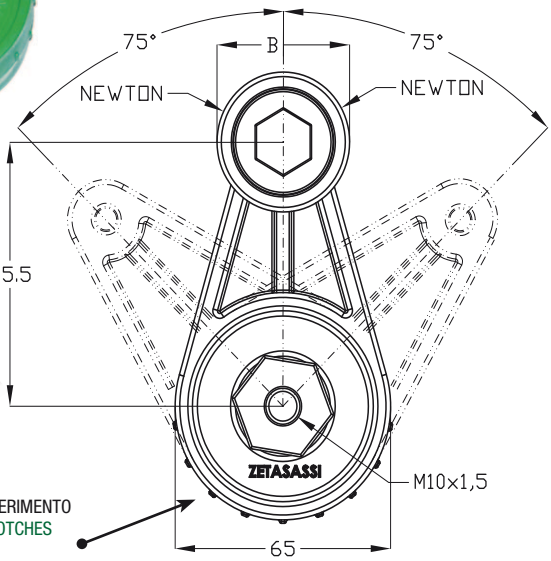

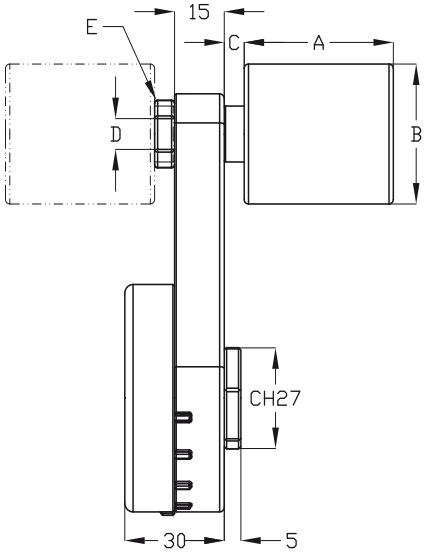

TACCHE DI RIFERIMENTO
REFERENCE NOTCHES
REPÈRES
MUESCAS DE REFERENCIA

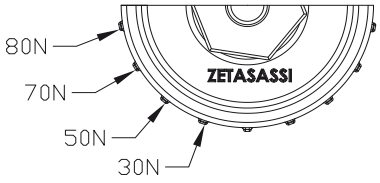

PU	COD	NEWTON MIN	NEWTON MAX	A	ØB	C	D	E	MAT	Kg
Ø30 L35	TC05PU3035AC	30	80	35	30	2,5	M8x1,25 50	M8	AC	0,36
	TC05PU3035AL								AL	0,3
	TC05PU3035NY								NY	0,29
Ø40 L45	TC05PU4045NY			45	40	6	M10x1,5 65	M10	NY	0,38
Ø50 L50	TC05PU5050AC			50	50	2,5	M12x1,75 70	M12	AC	0,85
	TC05PU5050AL								AL	0,54
	TC05PU5050NY								NY	0,44

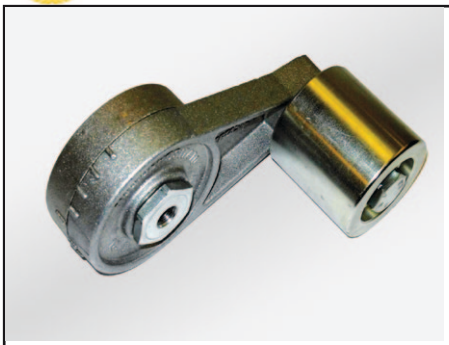

TC1PU

Tendicinghia automatici rotanti a molla TC1PU costituiti da base e leva in una speciale lega di alluminio robustissima, con un carico di rottura di 440MPa, ed antigrippaggio. Angolo utile di tensionatura 60° in entrambi i sensi di rotazione. Forniti di rullo tendicinghia folle, compreso di cuscinetti a doppia schermatura.

TC1PU automatic rotating spring-action belt tensioners consisting of a base and lever in special, very sturdy, antiseize aluminum alloy with tensile strength of 440MPa. Tensioning angle 60° in both directions of rotation. Equipped with idle belt tensioner roller with double-shielded bearings.

Tendeurs de courroie automatiques rotatifs à ressort TC1PU constitués d'une base et d'un levier en alliage spécial d'aluminium extrêmement résistant avec charge de rupture de 440MPa et anti-grippage. Angle utile de mise en tension de 60° dans les deux sens de rotation. Livrés avec galet tendeur (de courroie) libre avec roulements à double blindage.

Tensores de correa automáticos giratorios de muelle TC1PU constituidos por cuerpo y palanca de una aleación especial de aluminio súper resistente, con una carga de rotura de 440 MPa y antigripaje. Ángulo de tensión útil: 60° en ambos sentidos de rotación. Dotados de rodillo tensor de correa, con rodamientos de doble blindaje.

NEWTON
50-180

Range
-20°+120°C (AC-AL)
-20°+100°C (NY)

PU	NY	AL	AC
RULLI TENDICINGHIA	NYLON	ALLUMINIO	ACCIAIO ZINCATO
IDLER ROLLERS	NYLON	ALUMINUM	GALVANIZED STEEL
GALETS DE TENSION	NYLON	ALUMINIUM	ACIER GALVANISÉ
ROD. TENSORES CORREA	NAILON	ALUMINIO	ACERO GALVANIZADO

Su richiesta rulli tendicinghia in altri materiali o dimensioni.
On request, the belt tensioning rollers can be supplied in different materials or dimensions.
Possibilité de galets de tension dans d'autres matériaux ou dimensions sur commande.
A petición, rodillos tensores de correa en otros materiales o dimensiones.

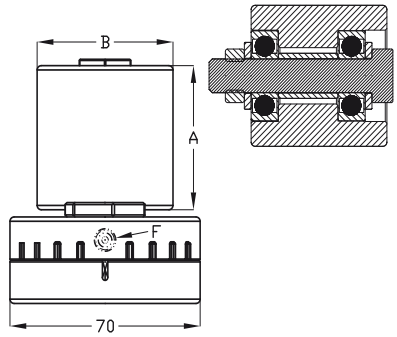

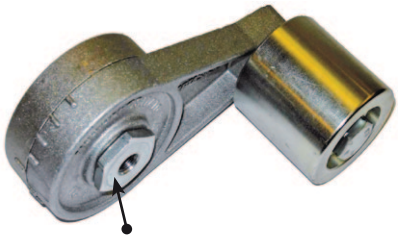

Acciaio zincato
Galvanized steel
Acier galvanisé
Acero galvanizado

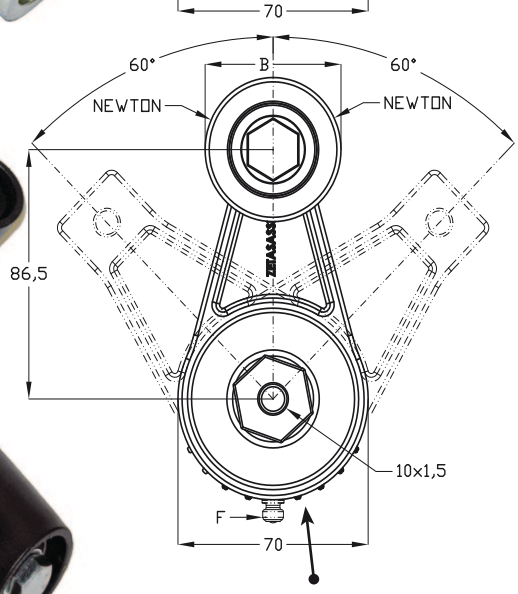

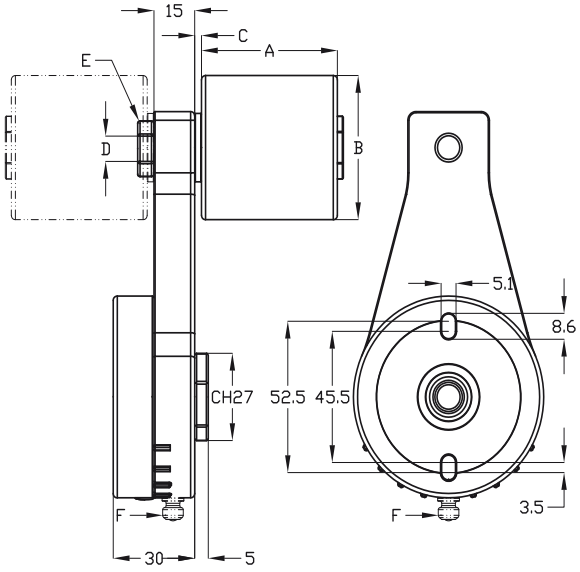

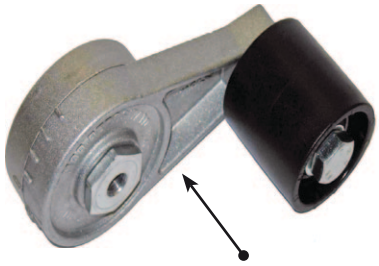

Lega di alluminio speciale antigrippaggio
Special aluminum alloy that avoids seizure
Alliage d'aluminium anti-grippage
Aleación especial de aluminio antigripaje
MPa-440

TACCHE DI RIFERIMENTO
REFERENCE NOTCHES
REPÈRES
MUESCAS DE REFERENCIA

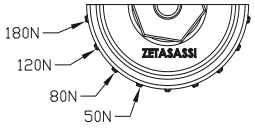

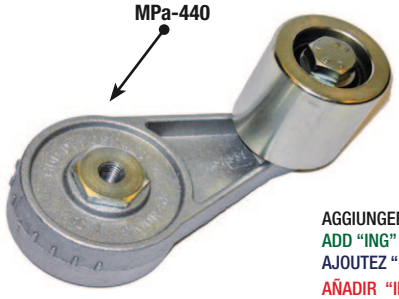

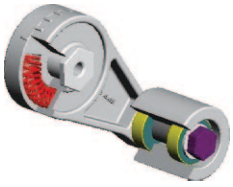

AGGIUNGERE "ING" AL CODICE PER L'INGRASSATORE (F)
ADD "ING" TO THE CODE FOR THE GREASER (F)
AJOUTEZ "ING" AU CODE POUR LE GRAISSEUR (F)
AÑADIR "ING" AL CÓDIGO PARA EL ENGRASADOR (F)
TC1PU3035AC + ING = TC1PU3035ACING

PU	COD	NEWTON MIN	NEWTON MAX	A	ØB	C	D	E	MAT	Kg
Ø30 L35	TC1PU3035AC	50	180	35	30	2,5	M8x1,25 55	M8	AC	0,6
	TC1PU3035AL								AL	0,54
	TC1PU3035NY								NY	0,53
Ø40 L45	TC1PU4045NY			45	40	6	M10x1,5 60	X	NY	0,6
Ø50 L50	TC1PU5050AC			50	50	2,5	M12x1,75 60	X	AC	1,06
	TC1PU5050AL								AL	0,75
	TC1PU5050NY								NY	0,66
Ø60 L60	TC1PU6060AC			60	60	2,5	M12x1,75 75	X	AC	1,57
	TC1PU6060AL								AL	0,98
	TC1PU6060NY								NY	0,72
Ø80 L80	TC1PU8080AC			80	80	2,5	M12x1,75 85	M12	AC	3,15
	TC1PU8080AL								AL	1,59
	TC1PU8080NY								NY	1,07

TC2PU

Made in Italy ZETASASSI® Parma ITALY

Tendicinghia automatici rotanti a molla TC2PU costituiti da base e leva in una speciale lega di alluminio robustissima, con un carico di rottura di 440MPa, ed antigrippaggio. Angolo utile di tensionatura 45° in entrambi i sensi di rotazione. Forniti di rullo tendicinghia folle, compreso di cuscinetti a doppia schermatura.

TC2PU automatic rotating spring-action belt tensioners consisting of a base and lever in special, very sturdy, antiseize aluminum alloy with tensile strength of 440MPa. Tensioning angle 45° in both directions of rotation. Equipped with idle belt tensioner roller with double-shielded bearings.

Tendeurs de courroie automatiques rotatifs à ressort TC2PU constitués d'une base et d'un levier en alliage spécial d'aluminium extrêmement résistant avec charge de rupture de 440MPa et anti-grippage. Angle utile de mise en tension de 45° dans les deux sens de rotation. Livrés avec galet tendeur (de courroie) libre avec roulements à double blindage.

Tensores de correa automáticos giratorios de muelle TC2PU constituidos por cuerpo y palanca de una aleación especial de aluminio súper resistente, con una carga de rotura de 440 MPa y antigripaje. Ángulo de tensión útil: 45° en ambos sentidos de rotación. Dotados de rodillo tensor de correa, con rodamientos de doble blindaje.

NEWTON
120-500

Range
-20°+120°C (AC-AL)
-20°+100°C (NY)

PU	NY	AL	AC
RULLI TENDICINGHIA	NYLON	ALLUMINIO	ACCIAIO ZINCATO
IDLER ROLLERS	NYLON	ALUMINUM	GALVANIZED STEEL
GALETS DE TENSION	NYLON	ALUMINIUM	ACIER GALVANISÉ
ROD. TENSORES CORREA	NAILON	ALUMINIO	ACERO GALVANIZADO

Su richiesta rulli tendicinghia in altri materiali o dimensioni.
On request, the belt tensioning rollers can be supplied in different materials or dimensions.
Possibilité de galets de tension dans d'autres matériaux ou dimensions sur commande.
A petición, rodillos tensores de correa en otros materiales o dimensiones.

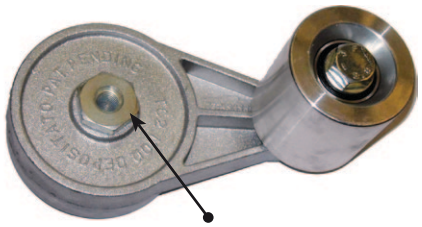

Acciaio zincato
Galvanized steel
Acier galvanisé
Acero galvanizado

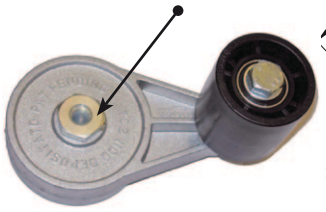

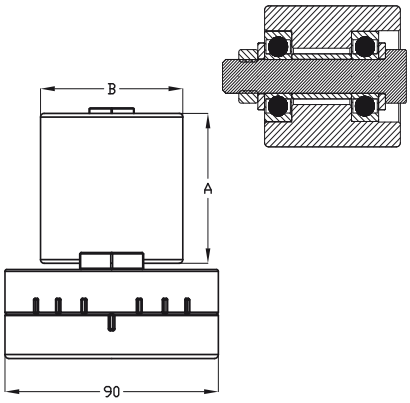

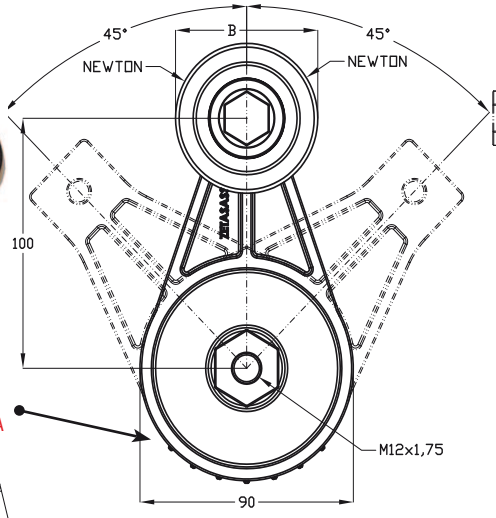

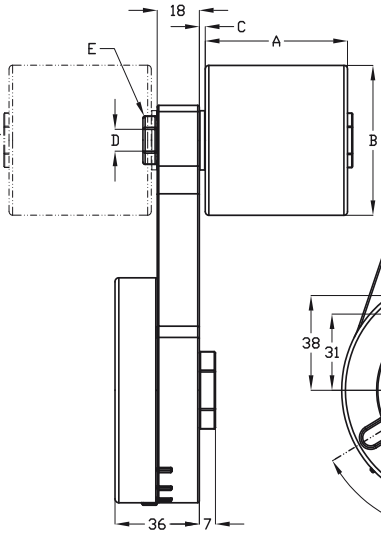

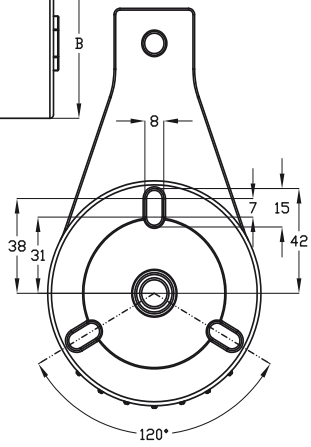

TACCHE DI RIFERIMENTO
REFERENCE NOTCHES
REPÈRES
MUESCAS DE REFERENCIA

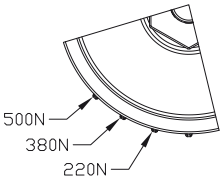

Lega di alluminio speciale antigrippaggio
Special aluminum alloy that avoids seizure
Alliage d'aluminium anti-grippage
Aleación especial de aluminio antigripaje
MPa-440

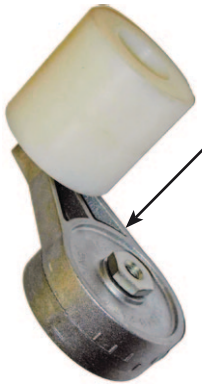

PU	COD	NEWTON MIN	NEWTON MAX	A	Ø B	C	D	E	MAT	Kg
Ø40 L45	TC2PU4045NY	120	500	45	40	6	M10x1,5 60	X	NY	1,04
Ø50 L50	TC2PU5050AC			50	50	2,5	M12x1,75 65	X	AC	1,51
	TC2PU5050AL								AL	1,2
	TC2PU5050NY								NY	1,1
Ø60 L60	TC2PU6060AC			60	60	2,5	M12x1,75 75	X	AC	2,01
	TC2PU6060AL								AL	1,41
	TC2PU6060NY								NY	1,15
Ø80 L80	TC2PU8080AC			80	80	2,5	M12x1,75 85	M12	AC	3,58
	TC2PU8080AL								AL	2,03
	TC2PU8080NY								NY	1,5
Ø80 L90	TC2PU8090AC			90	80	2,5	M12x1,75 110	M12	AC	4,02
	TC2PU8090AL								AL	2,2
	TC2PU8090NY								NY	1,58

TC (05-1-2) PUG

Made in Italy ZETASASSI® Parma ITALY

Tendicinghia automatici rotanti a molla TCPUG forniti di puleggia tendicinghia folle a gola tipo A, in materiale plastico PA6 compresa di cuscinetti a doppia schermatura.
TCPUG automatic rotating spring-action belt tensioners equipped with idle belt tensioner sheave with rim type A in PA6 plastic material with double shielded bearings.
Tendeurs de courroie automatiques rotatifs à ressort TCPUG, livrés avec une poulie libre (tendeur de courroie) à gorge de type A en plastique PA6 avec roulements à double blindage.
Tensores de correa automáticos giratorios de muelle TCPUG dotados de polea loca tensora de correa de garganta tipo A, de material plástico PA6 dotada de rodamientos de doble blindaje.

NEWTON
TC05 PUG 30-80
TC1 PUG 50-180
TC2 PUG 120-500

PUG	NY
PULEGGIA A/SPA	NYLON
PULLEY A/SPA	NYLON
POULIE A/SPA	NYLON
POLEA A/SPA	NAILON

Su richiesta pulegge folli in altri materiali o dimensioni.
On request, the belt tensioning rollers can be supplied in different materials or dimensions.
Possibilité de galets de tension dans d'autres matériaux ou dimensions sur commande.
A petición, **poleas locas** en otros materiales o dimensiones.

Range
-20° +100°C (NY)

TAPPI DI PROTEZIONE
PROTECTION CAPS
BOUCHONS DE PROTECTION
TAPONES DE PROTECCIÓN

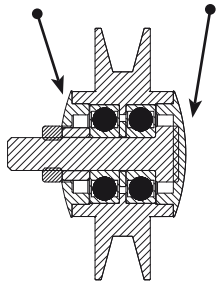

TC05

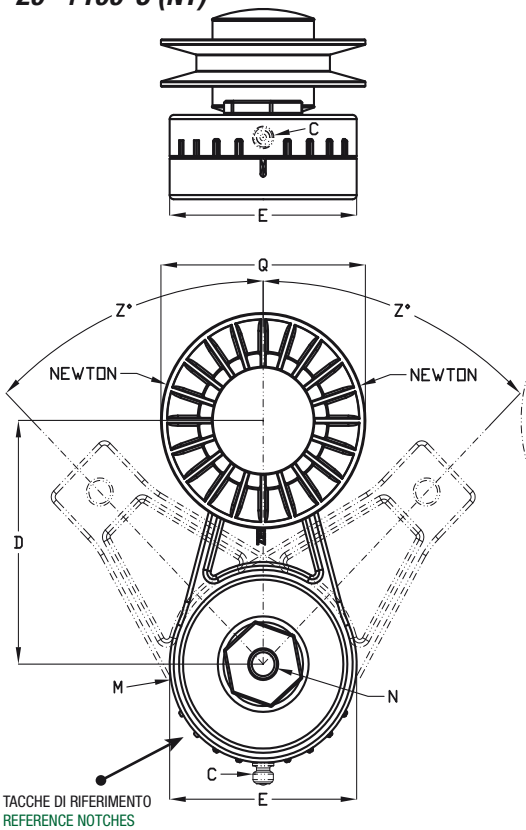

TACCHE DI RIFERIMENTO
REFERENCE NOTCHES
REPÈRES
MUESCAS DE REFERENCIA

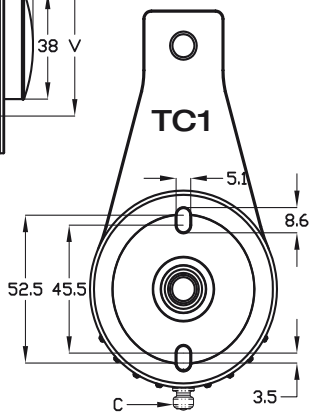

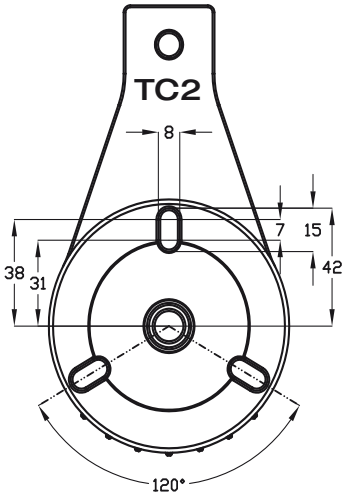

TC(05-1-2)PUG...

EXAMPLE COD: TC1 PUG 3

Lega di alluminio speciale antigrippaggio
Special aluminum alloy that avoids seizure
Alliage d'aluminium anti-grippage
Aleación especial de aluminio antigripaje
MPa-440

COD	NEWTON MIN	NEWTON MAX	A	B	B1	C	D	E	F	G	L	M	N	ØQ	R	S	T	V	Z	Kg
TC05PUG																				
TC05PUG3	30	80	37,3	15	10	X	75,5	65	30	5	M10	POM	M10x1,5	76,5	16,8	6	13,7	50	75°	0,38
TC05PUG4														102				75,4		0,41
TC1PUG																				
TC1PUG3	50	180	37,3	15	10	X	86,5	70	30	5	X	AL	M10x1,5	76,5	16,8	6	13,7	50	60°	0,6
TC1PUG4														102				75,4		0,63
TC1PUG3ING	50	180	37,3	15	10	ING	86,5	70	30	5	X	AL	M10x1,5	76,5	16,8	6	13,7	50	60	0,6
TC1PUG4ING														102				75,4		0,63
TC2PUG																				
TC2PUG3	120	500	37,3	18	10	X	100	90	36	7	X	AL	M12x1,75	76,5	16,8	6	13,7	50	45°	1,04
TC2PUG4														102				75,4		1,06
M = POM	MATERIALE PLASTICO : POM \ PLASTIC MATERIAL : POM \ MATÉRIEL PLASTIQUE : POM \ MATERIAL PLÁSTICO : POM																			
M = AL	ALLUMINIO \ ALUMINUM \ ALUMINIUM \ ALUMINIO																			

TCR05

Made in Italy ZETASASSI® Parma ITALY

Tendicatena automatici rotanti a molla TCR05 costituiti da base e leva in materiale plastico POM. Angolo utile di tensionatura 75° in entrambi i sensi di rotazione. Forniti di pignone tendicatena folle e cuscinetti con doppia schermatura.

TCR05 automatic rotating spring-action chain tensioners consisting of a base and lever in POM plastic material. Tensioning angle 75° in both directions of rotation. Equipped with idle chain tensioner pinion and double shielded bearings.

Tendeurs de chaîne automatiques rotatifs à ressort TCR05 constitués d'une base et d'un levier en plastique POM. Angle utile de mise en tension de 75° dans les deux sens de rotation. Livrés avec pignon tendeur de chaîne libre avec roulements à double blindage.

Tensores de cadena automáticos giratorios de muelle TCR05 constituidos por cuerpo y palanca de material plástico POM. Ángulo de tensión útil: 75° en ambos sentidos de rotación. Dotados de piñón tensor de cadena y rodamientos con doble blindaje.

NEWTON 30-80

Range -20+65°C

Su richiesta in acciaio zincato
On request galvanized steel
Sur demande acier galvanisé
A petición, de acero galvanizado

Acciaio C45
Steel C45
Acier C45
Acero C45

MATERIALE PLASTICO: POM
PLASTIC MATERIAL : POM
MATIÈRE PLASTIQUE: POM
MATERIAL PLÁSTICO: POM

Acciaio zincato
Galvanized steel
Acier galvanisé
Acero galvanizado

Su richiesta: dentature, cuscinetti, Newton, differenti.
On request, different teeth, bearings, Newton, can be supplied.
Autres dentures, coussinets, Newton possibles sur commande.
A petición: dentados, rodamientos, Newton, diferentes.

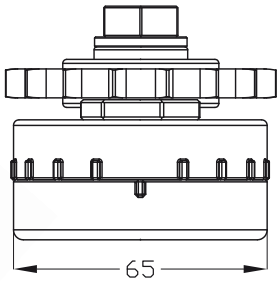

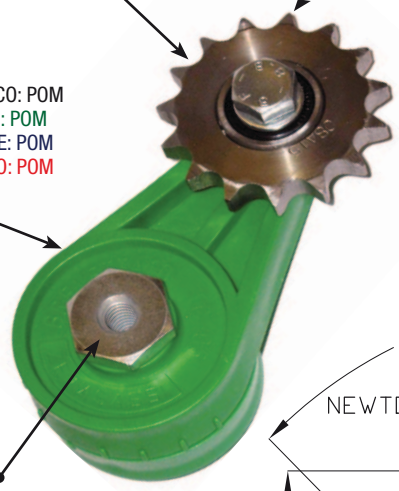

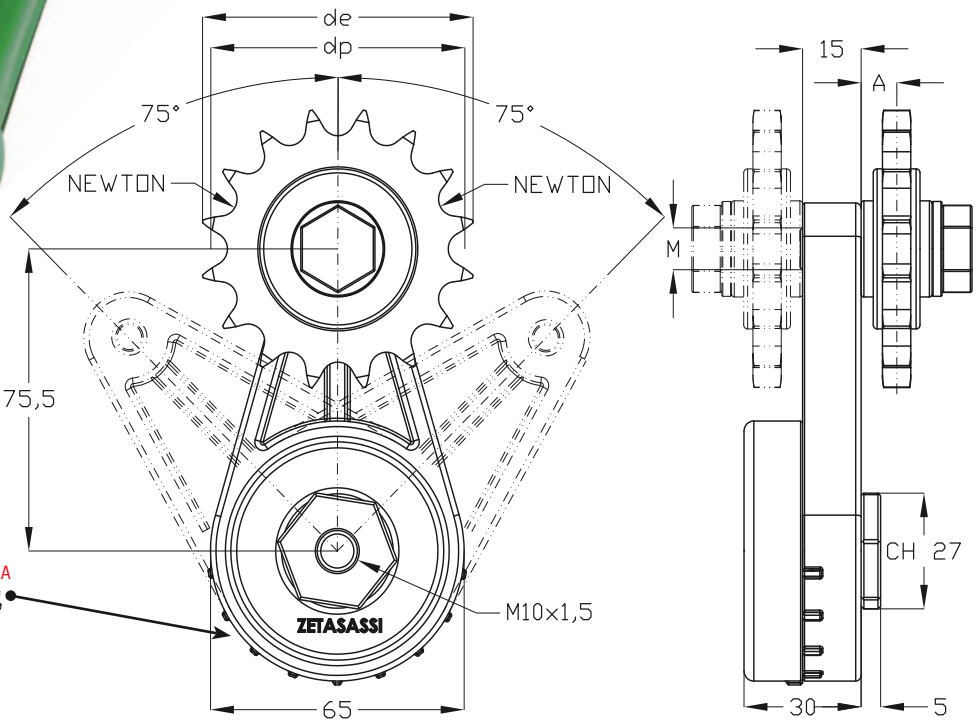

TACCHE DI RIFERIMENTO
REFERENCE NOTCHES
REPÈRES
MUESCAS DE REFERENCIA

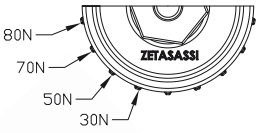

COD	NEWTON MIN	NEWTON MAX	PASSO CATENA / CHAIN PITCH / PASO DE LA CADENA / PAS DE LA CHAÎNE		DENTI / TEETH / DIENTES / DENTS	de	dp	Cuscinetto / Bearings / Roulements / Rodamientos	A	M	Kg
3/8											
TCR05AC38S	30	80	3/8" x 7/32"	06B1	21	68	63,91	203 KRR AH02	9,1	M12x1,75 35	0,42
TCR05RS38					15	49,3	45,81	6200 2RS	6,5	M10x1,5 30	0,31
1/2											
TCR05AC12SZ14	30	80	1/2" x 5/16"	08B1	14	61,8	57,07	203 KRR AH02	9,1	M12x1,75 35	0,42
TCR05AC12S					16	69,5	65,1	203 KRR AH02	9,1	M12x1,75 35	0,44
TCR05RS12					15	65,5	61,09	6200 2RS	6,5	M10x1,5 30	0,38
DENTI TEMPRATI ---- HARDENED TEETH ---- DENTS TREMPÉES ---- DIENTES TEMPLADOS											
TCR05AC38STE	30	80	3/8" x 7/32"	06B1	21	68	63,91	203 KRR AH02	9,1	M12x1,75 35	0,42
TCR05AC12STE			1/2" x 5/16"	08B1	16	69,5	65,1	203 KRR AH02	9,1	M12x1,75 35	0,44

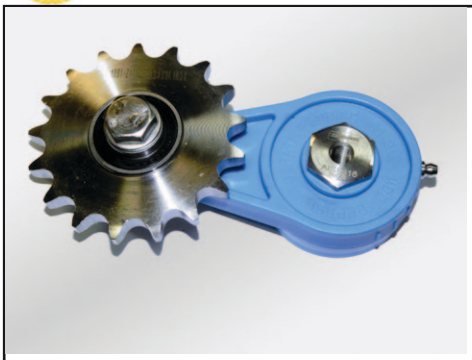

TCR08INOX

Made in Italy ZETASASSI® Parma ITALY

Tendicatena automatici rotanti a molla TC08 costituiti da base e leva in materiale plastico e colorante alimentare, perno centrale e particolari di serraggio in AISI 316L, elementi elastici in AISI 302. Angolo utile di tensionatura 60° in entrambi i sensi di rotazione. Forniti di pignone tendicatena folle e cuscinetti con doppia schermatura in acciaio inox.

TC08 automatic rotating spring-action chain tensioners, consisting of a base and lever in plastic material and food-grade dye, central rod and locking part in AISI 316L, elastic elements in AISI 302. Tensioning angle 60° in both directions of rotation. Equipped with idle chain tensioner pinion and double shielded bearings in stainless steel.

Tendeurs de chaîne automatiques rotatifs à ressort TC08 constitués d'une base et d'un levier en plastique avec colorants alimentaires, tige centrale et accessoires de serrage en acier AISI 316L, éléments élastiques en acier AISI 302. Angle utile de mise en tension de 60° dans les deux sens de rotation. Livrés avec pignon tendeur de chaîne libre avec roulements à double blindage en acier inoxydable.

Tensores de cadena automáticos giratorios de muelle TC08 constituidos por cuerpo y palanca de material plástico y colorante alimentario, pasador central y elemento de apriete en AISI 316L, elementos elásticos en AISI 302. Ángulo de tensión útil: 60° en ambos sentidos de rotación. Dotados de piñón tensor de cadena y rodamientos con doble blindaje de acero inoxidable.

NEWTON
40-210

Range
-20+95°C

Acciaio inossidabile
Stainless steel
Acier inoxydable
Acero inoxidable

- Molle in acciaio inox AISI 302
- Parti di serraggio in acciaio inox AISI 316
- Materiale plastico Alimentare al 100% Colorante Alimentare al 100%
- Stainless steel AISI 203 springs
- Stainless steel AISI 316 locking parts
- Plastic material 100% food grade
- 100% food colouring
- Ressorts en acier inoxydable AISI 302
- Parties de blocage en acier inoxydable AISI 316
- Matière plastique alimentaire 100%
- Colorant alimentaire 100%.
- Muelles en acero inoxidable AISI 302
- Partes de bloqueo en acero inoxidable AISI 316
- Material plástico alimentario 100%
- Colorante alimentario 100%

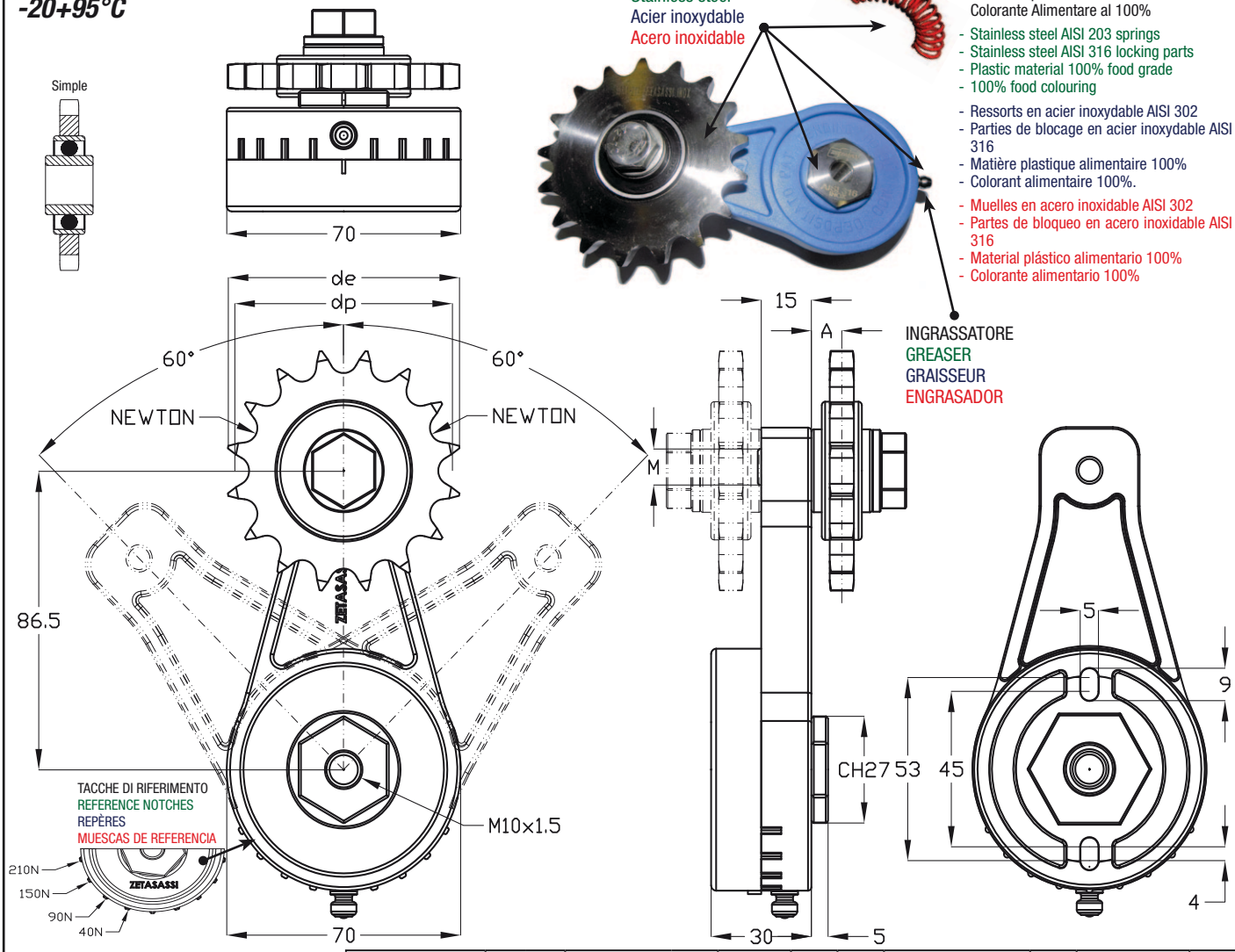

COD	NEWTON MIN	NEWTON MAX	PASSO CATENA / CHAIN PITCH / PASO DE LA CADENA / PAS DE LA CHAÎNE		DENTI / TEETH / DIENTES / DENTS	de	dp	Cuscinetto / Bearings / Roulements / Rodamientos	A	M	Kg
TCR08AC38SINOX	40	210	3/8" x 7/32"	06B1	21	68	63,9	203 K2RS AH02 ss	9,1	M12x1,75 35	0,46
TCR08AC12SINOX			1/2" x 5/16"	08B1	16	69,5	65,1				0,48
TCR08AC58SINOX			5/8" x 3/8"	10B1	17	93	86,39				0,68
TCR08AC34SINOX			3/4" x 7/16"	12B1	15	99,8	91,63				0,79
TCR08AC1SINOX			1" x 17 mm	16B1	12	109	98,14	204 K2RS ss	11,3	M12x1,75 40	1,04

TCR1AC

Made in Italy ZETASASSI® Parma ITALY

Tendicatena automatici rotanti a molla TCR1AC costituiti da base e leva in una speciale lega di alluminio robustissima, con un carico di rottura di 440MPa, ed antigrippaggio. Angolo utile di tensionatura 60° in entrambi i sensi di rotazione. Forniti di pignone tendicatena folle e cuscinetti con doppia schermatura modello AC.

TCR1AC automatic rotating spring-action chain tensioners consisting of a base and lever in special, very sturdy, antiseize aluminum alloy with tensile strength of 440MPa. Tensioning angle 60° in both directions of rotation. Equipped with idle chain tensioner pinion and double shielded bearings model AC.

Tendeurs de chaîne automatiques rotatifs à ressort TCR1AC constitués d'une base et d'un levier en alliage spécial d'aluminium extrêmement résistant avec charge de rupture de 440MPa et anti-grippage. Angle utile de mise en tension de 60° dans les deux sens de rotation. Livrés avec pignon tendeur de chaîne libre avec roulements à double blindage modèle AC.

Tensores de cadena automáticos giratorios de muelle TCR1AC constituidos por cuerpo y palanca de una aleación especial de aluminio súper resistente, con una carga de rotura de 440 MPa y antigripaje. Ángulo de tensión útil: 60° en ambos sentidos de rotación. Dotados de piñón tensor de cadena y rodamientos con doble blindaje modelo AC.

NEWTON
50-180

Range
-20°+120°C

Su richiesta: dentature, cuscinetti, Newton, differenti.
On request, different teeth, bearings, Newton, can be supplied.
Autres dentures, coussinets, Newton possibles sur commande.
A petición: dentados, rodamientos, Newton, diferentes.

Su richiesta in acciaio zincato
On request galvanized steel
Sur demande acier galvanisé
A petición, de acero galvanizado

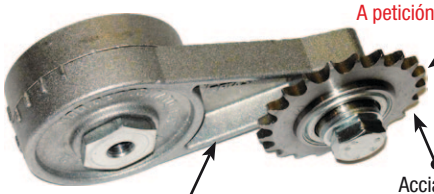

Acciaio C45
Steel C45
Acier C45
Acero C45

Lega di alluminio speciale antigrippaggio
Special aluminum alloy that avoids seizure
Alliage d'aluminium anti-grippage
Aleación especial de aluminio antigripaje

MPa-440

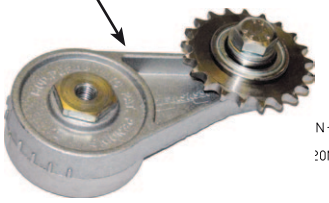

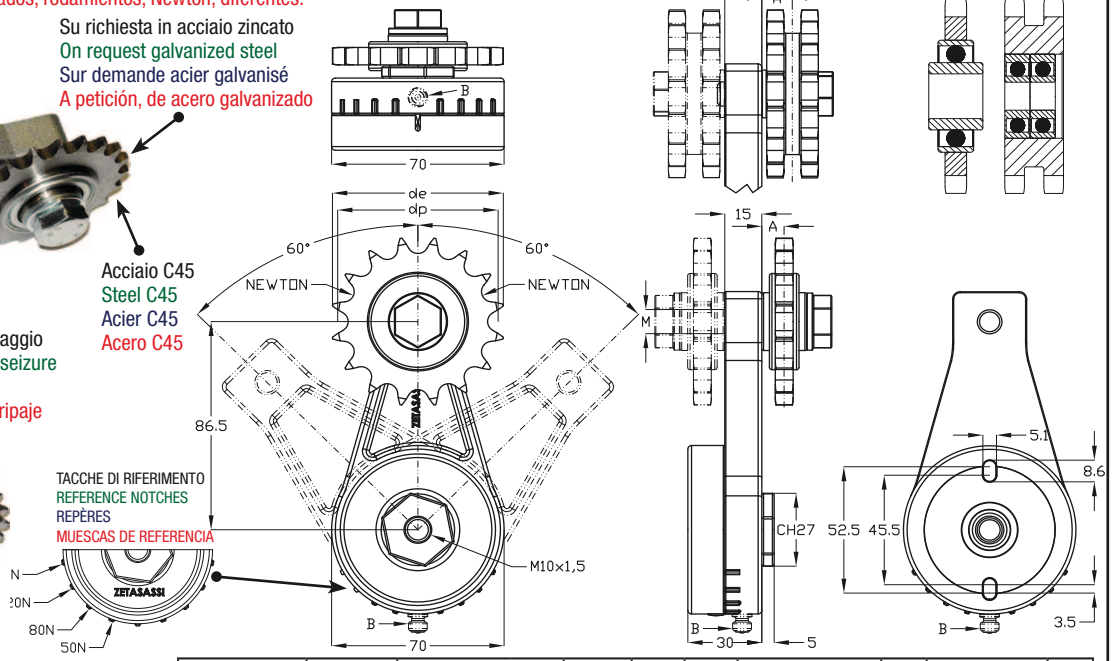

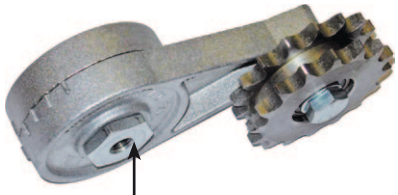

Acciaio zincato
Galvanized steel
Acier galvanisé
Acero galvanizado

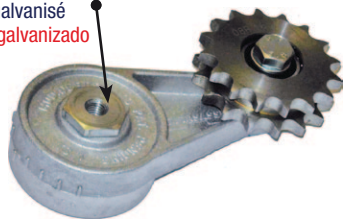

COD	NEWTON MIN	NEWTON MAX	PASSO CATENA / CHAIN PITCH / PASO DE LA CADENA / PAS DE LA CHAÎNE	DENTI / TEETH / DIENTES / DENTS	de	dp	Cuscinetto / Bearings / Roulements / Rodamientos	A	M	Kg
3/8										
TCR1AC38S	50	180	3/8" x 7/32" 06B1	21	68	63,9	203 KRR AH02	9,1	M12x1,75 35	0,65
TCR1AC38D			06B2				N°2= 6200 2RS	11	M10x1,5 40	0,78
1/2										
TCR1AC12SZ14	50	180	1/2" x 5/16" 08B1	14	61,8	57,07	203 KRR AH02	9,1	M12x1,75 35	0,66
TCR1AC12S			08B1	16	69,5	65,1	203 KRR AH02	9,1	M12x1,75 35	0,67
TCR1AC12D			08B2				N°2= 6200 2RS	12,5	M10x1,5 40	0,86
5/8										
TCR1AC58S	50	180	5/8" x 3/8" 10B1	17	93	86,39	203 KRR AH02	9,1	M12x1,75 35	0,87
TCR1AC58D			10B2				N°2= 6201 2RS	15,3	M12x1,75 40	1,36
3/4										
TCR1AC34SZ13	50	180	3/4" x 7/16" 12B1	13	87,5	79,59	203 KRR AH02	9,1	M12x1,75 35	0,94
TCR1AC34S			12B1	15	99,8	91,63	203 KRR AH02	9,1	M12x1,75 35	0,98
TCR1AC34D			12B2				N°2= 6301 2RS	17,6	M12x1,75 45	1,61
1"										
TCR1AC1S	50	180	1" x 17 mm 16B1	12	109	98,14	204 KRR	11,3	M12x1,75 40	1,25
1"1/4										
TCR1AC114S	50	180	1"1/4 x 3/4" 20B1	9	108	92,84	204 KRR	11,3	M12x1,75 40	1,22
DENTI TEMPRATI ---- HARDENED TEETH ---- DENTS TREMPÉES ---- DIENTES TEMPLADOS										
TCR1AC38STE	50	180	3/8" x 7/32" 06B1	21	68	63,9	203 KRR AH02	9,1	M12x1,75 35	0,65
TCR1AC12STE			1/2" x 5/16" 08B1	16	69,5	65,1	203 KRR AH02	9,1	M12x1,75 35	0,67
TCR1AC58STE			5/8" x 3/8" 10B1	17	93	86,39	203 KRR AH02	9,1	M12x1,75 35	0,87
TCR1AC34STE			3/4" x 7/16" 12B1	15	99,8	91,63	203 KRR AH02	9,1	M12x1,75 35	0,98
TCR1AC1STE			1" x 17 mm 16B1	12	109	98,14	204 KRR	11,3	M12x1,75 40	1,25

AGGIUNGERE "ING" AL CODICE PER L'INGRASSATORE (B)
ADD "ING" TO THE CODE FOR THE GREASER (B)
AJOUTEZ "ING" AU CODE POUR LE GRAISSEUR (B)
AÑADIR "ING" AL CÓDIGO PARA EL ENGRASADOR (B)
TCR1AC38S + ING = TCR1AC38SING

TCR1 RS-RD-RT

Made in Italy ZETASASSI® Parma ITALY

Tendicatena automatici rotanti a molla TCR1 costituiti da base e leva in una speciale lega di alluminio robustissima, con un carico di rottura di 440MPa, ed antigrippaggio. Angolo utile di tensionatura 60° in entrambi i sensi di rotazione. Forniti di pignone tendicatena folle e cuscinetti con doppia schermatura modello RS RD RT.

TCR1 automatic rotating spring-action chain tensioners consisting of a base and lever in special, very sturdy, antiseize aluminum alloy with tensile strength of 440MPa. Tensioning angle 60° in both directions of rotation. Equipped with idle chain tensioner pinion and double shielded bearings model RS RD RT.

Tendeurs de chaîne automatiques rotatifs à ressort TCR1 constitués d'une base et d'un levier en alliage spécial d'aluminium extrêmement résistant avec charge de rupture de 440MPa et anti-grippage. Angle utile de mise en tension de 60° dans les deux sens de rotation. Livrés avec pignon tendeur de chaîne libre avec roulements à double blindage modèle RS RD RT.

Tensores de cadena automáticos giratorios de muelle TCR1 constituidos por cuerpo y palanca de una aleación especial de aluminio súper resistente, con una carga de rotura de 440 MPa y antigripaje. Ángulo de tensión útil: 60° en ambos sentidos de rotación. Dotados de piñón tensor de cadena y rodamientos con doble blindaje modelo RS RD RT.

NEWTON 50-180

Range -20°+120°C

mod.RS-RD-RT

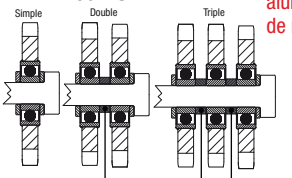

Distanziale
Spacer
Entretoise
Distanciador

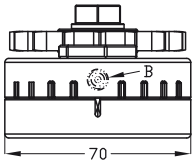

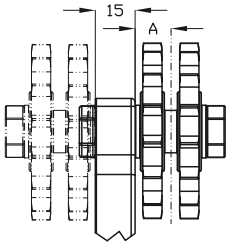

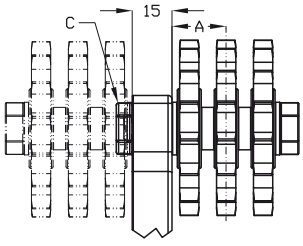

Su richiesta in acciaio zincato
On request galvanized steel
Sur demande acier galvanisé
A petición, de acero galvanizado

Acciaio C45
Steel C45
Acier C45
Acero C45

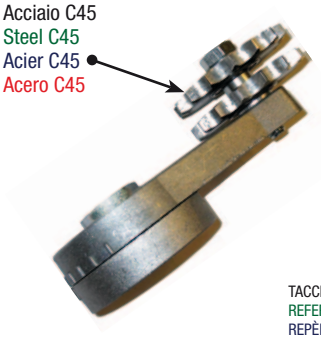

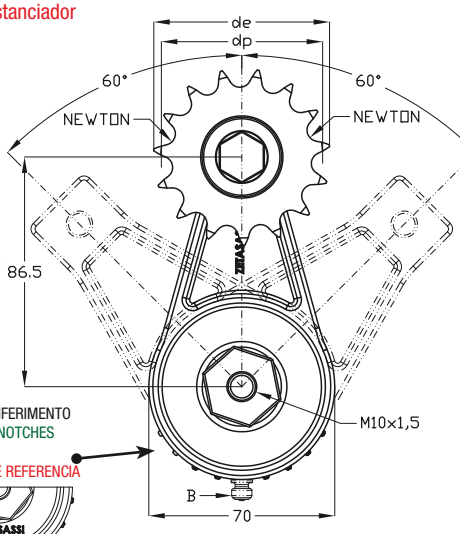

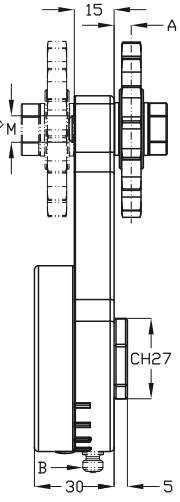

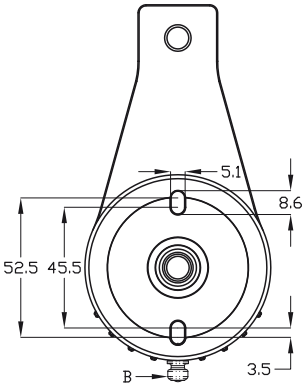

TACCHE DI RIFERIMENTO
REFERENCE NOTCHES
REPÈRES
MUESCAS DE REFERENCIA

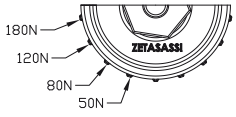

Lega di alluminio speciale antigrippaggio
Special aluminum alloy that avoids seizure
Alliage d'aluminium anti-grippage
Aleación especial de aluminio antigripaje

MPa-440

Acciaio zincato
Galvanized steel
Acier galvanisé
Acero galvanizado

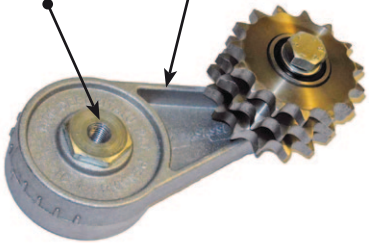

COD	NEWTON MIN	NEWTON MAX	PASSO CATENA / CHAIN PITCH / PASO DE LA CADENA / PAS DE LA CHAÎNE		DENTI / TEETH / DIENTES / DENTS	de	dp	Cuscinetto / Bearings / Roulements / Rodamientos	A	C	M	Kg
3/8												
TCR1RS38	50	180	3/8" x 7/32"	06B1	15	49,3	45,81	6200 2RS	6,5	X	M10X1,5 30	0,54
TCR1RD38			3/8" x 7/32"	06B2					11,5	X	M10X1,5 40	0,61
TCR1RT38			3/8" x 7/32"	06B3					16,5	X	M10X1,5 50	0,67
1/2												
TCR1RS12	50	180	1/2" x 5/16"	08B1	15	65,5	61,09	6200 2RS	6,5	X	M10X1,5 30	0,61
TCR1RD12			1/2" x 5/16"	08B2					13,45	X	M10X1,5 45	0,76
TCR1RT12			1/2" x 5/16"	08B3					20,4	M10	M10X1,5 60	0,91
5/8												
TCR1RS58	50	180	5/8" x 3/8"	10B1	15	83	73,36	6301 2RS	8,5	X	M12X1,75 35	0,77
TCR1RD58			5/8" x 3/8"	10B2					16,75	X	M12X1,75 50	1,06
TCR1RT58			5/8" x 3/8"	10B3					25	M12	M12X1,75 70	1,36
3/4												
TCR1RS34	50	180	3/4" x 7/16"	12B1	15	99,8	91,63	6301 2RS	8,5	X	M12X1,75 35	0,97
TCR1RD34			3/4" x 7/16"	12B2					18,25	X	M12X1,75 55	1,47
TCR1RT34			3/4" x 7/16"	12B3					28	M12	M12X1,75 80	1,98
1"												
TCR1RS1	50	180	1" x 17 mm	16B1	13	117	106,12	6304 2RS	10	X	M12X1,75 35	1,39
TCR1RD1			1" x 17 mm	16B2	12	109	98,14	204 KRR	27,3	M12	M12X1,75 75	2,07
TCR1RT1			1" x 17 mm	16B3	12	109	98,14	204 KRR	43,3	M12	M12X1,75 110	2,87
1"1/4												
TCR1RD114	50	180	1"1/4 x 3/4"	20B2	9	108	92,84	204 KRR	29,5	M12	M12X1,75 80	2,02

AGGIUNGERE "ING" AL CODICE PER L'INGRASSATORE (B)
ADD "ING" TO THE CODE FOR THE GREASER (B)
AJOUTEZ "ING" AU CODE POUR LE GRAISSEUR (B)
AÑADIR "ING" AL CÓDIGO PARA EL ENGRASADOR (B)
TCR1AC38S + ING = TCR1AC38SING

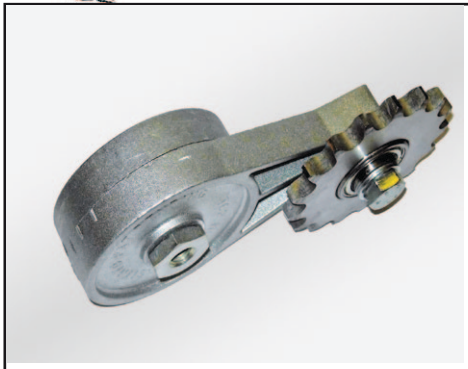

TCR2AC

Made in Italy ZETASASSI® Parma ITALY

Tendicatena automatici rotanti a molla TCR2AC costituiti da base e leva in una speciale lega di alluminio robustissima, con un carico di rottura di 440MPa, ed antigrippaggio. Angolo utile di tensionatura 45° in entrambi i sensi di rotazione. Forniti di pignone tendicatena folle e cuscinetti con doppia schermatura modello AC.

TCR2AC automatic rotating spring-action chain tensioners consisting of a base and lever in special, very sturdy, antiseize aluminum alloy with tensile strength of 440MPa. Tensioning angle 45° in both directions of rotation. Equipped with idle chain tensioner pinion and double shielded bearings model AC.

Tendeurs de chaîne automatiques rotatifs à ressort TCR2AC constitués d'une base et d'un levier en alliage spécial d'aluminium extrêmement résistant avec charge de rupture de 440MPa et anti-grippage. Angle utile de mise en tension de 45° dans les deux sens de rotation. Livrés avec pignon tendeur de chaîne libre avec roulements à double blindage modèle AC.

Tensores de cadena automáticos giratorios de muelle TCR2AC constituidos por cuerpo y palanca de una aleación especial de aluminio súper resistente, con una carga de rotura de 440 MPa y antigripaje. Ángulo de tensión útil: 45° en ambos sentidos de rotación. Dotados de piñón tensor de cadena y rodamientos con doble blindaje modelo AC.

NEWTON 120-500

Range -20+120°C

Lega di alluminio speciale antigrippaggio
Special aluminum alloy that avoids seizure
Alliage d'aluminium anti-grippage
Aleación especial de aluminio antigripaje

MPa-440

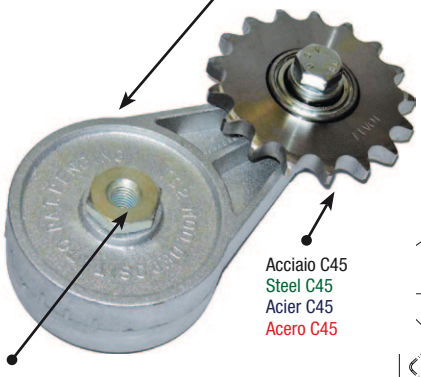

Acciaio C45
Steel C45
Acier C45
Acero C45

Acciaio zincato
Galvanized steel
Acier galvanisé
Acero galvanizado

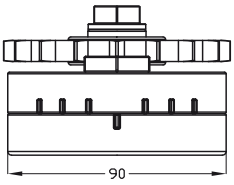

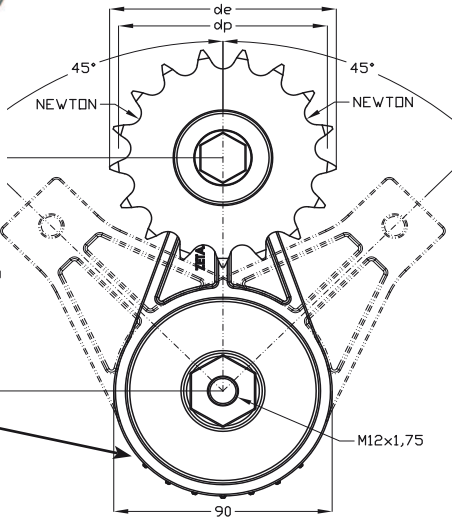

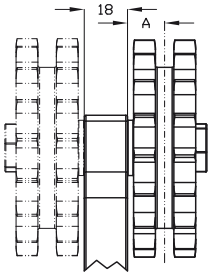

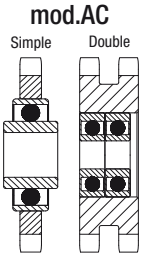

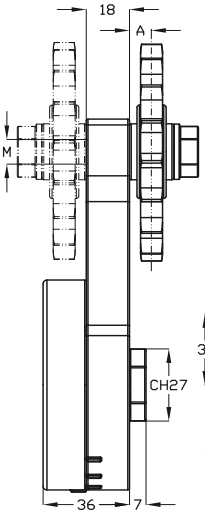

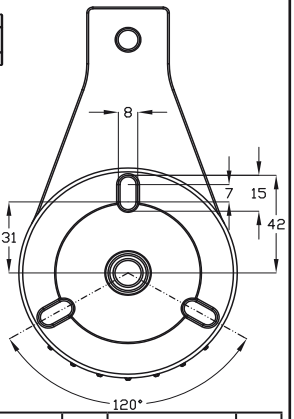

TACCHE DI RIFERIMENTO
REFERENCE NOTCHES
REPÈRES
MUESCAS DE REFERENCIA

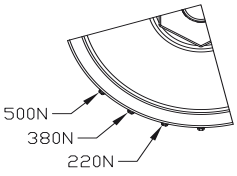

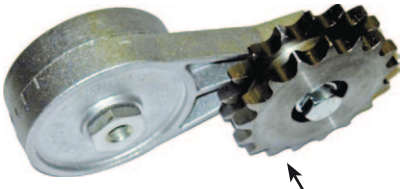

Su richiesta: dentature, cuscinetti, Newton, differenti.
On request, different teeth, bearings, Newton, can be supplied.
Autres dentures, coussinets, Newton possibles sur commande.
A petición: dentados, rodamientos, Newton, diferentes.

Su richiesta in acciaio zincato
On request galvanized steel
Sur demande acier galvanisé
A petición, de acero galvanizado

	COD	NEWTON MIN	NEWTON MAX	PASSO CATENA / CHAIN PITCH / PASO DE LA CADENA / PAS DE LA CHAÎNE		DENTI / TEETH / DIENTES / DENTS	de	dp	Cuscinetto / Bearings / Roulements / Rodamientos	A	M	Kg
3/8	TCR2AC38S	120	500	3/8" x 7/32"	06B1	21	68	63,9	203 KRR AH02	9,1	M12x1,75 40	1,09
	TCR2AC38D				06B2				N°2= 6200 2RS	11	M10x1,5 40	1,22
1/2	TCR2AC12SZ14	120	500	1/2" x 5/16"	08B1	14	61,8	57,07	203 KRR AH02	9,1	M12x1,75 40	1,1
	TCR2AC12S				08B1	16	69,5	65,1	203 KRR AH02	9,1	M12x1,75 40	1,11
	TCR2AC12D				08B2				N°2= 6200 2RS	12,5	M10x1,5 40	1,29
5/8	TCR2AC58S	120	500	5/8" x 3/8"	10B1	17	93	86,39	203 KRR AH02	9,1	M12x1,75 40	1,31
	TCR2AC58D				10B2				N°2= 6201 2RS	15,3	M12x1,75 45	1,8
3/4	TCR2AC34SZ13	120	500	3/4" x 7/16"	12B1	13	87,5	79,59	203 KRR AH02	9,1	M12x1,75 40	1,35
	TCR2AC34S				12B1	15	99,8	91,63	203 KRR AH02	9,1	M12x1,75 40	1,41
	TCR2AC34D				12B2				N°2= 6301 2RS	17,6	M12x1,75 45	2,05
1"	TCR2AC1S	120	500	1" x 17 mm	16B1	12	109	98,14	204 KRR	11,3	M12x1,75 40	1,69
1"1/4	TCR2AC114S	120	500	1"1/4 x 3/4"	20B1	9	108	92,84	204 KRR	11,3	M12x1,75 40	1,66
1"1/2	TCR2AC112S	120	500	1"1/2 x 1"	24B1	9	126,4	111,4	204 KRR	13,8	M12x1,75 45	2,22
1"3/4	TCR2AC134S	120	500	1"3/4 x 1"1/4	28B1	9	148,4	129,96	204 KRR	16,3	M12x1,75 45	3,21
DENTI TEMPRATI ---- HARDENED TEETH ---- DENTS TREMPÉES ---- DIENTES TEMPLADO												
	TCR2AC38STE	120	500	3/8" x 7/32"	06B1	21	68	63,9	203 KRR AH02	9,1	M12x1,75 40	1,09
	TCR2AC12STE	120	500	1/2" x 5/16"	08B1	16	69,5	65,1	203 KRR AH02	9,1	M12x1,75 40	1,11
	TCR2AC58STE	120	500	5/8" x 3/8"	10B1	17	93	86,39	203 KRR AH02	9,1	M12x1,75 40	1,31
	TCR2AC34STE	120	500	3/4" x 7/16"	12B1	15	99,8	91,63	203 KRR AH02	9,1	M12x1,75 40	1,41
	TCR2AC1STE	120	500	1" x 17 mm	16B1	12	109	98,14	204 KRR	11,3	M12x1,75 40	1,69

TCR2 RS-RD-RT

Made in Italy ZETASASSI® Parma ITALY

Tendicatena automatici rotanti a molla TCR2 costituiti da base e leva in una speciale lega di alluminio robustissima, con un carico di rottura di 440MPa, ed antigrippaggio. Angolo utile di tensionatura 45° in entrambi i sensi di rotazione. Forniti di pignone tendicatena folle e cuscinetti con doppia schermatura modello RS RD RT.

TCR2 automatic rotating spring-action chain tensioners consisting of a base and lever in special, very sturdy, antiseize aluminum alloy with tensile strength of 440MPa. Tensioning angle 45° in both directions of rotation. Equipped with idle chain tensioner pinion and double shielded bearings model RS RD RT.

Tendeurs de chaîne automatiques rotatifs à ressort TCR2 constitués d'une base et d'un levier en alliage spécial d'aluminium extrêmement résistant avec charge de rupture de 440MPa et anti-grippage. Angle utile de mise en tension de 45° dans les deux sens de rotation. Livrés avec pignon tendeur de chaîne libre avec roulements à double blindage modèle RS RD RT.

Tensores de cadena automáticos giratorios de muelle TCR2 constituidos por cuerpo y palanca de una aleación especial de aluminio súper resistente, con una carga de rotura de 440 MPa y antigripaje. Ángulo de tensión útil: 45° en ambos sentidos de rotación. Dotados de piñón tensor de cadena y rodamientos con doble blindaje modelo RS RD RT.

NEWTON 120-500

Range -20°+120°C

Su richiesta: dentature, cuscinetti, Newton, differenti.
On request, different teeth, bearings, Newton, can be supplied.
Autres dentures, coussinets, Newton possibles sur commande.
A petición: dentados, rodamientos, Newton, diferentes.

mod.RS-RD-RT

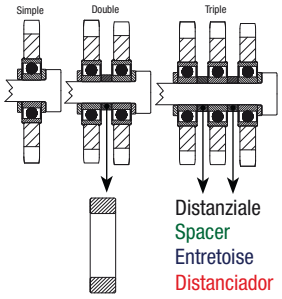

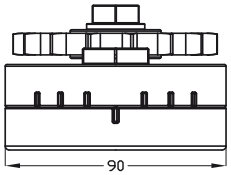

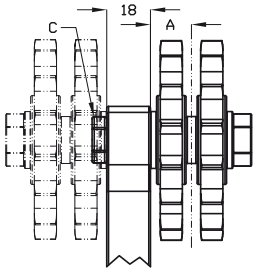

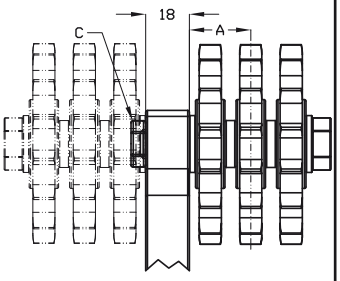

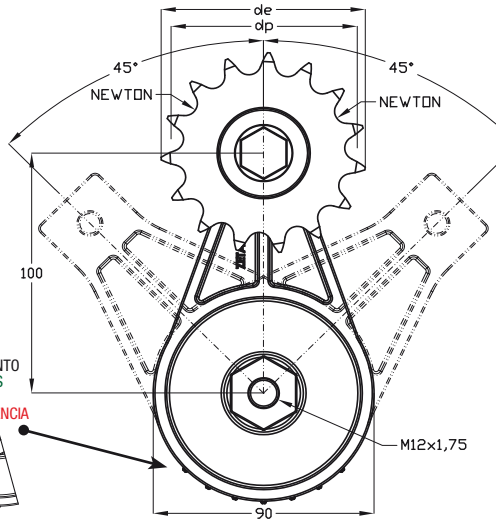

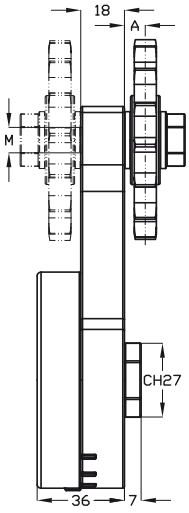

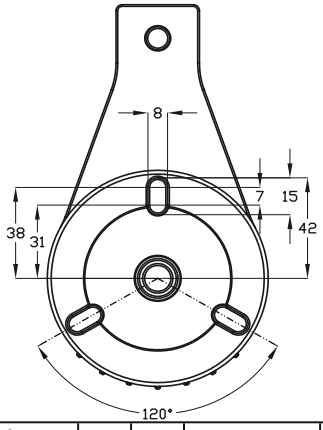

TACCHE DI RIFERIMENTO
REFERENCE NOTCHES
REPÈRES
MUESCAS DE REFERENCIA

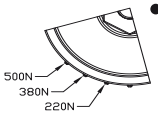

Su richiesta in acciaio zincato
On request galvanized steel
Sur demande acier galvanisé
A petición, de acero galvanizado

Acciaio C45
Steel C45
Acier C45
Acero C45

Acciaio zincato
Galvanized steel
Acier galvanisé
Acero galvanizado

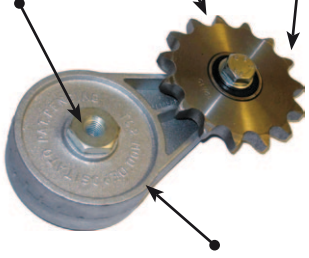

Lega di alluminio speciale antigrippaggio
Special aluminum alloy that avoids seizure
Alliage d'aluminium anti-grippage
Aleación especial de aluminio antigripaje
MPa-440

	COD	NEWTON MIN	NEWTON MAX	PASSO CATENA / CHAIN PITCH / PASO DE LA CADENA / PAS DE LA CHAÎNE		DENTI / TEETH / DIENTES / DENTS	de	dp	Cuscinetto / Bearings / Roulements / Rodamientos	A	C	M	Kg
3/8	TCR2RS38	120	500	3/8" x 7/32"	06B1	15	49,3	45,81	6200 2RS	6,5	X	M10X1,5 30	0,98
	TCR2RD38				06B2					11,5		M10X1,5 40	1,04
	TCR2RT38				06B3					16,5		M10X1,5 50	1,11
1/2	TCR2RS12	120	500	1/2" x 5/16"	08B1	15	65,5	61,09	6200 2RS	6,5	X	M10X1,5 30	1,05
	TCR2RD12				08B2					13,45		M10X1,5 45	1,19
	TCR2RT12				08B3					20,4		M10X1,5 60	1,34
5/8	TCR2RS58	120	500	5/8" x 3/8"	10B1	15	83	73,36	6301 2RS	8,5	X	M12X1,75 35	1,21
	TCR2RD58				10B2					16,75		M12X1,75 50	1,49
	TCR2RT58				10B3					25		M12X1,75 70	1,78
3/4	TCR2RS34	120	500	3/4" x 7/16"	12B1	15	99,8	91,63	6301 2RS	8,5	X	M12X1,75 35	1,4
	TCR2RD34				12B2					18,25		M12X1,75 55	1,9
	TCR2RT34				12B3					28		M12X1,75 75	2,4
1"	TCR2RS1	120	500	1" x 17 mm	16B1	13	117	106,12	6304 2RS	10	X	M12X1,75 35	1,82
	TCR2RD1				16B2	12	109	98,14	204 KRR	27,3	M12	M12X1,75 80	2,52
	TCR2RT1				16B3					43,3		M12X1,75 110	3,31
1"1/4	TCR2RD114	120	500	1"1/4 x 3/4"	20B2	9	108	92,84	204 KRR	29,5	M12	M12X1,75 85	2,46
1"1/2	TCR2RD112	120	500	1"1/2 x 1"	24B2	9	126,4	111,4	204 KRR	38	M12	M12X1,75 100	3,58
1"3/4	TCR2RD134	120	500	1"3/4 x 1"1/4	28B2	9	148,4	129,96	204 KRR	46,1	M12	M12X1,75 100	5,62

TC1-SS

Made in Italy ZETASASSI® Parma ITALY

Tenditori automatici rotanti alimentari a molla TC1 SS completamente in acciaio inox, hanno la base e leva ricavate dal pieno in AISI 304, boccole per lo scorrimento dei perni in materiale plastico alimentare e tutte le parti meccaniche e di serraggio in acciaio inox AISI 304/316, le molle in AISI 302.

TC1 SS automatic rotary spring-action tensioners for the food industry, completely in stainless steel has the base and lever machined from solid AISI 304, bushings in plastic material food-grade for rod glide and all mechanical parts and fasteners in AISI 304/316, spring in AISI 302.

Tendeurs automatiques rotatifs alimentaires à ressort TC1 SS, entièrement en acier inoxydable, a une base et d'un levier en acier plein AISI 304, des douilles de pour le coulissement en plastique alimentaire et toutes les pièces mécaniques et de serrage en acier inoxydable AISI 304/316, les ressorts en AISI 302.

Tensores automáticos giratorios alimentarios de muelle TC1 SS, completamente de acero inoxidable, tienen el cuerpo y palanca obtenido de pieza maciza de AISI 304, manguitos para el deslizamiento de los pasadores de material plástico alimentario y todas las partes mecánicas y de apriete de acero inoxidable AISI 304/316, los muelles de AISI 302.

NEWTON 45-190

Mod. dep. - Pat. pending

Range -40°+200°C

Inox Full Stainless steel

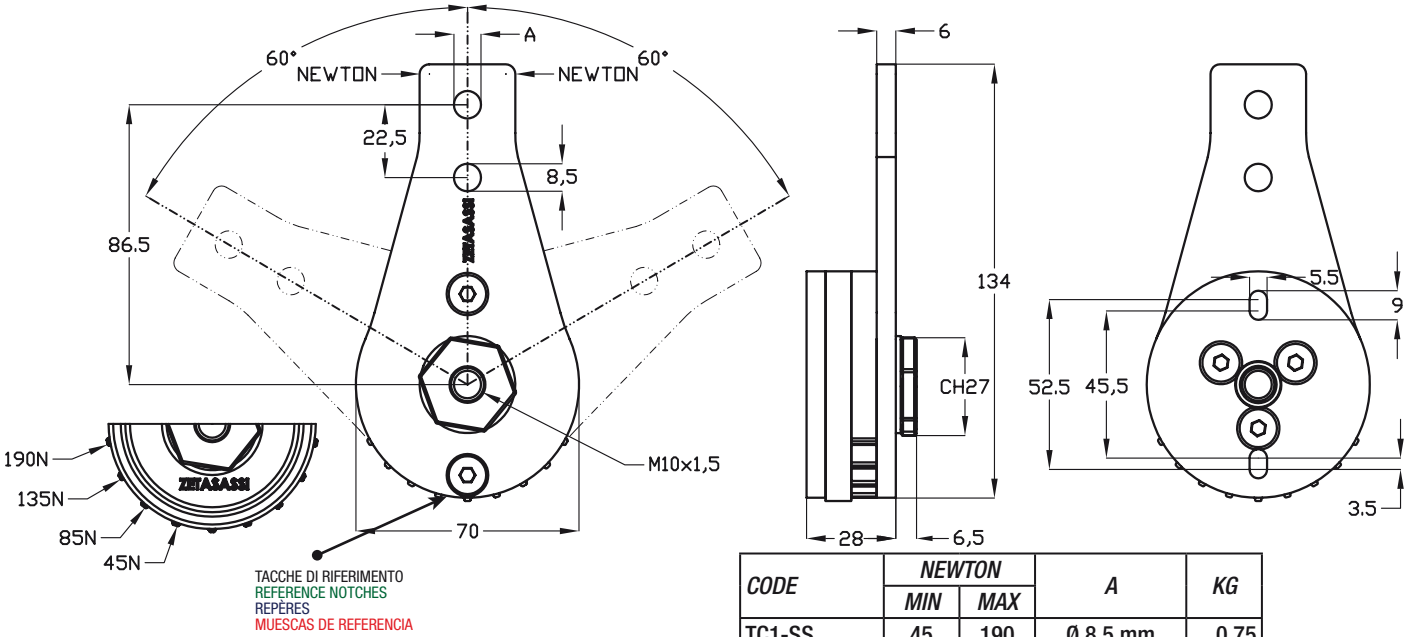

CODE	NEWTON		A	KG
	MIN	MAX		
TC1-SS	45	190	Ø 8,5 mm	0,75
TC1105-SS	45	190	Ø 10,5 mm	0,75
TC1125-SS	45	190	Ø 12,5 mm	0,75
TC1145-SS	45	190	Ø 14,5 mm	0,75
TC1165-SS	45	190	Ø 16,5 mm	0,75

A Su richiesta si possono effettuare forature diverse da quelle presenti in catalogo.
On request, different bores from those indicated in the catalogue can be supplied.
Possibilité de perçages différents de ceux du catalogue sur commande.
A petición, se pueden efectuar perforaciones distintas de las presentes en el catálogo.

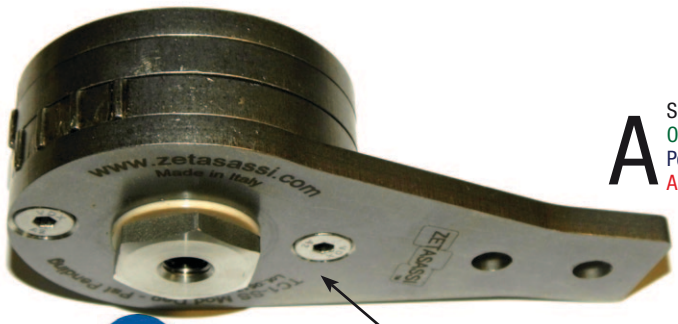

Grease NSF authorized by syneco® THE ULTIMATE LUBRICANTS AND ADDITIVES

Acciaio inossidabile
Stainless steel
Acier inoxydable
Acero inoxidable

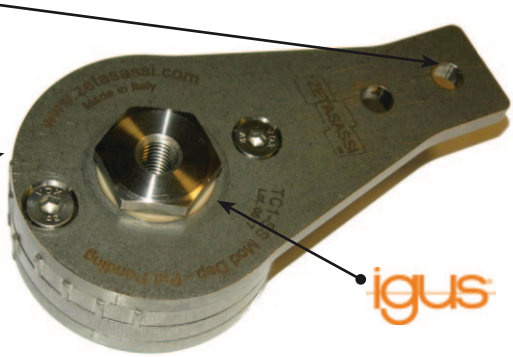

igus

Mod. dep. - Pat. pending

TCR1-SS

Made in Italy ZETASASSI® Parma ITALY

Tendicatena automatici rotanti a molla TCR1 SS completamente in acciaio inox, hanno la base e leva ricavate dal pieno in AISI 304, boccole per lo scorrimento dei perni in materiale plastico alimentare e tutte le parti meccaniche e di serraggio in acciaio inox AISI 304/316, le molle in AISI 302. Forniti di pignone tendicatena folle e cuscinetti con doppia schermatura in acciaio inox.

TCR1 SS automatic rotary spring-action chain tensioners, completely in stainless steel has the base and lever machined from solid AISI 304, bushings in plastic material food-grade for rod glide and all mechanical parts and fasteners in AISI 304/316, spring in AISI 302. Equipped with idle chain tensioner pinion and double shielded bearings in stainless steel.

Tendeurs de chaîne automatiques rotatifs à ressort TCR1 SS, entièrement en acier inoxydable, a une base et d'un levier en acier plein AISI 304, des douilles de pour le coulissement en plastique alimentaire et toutes les pièces mécaniques et de serrage en acier inoxydable AISI 304/316, les ressorts en AISI 302. Livrés avec pignon tendeur de chaîne libre avec roulements à double blindage en acier inoxydable

Tensores de cadena automáticos giratorios de muelle TCR1 SS, completamente de acero inoxidable, tienen el cuerpo y palanca obtenido de pieza maciza de AISI 304, manguitos para el deslizamiento de los pasadores de material plástico alimentario y todas las partes mecánicas y de apriete de acero inoxidable AISI 304/316, los muelles de AISI 302. Dotados de piñón tensor de cadena y rodamientos con doble blindaje de acero inoxidable.

NEWTON 45-190

Mod. dep. - Pat. pending

Range -20°+120°C

Inox
Full Stainless steel

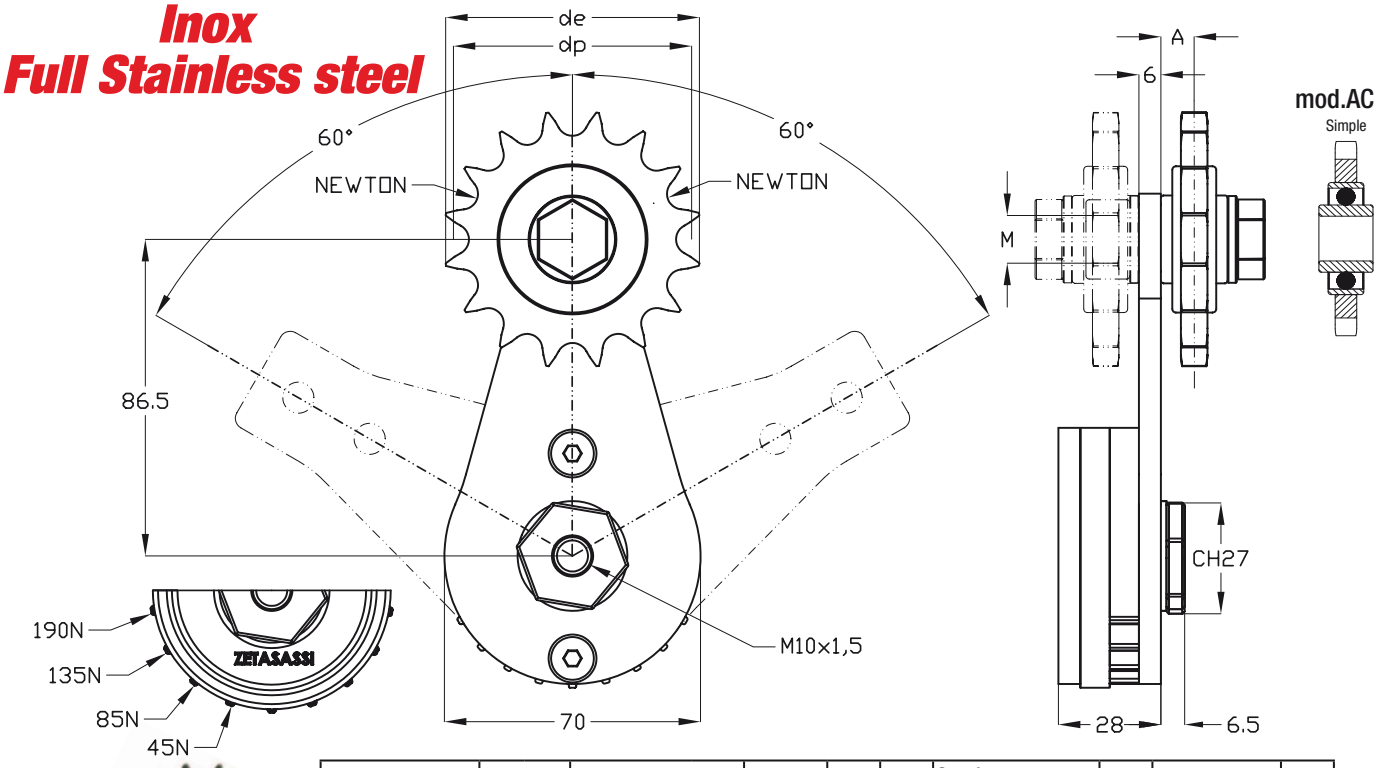

COD	NEWTON MIN	NEWTON MAX	PASSO CATENA / CHAIN PITCH / PASO DE LA CADENA / PAS DE LA CHAÎNE		DENTI / TEETH / DIENTES / DENTS	de	dp	Cuscinetto / Bearings / Roulements / Rodamientos	A	M	Kg
TCR1AC38S-SS	45	190	3/8" x 7/32"	06B1	21	68	63,9	203 K2RS AH02 ss	9,1	M12x1,75 40	0,96
TCR1AC12S-SS			1/2" x 5/16"	08B1	16	69,5	65,1				0,98
TCR1AC58S-SS			5/8" x 3/8"	10B1	17	93	86,39				1,18
TCR1AC34S-SS			3/4" x 7/16"	12B1	15	99,8	91,63				1,29
TCR1AC1S-SS			1" x 17 mm	16B1	12	109	98,14	204 K2RS ss	11,3	M12x1,75 40	1,54

Grease NSF authorized by syneco® THE ULTIMATE LUBRICANTS AND ADDITIVES

Mod. dep. - Pat. pending

Acciaio inossidabile
Stainless steel
Acier inoxydable
Acero inoxidable

Acciaio inossidabile
Stainless steel
Acier inoxydable
Acero inoxidable

igus

ABS TC TR

TC1-TC2 TR1-TR2

Made in Italy ZETASASSI® Parma ITALY

STAFFE DI SUPPORTO IN ACCIAIO ZINCATO, PER TENDITORI ROTANTI A MOLLA MODELLO TC E TR
SUPPORTING BRACKETS IN GALVANIZED STEEL FOR ROTATING SPRING-ACTION TENSIONERS MODEL TC AND TR
ÉTRIERS DE SUPPORT EN ACIER GALVANISÉ, POUR TENDEURS ROTATIFS À RESSORT MODÈLE TC ET TR
ESTRIBOS DE SOPORTE DE ACERO GALVANIZADO, PARA TENSORES GIRATORIOS DE MUELLE MODELO TC Y TR

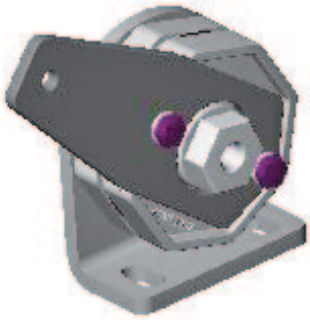

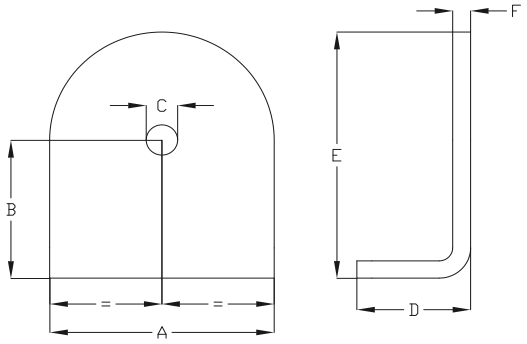

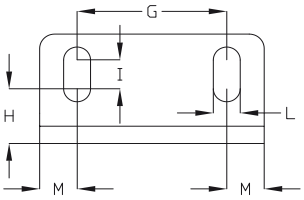

Acciaio zincato
Galvanized steel
Acier galvanisé
Acero galvanizado

MOD.	COD	A	B	ØC	D	E	F	G	H	I	L	M	KG
TC1-TR1	ABSTCTR1	75	48	10,5	38	86	6	50	20	9	9	12.5	0.36
TC2-TR2	ABSTCTR2	98	62	12,5	52	111	8	65	25	16	11	16.5	0.8

PRE TC TR

TC1-TC2 TR1-TR2

Precarichi e sistemi di sicurezza antirotazione in acciaio zincato, per tenditori rotativi a molla modello TC & TR, forniti di grani di bloccaggio. Da utilizzare in caso di montaggio su superfici non perfette o irregolari.
Preloads and antirotation safety systems in galvanized steel for rotating spring-actions tensioners model TC & TR, equipped with blocking dowels. To be used when installing the tensioners on imperfect or irregular surfaces.
Précharge et systèmes de sécurité antirotation en acier galvanisé pour tendeurs rotatifs à ressort modèle TC & TR, livrés avec grains de blocage. À utiliser en cas de montage sur des surfaces imparfaites ou irrégulières.
Precargas y sistemas de seguridad antirrotación de acero galvanizado, para tensores rotativos de muelle modelo TC & TR, dotados de granos de bloqueo. Para utilizar en caso de montaje sobre superficies imperfectas o irregulares.

COD:PRETC1

KG 0,19

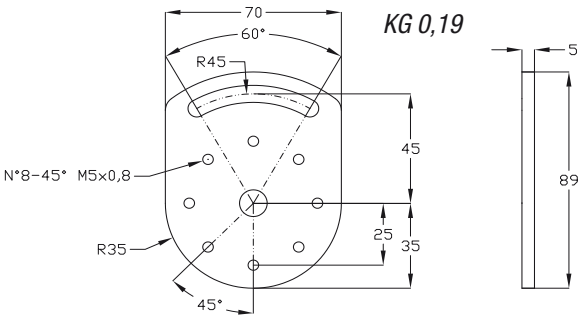

COD:PRETC2

KG 0,37

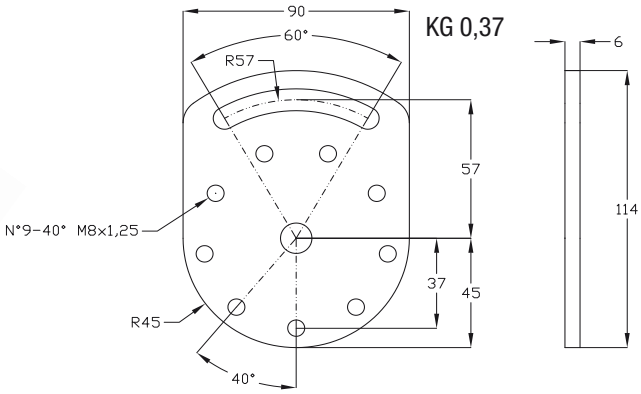

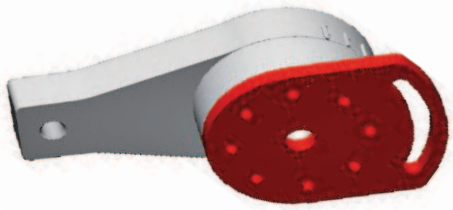

Acciaio zincato
Galvanized steel
Acier galvanisé
Acero galvanizado

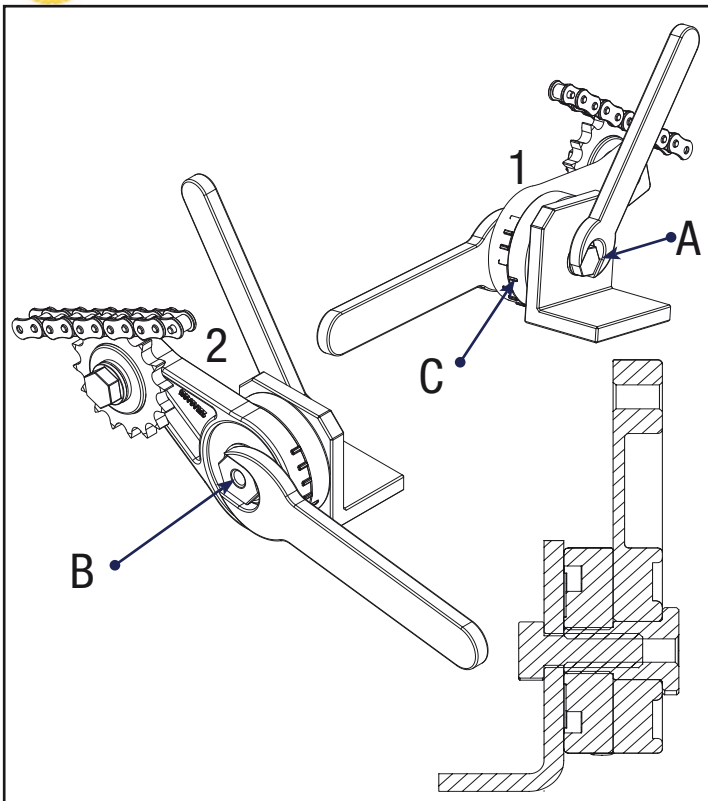

1

Per tutti i tenditori serie TC, anche composti da pulegge e\o testa in polietilene.
Allentare bullone A.
Ruotare esagono B fino a raggiungere la tensione desiderata (anche tramite tacche C).
Serrare il bullone A senza rilasciare esagono B.
Liberare esagono B.

For all the tensioners TC also for the one including pulleys or polyethylene head.
Loosen the bolt A.
Rotate the hexagon B as much as to get the right tension (also thanks to notches C).
Tighten the bolt A without release the hexagon B.
Release the hexagon B.

Pour tous les tendeurs TC dont ceux avec poulies ou têtes en polyéthylène.
Desserrer le boulon A.
Tourner l'écrou hexagonal B jusqu'à obtenir la tension souhaitée (se servir des repères C).
Serrer le boulon A sans relâcher l'écrou hexagonal B.
Relâcher l'écrou hexagonal B.

Para todos los tensores serie TC, también compuestos por poleas y/o cabezal de polietileno.
Aflojar el perno A.
Girar el hexágono B hasta alcanzar la tensión deseada (también mediante las muescas C).
Apretar el perno A sin soltar el hexágono B.
Liberar el hexágono B.

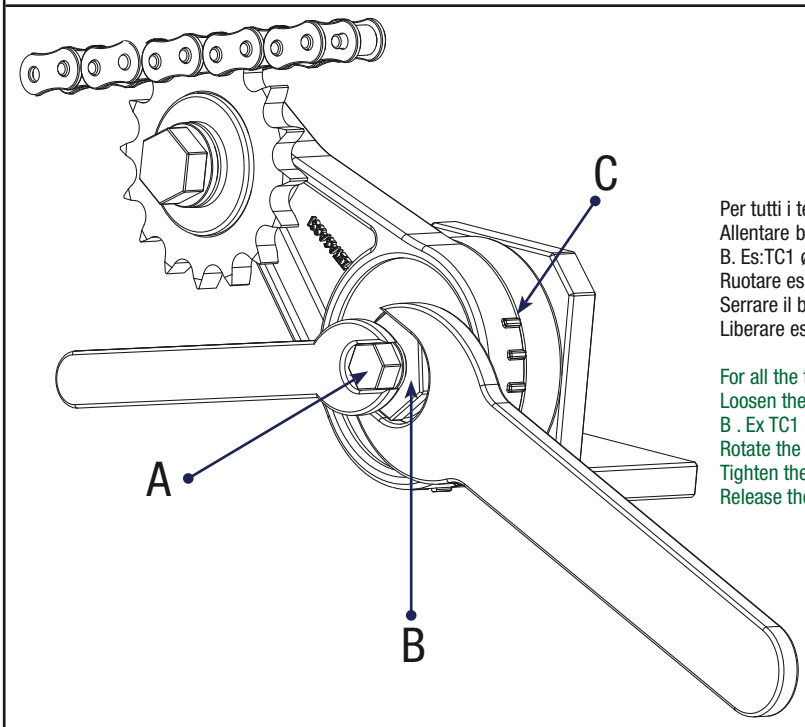

2

Per tutti i tenditori serie TC, anche composti da pulegge e\o testa in polietilene…
Allentare bullone A (Il bullone A deve avere un diametro inferiore al foro dell'esagono B. Es:TC1 ø8 - TC2 ø10).
Ruotare esagono B fino a raggiungere la tensione desiderata (anche tramite tacche C).
Serrare il bullone A senza rilasciare esagono B.
Liberare esagono B.

For all the tensioners TC also the one including pulleys or polyethylene head....
Loosen the bolt A (The bolt A must have a diameter lower then the hole of the hexagon B . Ex TC1 ø8 TC2 ø10).
Rotate the hexagon B as much as to get the right tension (thanks to notches C).
Tighten the bolt A without release the hexagon B.
Release the hexagon B.

Pour tous les tendeurs TC dont ceux avec poulies ou têtes en polyéthylène.
Desserrer le boulon A (Le boulon A doir avoir un diamètre inférieur à celui de l'écrou hexagonal B - ex. TC1 ø8 et TC2 ø10)
Tourner l'écrou hexagonal B jusqu'à obtenir la tension souhaitée (se servir des repères C).
Serrer le boulon A sans relâcher l'écrou hexagonal B.
Relâcher l'écrou hexagonal B.

Para todos los tensores TC, también compuestos por poleas y/o cabezal de polietileno.
Aflojar el perno A (el perno A deve tener un diámetro inferior al agujero del hexágono B. Ej.: TC1 ø8 - TC2 ø10).
Girar el hexágono B hasta alcanzar la tensión deseada (también mediante las muescas C).
Apretar el perno A sin soltar el hexágono B.
Liberar el hexágono B.

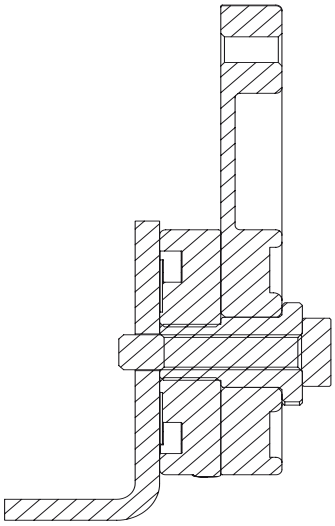

I tenditori rotanti automatici devono:

- Essere montati sul tratto lento della catena o cinghia di trasmissione .
- Nel punto più vicino possibile alla ruota conduttrice.
- Se possibile all'esterno della catena o cinghia. Possono essere montati anche all'interno con spinta della trasmissione verso l'esterno (figura D).
- Essere montati in maniera tale che la leva sia concorde con la direzione della trasmissione montaggio corretto figura A-C-D, montaggio non corretto figura B-E.
- In un tratto molto lungo da tensionare si possono montare anche più tenditori.
- Dopo aver posizionato il tenditore è possibile regolare il precarico sulla trasmissione girando il perno esagonale (chiave da 27mm), che fa corpo unico con la base inferiore, si noterà che la leva starà ferma contro la trasmissione, mentre la base girerà, cosi facendo si agirà sul precarico delle molle interne, regolabile grazie alle tacche di riferimento.
- In caso di trasmissione alternata o reversibile (figura C) è necessario montare due tenditori, perché quando il moto sarà alternato la parte lenta della catena o della cinghia diventerà quella in tensione e viceversa. E' importante in questo metodo di montaggio, installare il tenditore in maniera che quando la catena o cinghia sia al massimo della tensione il tenditore non sia a fine corsa, ma abbia ancora almeno 5° o 10° di corsa.
- Possono essere montati sia da interno che da esterno, vedi metodi di montaggio.
- Le basi inferiori dei tenditori rotanti hanno delle asole per impedire la rotazione (figura I Asole L), si utilizzano di rado, ma nel caso in cui ci fosse l'estrema necessità di utilizzarle, tipo in caso di montaggio su superfici non perfette o irregolari, si dovrà considerare:

1 L'utilizzo della spina di bloccaggio
2 La posizione della spina deve essere tale da considerare l'inclinazione del tenditore e il giusto precarico.
3 Con l'allungarsi della trasmissione il tenditore calerà la tensione, e a causa della spina di antirotazione non potrà essere ricaricato, quindi creare più punti di posizionamento per la spina, sfruttando il fatto che il sistema di antirotazione prevede due o tre asole, infatti sarà possibile sfruttare diametri, angolazioni e posizioni differenti, basterà spostare la spina nella nuova posizione di precarico.

Tendicatena

La scelta tra pattino in polietilene o il pignone tendicatena varia a seconda della velocità della catena, della temperatura di utilizzo creata dall'attrito e dalla temperatura esterna alla trasmissione. Quando necessita l'uso del pignone tendicatena tenere presente, per il posizionamento ideale, di inserire almeno tre rulli della catena nei denti del pignone come in figura Z, e che la distanza tra la ruota di trasmissione più vicina e il primo dente ingranato nel pignone tendicatena deve essere almeno di 4/6 maglie, a seconda della grandezza della catena.

Pattino tendicatena (testa di tensionatura)

Per scegliere la testa di tensionatura per la catena e la posizione corretta di montaggio, bisogna far si che la catena lavori su più rulli possibili; quindi a seconda della lunghezza e dell'angolo di sviluppo della trasmissione si potrà scegliere se testa TONDA, testa OVALE oppure pattino tipo PAT per avere il massimo avvolgimento della catena. Si consiglia di utilizzare le teste modello OVALE o pattini PAT che grazie al loro raggio di lavoro migliorano l'appoggio e lo scarico d'attrito, mantenendo la trasmissione di minor lunghezza, quindi minor temperatura e minore usura sia del pattino che della catena (figure F -G -H).

Tendicinghia

La scelta del rullo tendicinghia folle, per dimensioni e materiali, varia a seconda delle dimensione della cinghia, della velocità della cinghia, della temperatura di utilizzo creata e dalla temperatura esterna alla trasmissione.
Per le cinghie trapezoidali, se necessita di tensionatura verso l'interno e sul lato più largo della sezione trapezoidale, consigliamo il montaggio del tenditore e la scelta del rullo tendicinghia in maniera tale da non creare un angolo della trasmissione troppo stretto, evitando cosi di lacerare la cinghia sul lato corto della sezione trapezoidale.
Se la tensionatura della cinghia sarà verso l'esterno richiedere puleggia trapezoidale delle dimensioni e misure necessarie per poter tensionare la cinghia trapezoidale, creeremo una puleggia folle su vostre indicazioni.

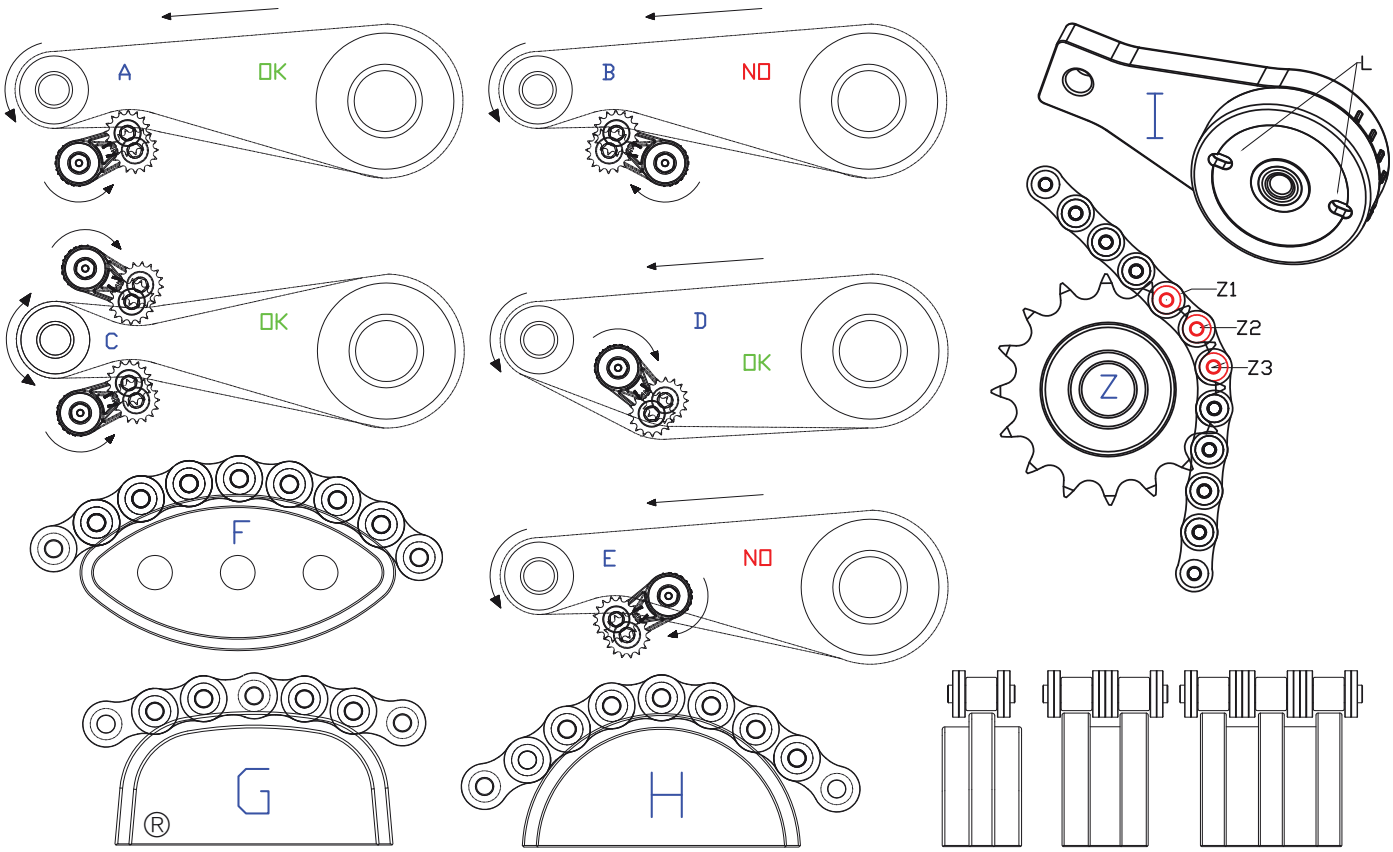

Automatic rotating tensioners must be:
- installed on the slack section of the transmission chain or belt.
- positioned as near as possible to the drive wheel.
- installed, if possible, on the outside of the chain or belt. They can also be installed on the inside, with the thrust of the transmission outward (figure D).
- installed in such a way that the lever faces in the direction of the transmission assembly. Figures A-C-D show correct assembly; figures B-E show erroneous assembly.
- If the section to be tensioned is very long, several tensioners can be installed.
- After positioning the tensioner, the preload on the transmission can be adjusted by turning the hexagonal rod (using a 27mm wrench). The rod is part of the bottom of the base and it should be noted that the lever does not move against the transmission, while the base rotates, and in this way acts on the preload of the internal springs, adjustable also thanks to the reference notches.
- In case of alternate or reversible transmission (figure C), it is necessary to install two tensioners, because when motion is alternated the slack portion of the chain or belt will become the tensioned part and vice versa. It is important in this method of assembly to install the tensioner so that when the chain or belt is at the maximum tension the tensioner is not at the end of its stroke but has at least 5° or 10° of residual stroke.
- The tensioners can be installed either from the inside or from the outside, see assembly methods.
- The base bottoms of the rotating tensioners are equipped with slots to prevent rotation (figure I, slots L). These are rarely used, but in case of extreme need to use them, such as in case of installation on imperfect or irregular surfaces, it is important to consider:

1 The use of the blocking pin
2 The position of the pin needs to take into account the tilt of the tensioner and proper preload.
3 With the elongation of the transmission the tension will decrease and due to the antirotation pin, the tensioner will not be reloaded. So it will be necessary to create several positioning points for the pin. In fact, it will be possible to take advantage of different diameters, angles and position by simply moving the pin to the new preload position.

Chain tensioner
The choice between the shoe in polyethylene or the chain tensioning pinion will depend on the speed of the chain, the amount of heat generated by friction and the temperature external to the transmission. When it is necessary to use the chain tensioning pinion, bear in mind that, for ideal positioning, there should be at least three rollers of the chain in the teeth of the pinion as shown in figure Z, and that the distance between the nearest wheel of transmission and the first tooth geared into the chain tensioning pinion should be at least 4/6 links, depending on the size of the chain.

Chain tensioning shoe (tensioning head)
To select the tensioning head for the chain and the correct position for installation, it is necessary to have the chain work on as many rollers as possible; therefore, depending on the length and the angle of development of the transmission, you can choose between the ROUND head, the OVAL head or the shoe type PAT to ensure maximum take-up of the chain. We recommend using the head model OVAL or shoe model PAT that, thanks to their radius of operation, improve the contact and discharge of friction, maintaining the transmission as short as possible, thus achieving lower temperature and less wear of both the shoe and the chain (figures F -G -H).

Belt tensioner
The choice of the idle belt tensioner roller, in terms of dimensions and materials, will vary with the size of the belt, its speed and the working temperature created, as well as the temperature external to the transmission.
For trapezoid belts, if tensioning is needed toward the inside and on the wider side of the trapezoid section, we recommend installing the tensioner and choosing the belt tensioning roller so as not to create too narrow an angle of transmission, as this could lead to tearing of the belt on the short side of the trapezoid section.
If the belt needs tensioning toward the outer edge, order the trapezoid pulley with the right size and measurements to be able to tighten the trapezoid belt; we will create an idle pulley on the basis of your indications.

Les tendeurs rotatifs automatiques doivent:
- être montés sur le brin mou de la chaîne ou de la courroie de transmission.
- être placés le plus près possible de la roue d'entraînement.
- être placés si possible à l'extérieur de la chaîne ou de la courroie. Ils peuvent également être montés à l'intérieur avec poussée de la transmission vers l'extérieur (figure D).
- être montés de sorte que le levier soit dans la direction de la transmission. Les figures A-C-D reportent le montage correct, les figures B-E le montage incorrect.
- En cas de brins très longs à mettre en tension, il est possible d'utiliser plusieurs tendeurs.
- après avoir placé le tendeur, il est possible de régler la précharge sur la transmission en tournant la tige hexagonale (clé de 27 mm) qui est solidaire avec la base inférieure. Le levier restera fixe contre la transmission tandis que la base pivotera. De cette façon vous agirez sur la précharge des ressorts internes, réglable à l'aide des repères prévus.
- En cas de transmission alternée ou réversible (Figure C), il est nécessaire de monter deux tendeurs, car lorsque le mouvement sera alterné le brin mou de la chaîne ou de la courroie deviendra le brin en tension et vice versa. Il est important avec cette méthode de montage, d'installer le tendeur de sorte que lorsque la chaîne ou la courroie est en tension maximum, le tendeur ne soit pas en fin de course mais ait encore au moins 5° ou 10° de course.
- Ils peuvent être montés tant depuis l'intérieur que depuis l'extérieur (voir méthodes de montage).
- Les bases inférieures des tendeurs rotatifs ont des boutonnières pour empêcher la rotation (figure I boutonnière L). Elles sont rarement utilisées, mais en cas de besoin de les utiliser, par exemple en cas de montage sur des surfaces imparfaites ou irrégulière, il faudra :

1 Utiliser une broche de blocage
2 Tenir compte, lors du positionnement de la broche, de l'inclinaison du tendeur et de la précharge.
3 Sachant qu'au fur et à mesure de l'allongement de la transmission le tendeur se détendra et, à cause de la broche anti-rotation il ne pourra pas être rechargé, il faudra donc créer plusieurs points de positionnement pour la broche, en exploitant le fait que le système de rotation prévoit deux ou trois boutonnières. Il sera, en effet possible d'obtenir différents diamètres, angles et positions, en déplaçant la broche dans la nouvelle position de précharge.

Tendeur de chaîne
Le choix entre le patin en polyéthylène et le pignon tendeur de chaîne dépend de la vitesse de la chaîne, de la température d'utilisation créée par le frottement et de la température extérieure à la transmission. En cas de besoin d'utiliser un pignon tendeur de chaîne, il est nécessaire, pour son positionnement idéal, d'entrer au moins trois galets de la chaîne dans les dents du pignon comme indiqué sur la figure Z et que la distance entre la roue d'entraînement la plus proche et la première dent en prise dans le pignon tendeur soit, d'au moins, de 4/6 maillons en fonction de la taille de la chaîne.

Patin tendeur de chaîne (tête de mise en tension)
Pour choisir la tête de mise en tension pour la chaîne et la position correcte de montage, faire en sorte que la chaîne fonctionne sur le plus grand nombre de galets possible; puis en fonction de la longueur et l'angle du développement de la transmission, il sera possible de choisir entre une tête ronde (TONDA), une tête OVALE ou un patin type PAT pour avoir le maximum d'enroulement de la chaîne. Nous recommandons d'utiliser les têtes modèle OVALE ou les patins PAT qui, grâce à leur rayon de travail, améliorent l'appui et limitent la perte due au frottement, réduisant ainsi la longueur de la transmission et les températures et l'usure tant du patin que de la chaîne (Figures F-G-H).

Tendeur de courroie
Le choix du galet tendeur de courroie libre en termes de dimensions et de matériau varie en fonction de la taille de la courroie, de la vitesse de la courroie, de la température d'utilisation créée et de la température externe de la transmission.
Pour les courroies trapézoïdales, en cas de besoin de tension vers l'intérieur et sur le côté le plus large de la section trapézoïdale, nous recommandons que le montage du tendeur et que le type de rouleau tendeur de courroie ne créent pas un angle de transmission trop serré, afin de ne pas lacérer la courroie sur le côté court de la section trapézoïdale.
En cas de tension de la courroie vers l'extérieur, choisir une poulie trapézoïdale ayant une taille et des dimensions permettant de tendre la courroie trapézoïdale. Nous créerons une poulie libre sur vos spécifications.

Los tensores giratorios automáticos deben:
- ser montados en el tramo flojo de la cadena o correa de transmisión.
- en el punto más cercano posible a la rueda conductora.
- si es posible, fuera de la cadena o correa. Pueden ser montados también dentro, con impulso de la transmisión hacia el exterior (figura D).
- ser montados de manera tal que la palanca concuerde con la dirección de la transmisión: montaje correcto figuras A-C-D, montaje incorrecto figuras B-E.
- En un tramo muy largo por tensionar se pueden montar varios tensores.
- Tras haber colocado el tensor, es posible regular la precarga en la transmisión girando el pasador hexagonal (llave de 27 mm), que forma una estructura única con el cuerpo inferior; se notará que la palanca se mantiene fija contra la transmisión, mientras que el cuerpo gira; de esta manera la acción se realizará sobre la precarga de los muelles internos, regulable gracias a las muescas de referencia.
- En caso de transmisión alterna o reversible (figura C) es necesario montar dos tensores, porque cuando el movimiento sea alterno, la parte floja de la cadena o correa se convertirá en la parte en tensión y viceversa. En este método de montaje, es importante instalar el tensor de manera tal que cuando la cadena o correa esté al máximo de la tensión, el tensor no se halle a final de carrera, sino que tenga aún al menos 5° u 10° de carrera.
- Pueden ser montados tanto desde dentro como desde fuera; véanse los métodos de montaje.
- Los cuerpos inferiores de los tensores giratorios tienen unos ojales para impedir la rotación (Figura I Ojales L); se utilizan raramente, pero en caso de que existiera la extrema necesidad de utilizarlos, tipo en caso de montaje sobre superficies imperfectas o irregulares, se deberá considerar:

1 El uso de una clavija de bloqueo
2 La posición de la clavija deberá ser tal que se tenga en cuenta la inclinación del tensor y la precarga adecuada.
3 A medida que la transmisión se va alargando, el tensor perderá tensión, y a causa de la clavija de antirrotación no podrá ser recargado, por tanto habrá que crear varios puntos de colocación para la clavija, aprovechando que el sistema de antirrotación prevé dos o tres ojales. De hecho, será posible aprovechar diámetros, ángulos y posiciones diferentes, será suficiente trasladar la clavija a la nueva posición de precarga.

Tensores de cadena
La elección entre patín de polietileno o piñón tensor de cadena varía en función de la velocidad de la cadena, de la temperatura de utilización creada por la fricción y de la temperatura exterior a la transmisión. Cuando sea necesario el uso del piñón tensor de cadena, para el posicionamiento ideal téngase presente la inserción de al menos tres rodillos de la cadena en los dientes del piñón como se muestra en la figura Z, y que la distancia entre la rueda de transmisión más cercana y el primer diente engranado en el piñón tensor de cadena debe ser de 4/6 eslabones como mínimo, dependiendo del tamaño de la cadena.

Patín tensor de cadena (cabezal de tensionado)
Para elegir el cabezal de tensionado para la cadena y la posición correcta de montaje, hay que hacer posible que la cadena trabaje sobre el mayor número posible de rodillos; por tanto, dependiendo de la longitud y del ángulo de desarrollo de la transmisión, se podrá elegir entre cabezal REDONDO, cabezal OVALADO o bien patín tipo PAT para tener el máximo arrollamiento de la cadena. Se recomienda utilizar los cabezales modelo OVALADO o patines PAT que, gracias a su radio de trabajo, mejoran el apoyo y la descarga de la fricción manteniendo la transmisión de menor longitud, por lo tanto, menor temperatura y menor desgaste, tanto del patín como de la cadena (figuras F -G -H).

Tensores de correa
La elección del rodillo tensor de correa, por dimensiones y materiales, varía en función del tamaño de la correa, de la velocidad de la correa, de la temperatura de utilización creada y de la temperatura exterior a la transmisión.
Para las correas trapezoidales, se hace necesario un tensionado hacia dentro y en el lado más ancho de la sección trapezoidal; recomendamos el montaje del tensor y la elección del rodillo tensores de correa de tal manera que no se cree un ángulo de transmisión demasiado estrecho, evitando así rasgar la correa en el lado corto de la sección trapezoidal.
En caso de que el tensionado de la correa sea hacia fuera, soliciten una polea trapezoidal con las dimensiones y medidas necesarias para poder tensionar la correa trapezoidal; crearemos una polea loca en base a las indicaciones de ustedes.

TENDITORI AUTOMATICI ROTANTI / ROTATIVI A MOLLA

I tenditori automatici rotati TR sono dispositivi automatici che consentono di mantenere la corretta tensione della catena o cinghia di trasmissione, aumentandone così la durata.
Recuperano automaticamente l'allungamento che la catena o cinghia subisce nel tempo durante il suo funzionamento, evitando così l'insorgere di vibrazioni, rumorosità, e rotture, dovuti all'allentamento della stessa.
Questi tenditori automatici non necessitano dell'intervento di alcun operatore, consentendo risparmi di tempo in manutenzione e gestione dei macchinari sui quali sono assemblati

I modelli TR1 e TR2 sono formati da due basi in una speciale lega di alluminio robustissima con un carico di rottura di 440MPa, ed antigrippaggio, che permette il perfetto scorrimento della leva sul perno di serraggio centrale, zincato in acciaio ad alta resistenza. All'interno vengono inseriti gli elementi elastici in acciaio ad altissimo limite di snervamento e precarica iniziale, che permettono si ottenga un'escursione a pressione più costante possibile, in più grazie alle specifiche meccaniche del materiale evitiamo il consumo degli elementi elastici interni dato dal movimento, e di avere quindi un prodotto di eccellenza assoluta in questo campo.
All'estremità della base superiore viene montata la leva di carico in acciaio zincato.

La versatilità dei modelli serie TR è data dalla possibilità di cambiare la leva di carico, cosi da poter raggiungere qualunque altezza senza perdere in rigidità, infatti hanno leve intercambiabili 110,111,115,118 per il tipo 1 e 210,218,227 per il tipo 2.

Si caratterizzano in modo particolare perche sia all'interno che all'esterno vengono montate delle guarnizioni OR per evitare le infiltrazioni, quindi hanno un ottima tenuta stagna.

Tutti i modelli TR tenditori rotanti, hanno l'angolo utile di tensionatura di oltre 45° in entrambi i sensi di rotazione.

Praticità di montaggio poiché possono essere fissati alla macchina sia con vite dall'interno che con vite dall'esterno, muniti di asola posteriore di fermo per bloccarne la rotazione, in caso di montaggio su superfici non perfette o irregolari.

Possono essere forniti di pattini tendicatena in polietilene 1'000'000 UHMW coefficiente attrito dinamico 0,06 acciaio a secco, di pignoni tendicatena, rulli tendicinghia e pulegge folli.

AUTOMATIC ROTATING AND ROTARY SPRING-ACTION TENSIONERS

TR rotary tensioners are automatic devices that maintain the correct tension of the transmission chain or belt, thereby increasing their durability.
They automatically recover any slack in the chain or belt that may develop with use, preventing the appearance of vibrations, noise and breakage due to slack.
These automatic tensioners do not require any kind of upkeep and make it possible to save time on maintenance and management of the machinery on which they are installed.

The TR1 and TR2 models consist of two bases in special, very sturdy, antiseize aluminum with tensile strength of 440MPa, which ensures perfect glide of the lever on the central fastening rod in high tensile strength galvanized steel. Elastic elements in steel with a very high yield point and initial preload are inserted in the tensioners, ensuring the most constant pressure range possible. In addition, the specific mechanical properties of the material prevent wear on the elastic internal elements due to movement, so we are able to supply a product of absolute excellence in this field.
The load lever in galvanized steel is mounted on the end of the base cap.

The versatility of the TR models is due to the possibility to change the load lever so as to reach any height without losing in rigidity. They have interchangeable 110,111,115,118 levers for the type 1 and 210,218,227 levers for the type 2.

They are characterized in particular by the fact that O-rings are mounted on the inside and the outside to prevent infiltrations, so they have an excellent watertight seal.

All rotating TR tensioners have a tensioning angle of over 45° in both directions of rotation.

They are easy to install, because they can be fastened to the machine either with screws from the inside or from the outside, with rear stop slots to block rotation on imperfect or irregular surfaces.

They can be supplied with chain tensioning shoes in polyethylene 1,000,000 UHMW with dynamic dry steel friction coefficient 0.06, chain tensioning pinions, belt tensioning rollers and idle pulleys.

TENDEURS AUTOMATIQUES ROTATIFS À RESSORT

Les tendeurs automatiques rotatifs TR sont des dispositifs automatiques qui permettent de maintenir la tension correcte de la chaîne d'entraînement ou de la courroie de transmission et d'augmenter ainsi sa durée de vie.
Ils récupèrent automatiquement l'allongement que la chaîne ou la courroie subit dans le temps durant son fonctionnement, évitant l'apparition de vibrations, de bruit, et de ruptures dus à sa perte de tension.
Ces tendeurs automatiques ne nécessitent pas l'intervention d'un opérateur et permettent donc un gain de temps de maintenance et de gestion des machines sur lesquelles ils sont montés.

Les modèles TR1 et TR2 sont constitués de deux bases en alliage spécial d'aluminium extrêmement résistant avec charge de rupture de 440MPa et anti-grippage, qui permet le coulissement parfait du levier sur la tige centrale de serrage en acier galvanisé à haute résistance. Ils contiennent, à l'intérieur, des éléments élastiques en acier précontraint à très haute limite d'élasticité, qui permettent d'obtenir une course avec une pression la plus constante possible. De plus, les caractéristiques mécaniques du matériau permettent d'éviter la consommation des éléments élastiques internes due au mouvement et donc d'avoir un produit d'excellence absolue dans ce domaine.
À l'extrémité de la base supérieure est monté le levier de chargement en acier galvanisé.

La polyvalence des modèles de la série TR est due à leur capacité de changer le levier de chargement, afin de pouvoir atteindre n'importe quelle hauteur sans perte en rigidité. Ils ont, en effet, des leviers interchangeables 110,111,115,118 pour le type 1 et 210,218,2271pour le type 2.

Autre caractéristique importante, la présence, tant à l'intérieur qu'à l'extérieur, de joints toriques afin d'éviter les infiltrations et garantir, donc, une bonne étanchéité.

Tous les modèles de tendeurs rotatifs TR présentent un angle utile de mise en tension de plus de 45° dans les deux sens de rotation.

Ils sont faciles à monter car ils peuvent être fixés à la machine tant avec des vis depuis l'intérieur qu'avec des vis depuis l'extérieur. Ils prévoient une boutonnière postérieure d'arrêt pour bloquer la rotation en cas de montage sur des surfaces imparfaites ou irrégulières.

Il peuvent être équipés de patins tendeurs de chaîne en polyéthylène 1'000'000 UHMW avec coefficient de frottement dynamique 0,06 en acier à sec, ou de pignons tendeurs de chaîne, de galets tendeurs et de poulies libres.

TENSORES AUTOMÁTICOS GIRATORIOS / ROTATIVOS DE MUELLE

Los tensores automáticos rotativos tipo RH son dispositivos automáticos que permiten mantener la correcta tensión de la cadena o correa de transmisión, aumentando así su duración.
Dichos tensores recuperan automáticamente el alargamiento que la cadena o la correa sufre en el tiempo durante su funcionamiento, evitando así la aparición de vibraciones, ruido y roturas, debidos al aflojamiento de la misma.
Estos tensores automáticos no necesitan la intervención de ningún operador, permitiendo ahorros de tiempo en mantenimiento y gestión de las maquinarias en que están montados.

Los modelos TR1 y TR2 están formados por dos cuerpos de una aleación especial de aluminio súper resistente con una carga de rotura de 440 MPa y antigripaje, que permite el perfecto deslizamiento de la palanca sobre el pasador central de apriete, galvanizado en acero de alta resistencia. En el interior se insertan los elementos elásticos de acero de altísimo límite de elasticidad y precarga inicial, que permiten que se obtenga un desplazamiento a presión lo más constante posible; además, gracias a las especificaciones mecánicas del material, evitamos el desgaste de los elementos elásticos internos dado por el movimiento, disponiendo, por tanto, de un producto de excelencia absoluta en este campo.
En el extremo del cuerpo superior se monta la palanca de carga, de acero galvanizado.

La versatilidad de los modelos serie TR se deriva de la posibilidad de cambiar la palanca de carga, para poder alcanzar cualquier altura sin perder en rigidez; de hecho, disponen de palancas intercambiables 110,111,115,118 para el tipo 1 y 210,218,227 para el tipo 2.

Lo que les caracteriza de forma especial es que tanto dentro como fuera se montan unas juntas tóricas para evitar infiltraciones, por tanto presentan una excelente estanqueidad.

Todos los modelos TC de tensores giratorios tienen un ángulo de tensionado útil de más de 45º en ambos sentidos de rotación.

Su montaje resulta muy práctico, ya que pueden ser fijados a la máquina tanto con tornillo desde dentro como con tornillo desde fuera; están provistos de ojal posterior de inmovilización para bloquear la rotación en caso de montaje sobre superficies imperfectas o irregulares.

Pueden estar dotados de patines tensores de cadena de polietileno 1.000.000 UHMW, coeficiente de fricción dinámica 0,06 acero en seco, o bien de piñones tensores de cadena, rodillos tensores de correa y poleas locas.

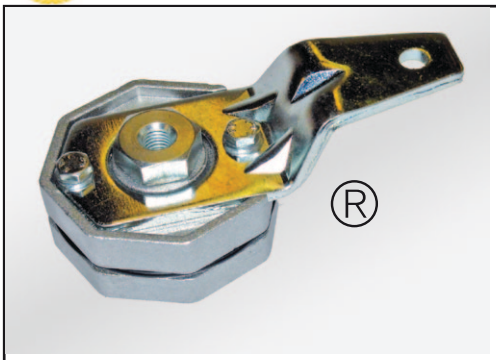

TR1110-111-115-118

Made in Italy ZETASASSI® Parma ITALY

Tenditori automatici rotanti a molla TR1 costituiti da due basi in una speciale lega di alluminio robustissima, con un carico di rottura di 440MPa, ed antigrippaggio, muniti di leva in acciaio zincato intercambiabile. Grazie a guarnizioni interne ed esterne evitano infiltrazioni. Angolo utile di tensionatura 60° in entrambi i sensi di rotazione.

TR1 automatic rotating spring-action tensioners consisting of two base elements in a special very sturdy antiseize aluminum alloy with tensile strength of 440MPa, equipped with interchangeable lever in galvanized steel. The internal and external gaskets prevent any infiltrations. Tensioning angle 60° in both directions of rotation.

Tendeurs automatiques rotatifs à ressort TR1 constitués de deux bases en alliage spécial d'aluminium extrêmement résistant avec charge de rupture de 440MPa et anti-grippage, avec levier en acier galvanisé interchangeable. L'imperméabilité aux infiltrations est assurée par des garnitures internes et externes. Angle utile de mise en tension de 60° dans les deux sens de rotation.

Tensores automáticos giratorios de muelle TR1 constituidos por dos cuerpos de una aleación especial de aluminio súper resistente, con una carga de rotura de 440 MPa y antigripaje, dotados de palanca de acero galvanizado intercambiable. Gracias a juntas internas y externas evitan infiltraciones. Ángulo de tensión útil: 60° en ambos sentidos de rotación.

NEWTON
TR1 110 50-200
TR1 111 50-210
TR1 115 30-175
TR1 118 30-175

Range
-25°+110°C

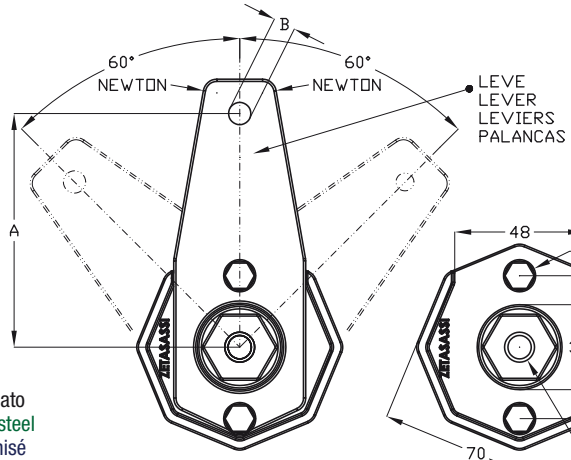

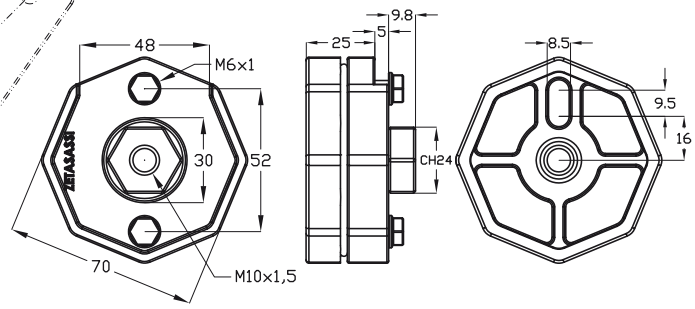

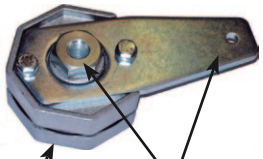

Acciaio zincato
Galvanized steel
Acier galvanisé
Acero galvanizado

Lega di alluminio speciale antigrippaggio
Special aluminum alloy that avoids seizure
Alliage d'aluminium anti-grippage
Aleación especial de aluminio antigripaje
MPa-440

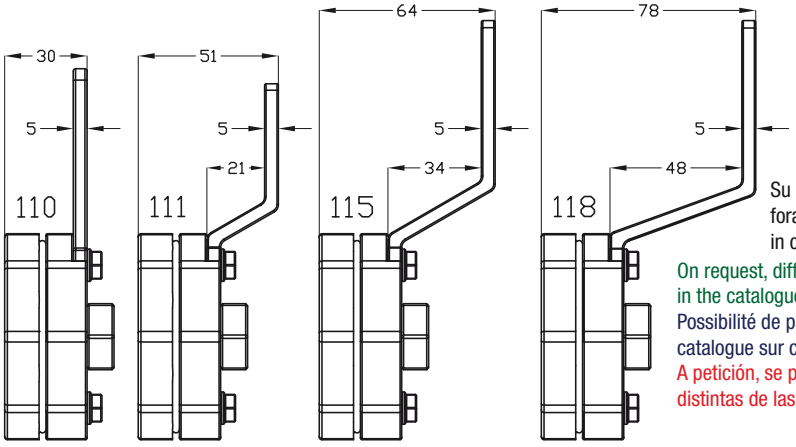

OR

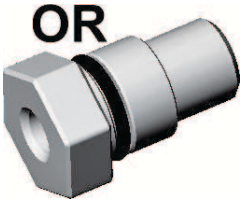

OR

Su richiesta si possono effettuare forature diverse da quelle presenti in catalogo.

On request, different bores from those indicated in the catalogue can be supplied.

Possibilité de perçages différents de ceux du catalogue sur commande.

A petición, se pueden efectuar perforaciones distintas de las presentes en el catálogo.

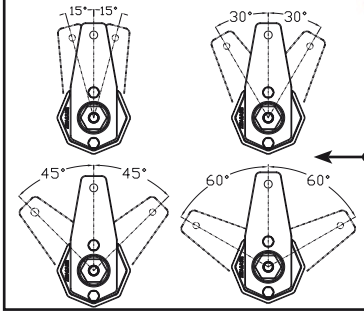

LEVE-PALANCAS LEVER-LEVIERS	NEWTON			
	15°	30°	45°	60°
110	55	85	130	200
111	60	90	140	210
115	30	60	110	175
118	30	60	110	175

COD	LEVE-PALANCAS LEVER-LEVIERS	NEWTON		A	B (Ø)	Kg
		MIN	MAX			
TR1	X	X	X	X	X	0,42
TR111065	110	50	200	85	6,5	0,59
TR111085	110	50	200	85	8,5	0,59
TR1110105	110	50	200	85	10,5	0,59
TR1110125	110	50	200	85	12,5	0,59
TR111185	111	50	210	80	8,5	0,59
TR1111105	111	50	210	80	10,5	0,59
TR1111125	111	50	210	80	12,5	0,59
TR1115105	115	30	175	100	10,5	0,64
TR1115125	115	30	175	100	12,5	0,64
TR1118105	118	30	175	100	10,5	0,66
TR1118125	118	30	175	100	12,5	0,66

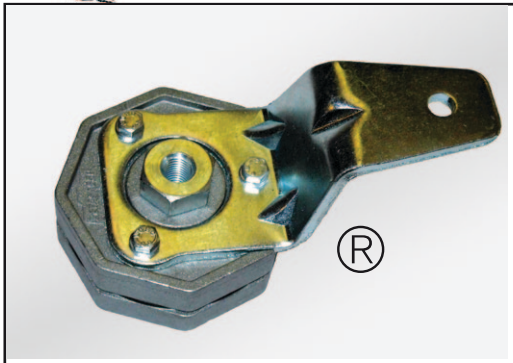

TR2 210-218-227

Made in Italy ZETASASSI® Parma ITALY

Tenditori automatici rotanti a molla TR2 costituiti da due basi in una speciale lega di alluminio robustissima, con un carico di rottura di 440MPa, ed antigrippaggio, muniti di leva in acciaio zincato intercambiabile. Grazie a guarnizioni interne ed esterne evitano infiltrazioni. Angolo utile di tensionatura 45° in entrambi i sensi di rotazione.

TR2 automatic rotating spring-action tensioners consisting of two base elements in a special very sturdy antiseize aluminum alloy with tensile strength of 440MPa, equipped with interchangeable lever in galvanized steel. The internal and external gaskets prevent any infiltrations. Tensioning angle 45° in both directions of rotation.

Tendeurs automatiques rotatifs à ressort TR2 constitués de deux bases en alliage spécial d'aluminium extrêmement résistant avec charge de rupture de 440MPa et anti-grippage, avec levier en acier galvanisé interchangeable. L'imperméabilité aux infiltrations est assurée par des garnitures internes et externes.
Angle utile de mise en tension de 45° dans les deux sens de rotation.

Tensores automáticos giratorios de muelle TR2 constituidos por dos cuerpos de una aleación especial de aluminio súper resistente, con una carga de rotura de 440 MPa y antigripaje, dotados de palanca de acero galvanizado intercambiable. Gracias a juntas internas y externas evitan infiltraciones. Ángulo de tensión útil: 45° en ambos sentidos de rotación.

NEWTON
TR2 210 120-480
TR2 218 120-480
TR2 227 120-380

Range
-25°+110°C

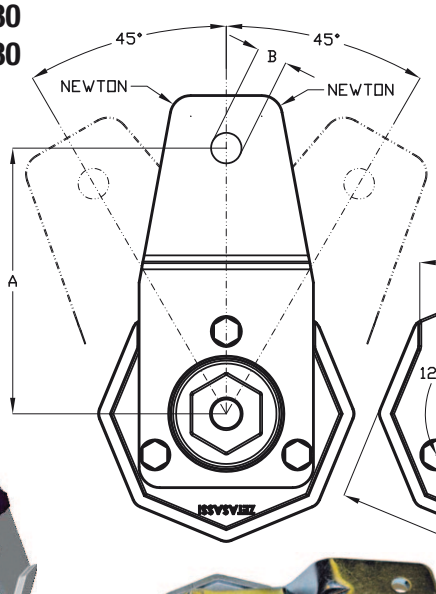

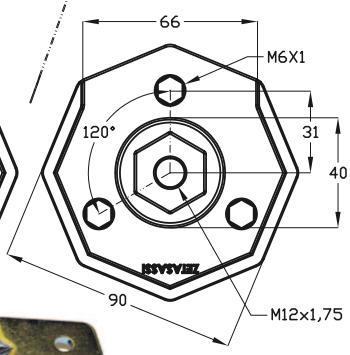

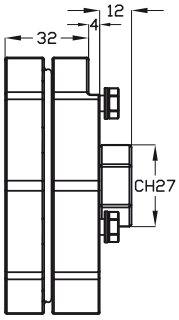

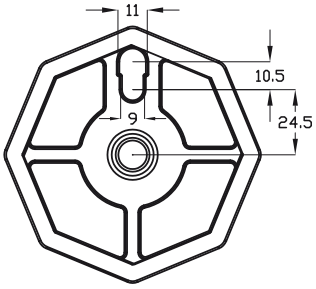

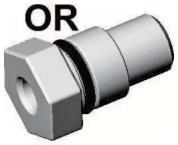

OR

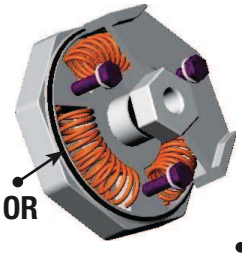

OR

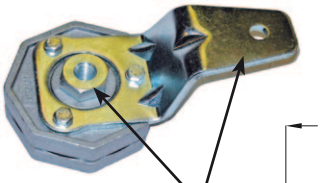

Lega di alluminio speciale antigrippaggio
Special aluminum alloy that avoids seizure
Alliage d'aluminium anti-grippage
Aleación especial de aluminio antigripaje
MPa-440

Acciaio zincato
Galvanized steel
Acier galvanisé
Acero galvanizado

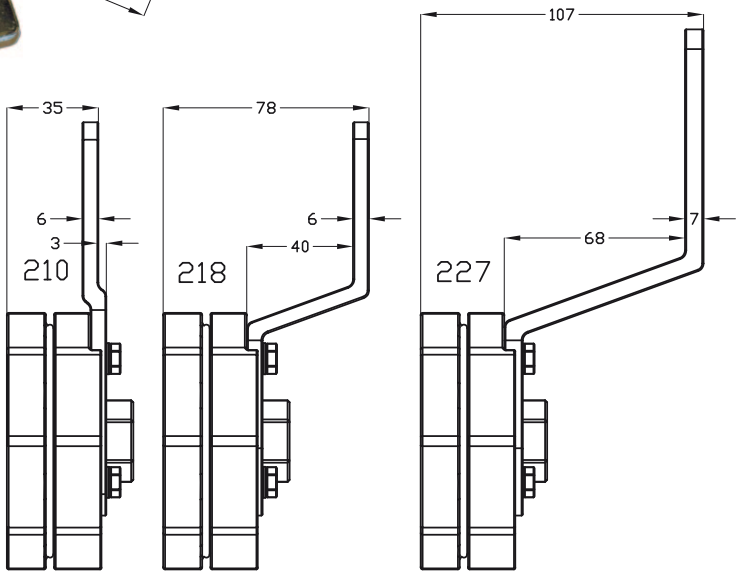

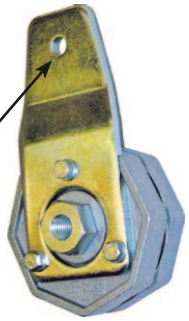

On request, different bores from those indicated in the catalogue can be supplied.
Possibilité de perçages différents de ceux du catalogue sur commande.
A petición, se pueden efectuar perforaciones distintas de las presentes en el catálogo.

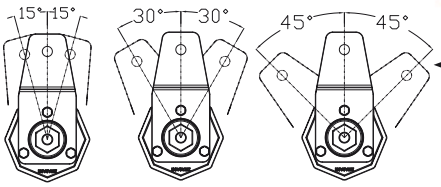

LEVE-PALANCAS LEVER-LEVIERS	NEWTON		
	15°	30°	45°
210	270	380	480
218	270	380	480
227	150	270	380

COD	LEVE-PALANCAS LEVER-LEVIERS	NEWTON		A	B (Ø)	Kg
		MIN	MAX			
TR2	X	X	X	X	X	0,84
TR2210105	210	120	480	100	10,5	1,17
TR2210125	210	120	480	100	12,5	1,17
TR2218105	218	120	480	100	10,5	1,2
TR2218125	218	120	480	100	12,5	1,2
TR2227125	227	120	380	130	12,5	1,48

TR1 LEVE
LEVER
TR2 LEVIERS
PALANCAS

Made in Italy ZETASASSI® Parma ITALY

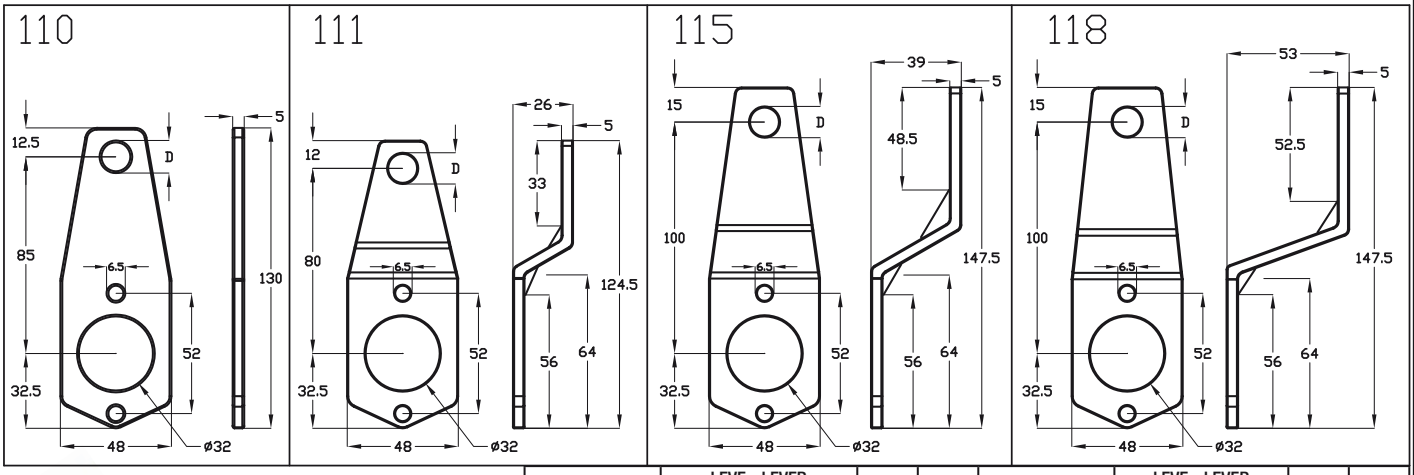

Acciaio zincato
Galvanized steel
Acier galvanisé
Acero galvanizado

COD	LEVE - LEVER PALANCAS - LEVIERS	D (Ø)	Kg	COD	LEVE - LEVER PALANCAS - LEVIERS	D (Ø)	Kg
LEVATR11065	110	6,5	0,167	LEVATR115105	115	10,5	0,215
LEVATR11085	110	8,5	0,167	LEVATR115125	115	12,5	0,215
LEVATR110105	110	10,5	0,167	LEVATR118105	118	10,5	0,243
LEVATR110125	110	12,5	0,167	LEVATR118125	118	12,5	0,243
LEVATR11185	111	8,5	0,164				
LEVATR111105	111	10,5	0,164				
LEVATR111125	111	12,5	0,164				

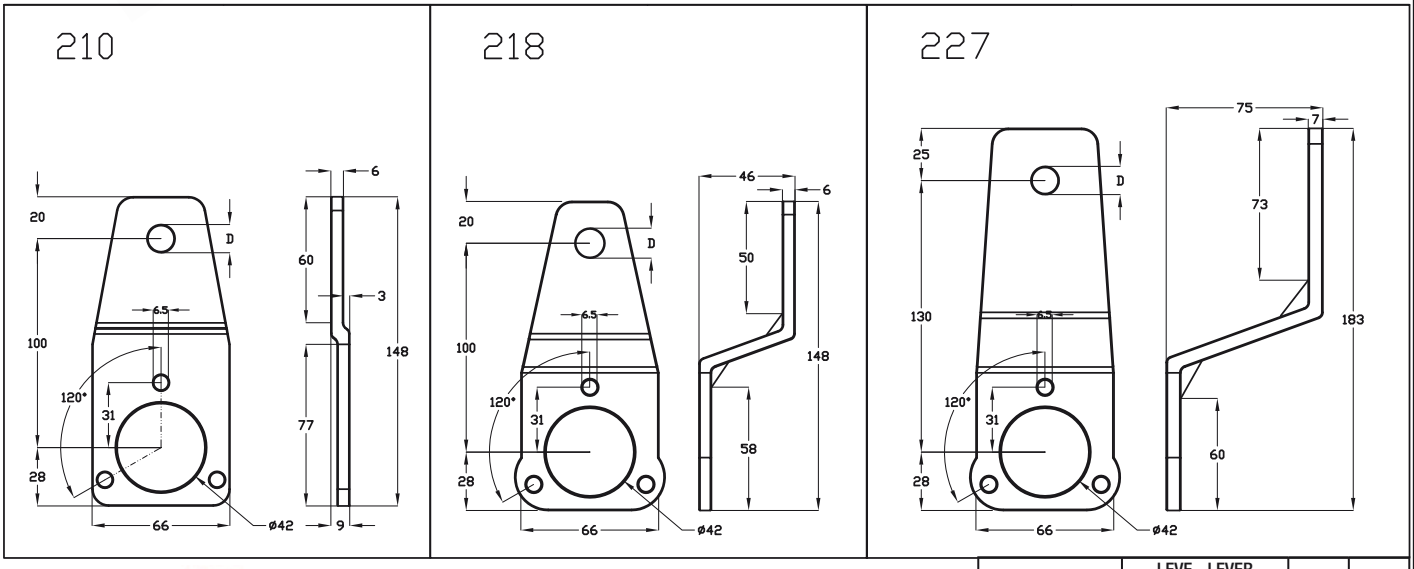

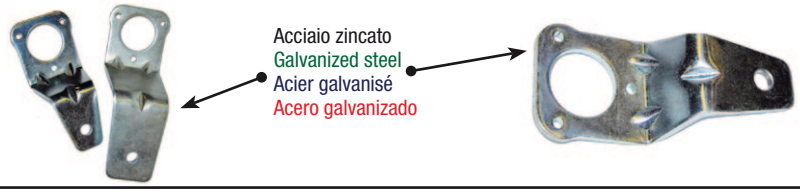

Acciaio zincato
Galvanized steel
Acier galvanisé
Acero galvanizado

COD	LEVE - LEVER PALANCAS - LEVIERS	D (Ø)	Kg
LEVATR210105	210	10,5	0,335
LEVATR210125	210	12,5	0,335
LEVATR218105	218	10,5	0,366
LEVATR218125	218	12,5	0,366
LEVATR227125	227	12,5	0,643

TRP1 110-111-115-118

Made in Italy ZETASASSI® Parma ITALY

Tendicatena automatici rotanti a molla TRP1 costituiti da due basi in una speciale lega di alluminio robustissima, con un carico di rottura di 440MPa, ed antigrippaggio, muniti di leva in acciaio zincato intercambiabile.
Grazie a guarnizioni interne ed esterne evitano infiltrazioni. Angolo utile di tensionatura 60° in entrambi i sensi di rotazione. Forniti di pattino tendicatena in polietilene 1'000'000 UHMW.

TRP1 automatic rotating spring-action chain tensioners consisting of two base elements in a special very sturdy antiseize aluminum alloy with tensile strength of 440MPa, equipped with interchangeable lever in galvanized steel. The internal and external gaskets prevent any infiltrations. Tensioning angle 60° in both directions of rotation. Equipped with chain tensioning shoe in polyethylene 1,000,000 UHMW.

Tendeurs de chaîne automatiques rotatifs à ressort TRP1 constitués de deux bases en alliage spécial d'aluminium extrêmement résistant avec charge de rupture de 440MPa et anti-grippage, avec levier en acier galvanisé interchangeable. L'imperméabilité aux infiltrations est assurée par des garnitures internes et externes. Angle utile de mise en tension de 60° dans les deux sens de rotation. Livrés avec patin tendeur de chaîne en polyéthylène 1'000'000 UHMW.

Tensores de cadena automáticos giratorios de muelle TRP1 constituidos por dos cuerpos de una aleación especial de aluminio súper resistente, con una carga de rotura de 440 MPa y antigripaje, dotados de palanca de acero galvanizado intercambiable. Gracias a juntas internas y externas evitan infiltraciones. Ángulo de tensión útil: 60° en ambos sentidos de rotación. Dotados de patín tensor de cadena de polietileno 1.000.000 UHMW.

NEWTON
TR1 110 50-200
TR1 111 50-210
TR1 115 30-175
TR1 118 30-175
Range
-25°+80°C

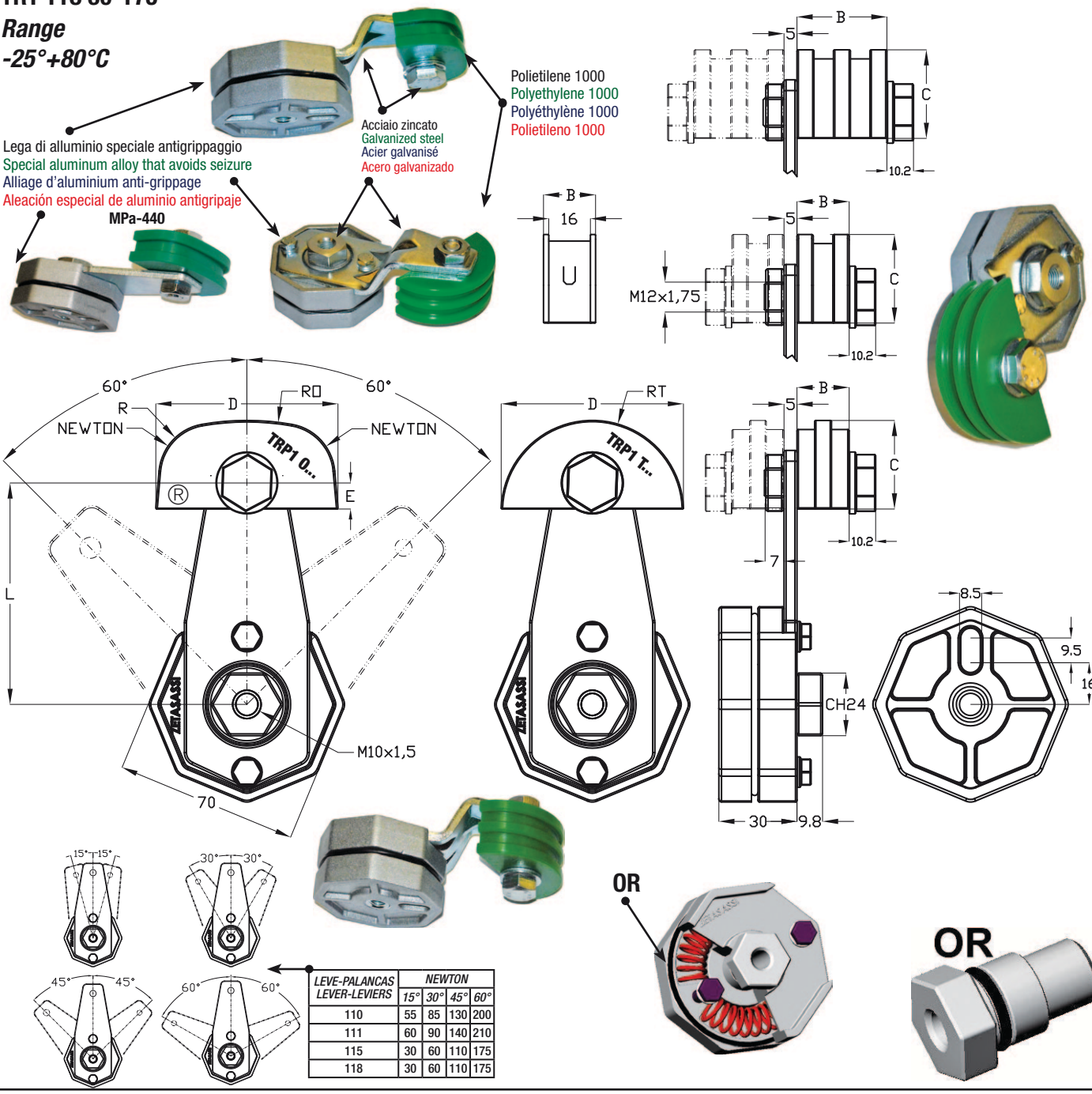

LEVE-PALANCAS LEVER-LEVIERS	NEWTON			
	15°	30°	45°	60°
110	55	85	130	200
111	60	90	140	210
115	30	60	110	175
118	30	60	110	175

	CODE O ®	CODE T	PASSO CATENA / CHAIN PITCH / PASO DE LA CADENA / PAS DE LA CHAÎNE		B	Kg	CODE O ®	CODE T	PASSO CATENA / CHAIN PITCH / PASO DE LA CADENA / PAS DE LA CHAÎNE		B	Kg	C	D	E	R	RO	RT	L
TRP1-110 NEWTON 50-200	TRP1110T010U	TRP1110T01TU	8x3 -3/8"x7/32" -1/2"x5/16"		20	0,68													
	TRP1110T01038S	TRP1110T01T38S	3/8" x 7/32"	06B1	20	0,68	TRP1110T010ASA35S	TRP1110T01TASA35S	ASA35	06C.1	20	0,68							
	TRP1110T01038D	TRP1110T01T38D		06B2	20	0,68	TRP1110T010ASA35D	TRP1110T01TASA35D		06C.2	20	0,68							
		TRP1110T01T38T		06B3	26	0,69		TRP1110T01TASA35T		06C.3	24,4	0,69	34	70	10	20	100	35	
	TRP1110T01012S	TRP1110T01T12S	1/2" x 5/16"	08B1	20	0,68	TRP1110T010ASA40S	TRP1110T01TASA40S	ASA40	08A.1	20	0,68							
	TRP1110T01012D	TRP1110T01T12D		08B2	20	0,68	TRP1110T010ASA40D	TRP1110T01TASA40D		08A.2	25	0,69							
		TRP1110T01T12T		08B3	34,5	0,71		TRP1110T01TASA40T		08A.3	36	0,71							
	TRP1110T02058S	TRP1110T02T58S	5/8" x 3/8"	10B1	22	0,72	TRP1110T020ASA50S	TRP1110T02TASA50S	ASA50	10A.1	22	0,71							
	TRP1110T02058D	TRP1110T02T58D		10B2	25	0,73	TRP1110T020ASA50D	TRP1110T02TASA50D		10A.2	30	0,74							
		TRP1110T02T58T		10B3	41,5	0,77		TRP1110T02TASA50T		10A.3	44,8	0,78							
	TRP1110T02034S	TRP1110T02T34S	3/4" x 7/16"	12B1	22	0,72	TRP1110T020ASA60S	TRP1110T02TASA60S	ASA60	12A.1	22	0,72	44	90	14	20	120	45	85
	TRP1110T02034D	TRP1110T02T34D		12B2	30	0,74		TRP1110T02TASA60D		12A.2	34,8	0,75							
		TRP1110T02T34T		12B3	49	0,79		TRP1110T02TASA60T		12A.3	57,6	0,83							
	TRP1110T0301S	TRP1110T03T1S	1" x 17 mm	16B1	25	0,77	TRP1110T030ASA80S	TRP1110T03TASA80S	ASA80	16A.1	25	0,76							
		TRP1110T03T1D		16B2	46	0,84		TRP1110T03TASA80D		16A.2	44,3	0,84							
								TRP1110T03TASA80T		16A.3	73,6	0,98							
	TRP1110T030114S	TRP1110T03T114S	1"1/4 x 3/4"	20B1	25	0,77	TRP1110T030ASA100S	TRP1110T03TASA100S	ASA100	20A.1	25	0,76	54	110	18,5	25	140	55	
								TRP1110T03TASA100D		20A.2	54	0,88							
	TRP1110T030112S	TRP1110T03T112S	1"1/2 x 1"	24B1	25	0,77	TRP1110T030ASA120S	TRP1110T03TASA120S	ASAS120	24A.1	25	0,76							
TRP1-111 NEWTON 50-210	TRP1111T010U	TRP1111T01TU	8x3 -3/8"x7/32" -1/2"x5/16"		20	0,68													
	TRP1111T01038S	TRP1111T01T38S	3/8" x 7/32"	06B1	20	0,68	TRP1111T010ASA35S	TRP1111T01TASA35S	ASA35	06C.1	20	0,76							
	TRP1111T01038D	TRP1111T01T38D		06B2	20	0,68	TRP1111T010ASA35D	TRP1111T01TASA35D		06C.2	20	0,76							
		TRP1111T01T38T		06B3	26	0,69		TRP1111T01TASA35T		06C.3	24,4	0,76	34	70	10	20	100	35	
	TRP1111T01012S	TRP1111T01T12S	1/2" x 5/16"	08B1	20	0,68	TRP1111T010ASA40S	TRP1111T01TASA40S	ASA40	08A.1	20	0,76							
	TRP1111T01012D	TRP1111T01T12D		08B2	20	0,68	TRP1111T010ASA40D	TRP1111T01TASA40D		08A.2	25	0,77							
		TRP1111T01T12T		08B3	34,5	0,7		TRP1111T01TASA40T		08A.3	36	0,79							
	TRP1111T02058S	TRP1111T02T58S	5/8" x 3/8"	10B1	22	0,71	TRP1111T020ASA50S	TRP1111T02TASA50S	ASA50	10A.1	22	0,79							
	TRP1111T02058D	TRP1111T02T58D		10B2	25	0,73	TRP1111T020ASA50D	TRP1111T02TASA50D		10A.2	30	0,82							
		TRP1111T02T58T		10B3	41,5	0,77		TRP1111T02TASA50T		10A.3	44,8	0,86							
	TRP1111T02034S	TRP1111T02T34S	3/4" x 7/16"	12B1	22	0,71	TRP1111T020ASA60S	TRP1111T02TASA60S	ASA60	12A.1	22	0,79	44	90	14	20	120	45	80
	TRP1111T02034D	TRP1111T02T34D		12B2	30	0,74		TRP1111T02TASA60D		12A.2	34,8	0,83							
		TRP1111T02T34T		12B3	49	0,79		TRP1111T02TASA60T		12A.3	57,6	0,91							
	TRP1111T0301S	TRP1111T03T1S	1" x 17 mm	16B1	25	0,77	TRP1111T030ASA80S	TRP1111T03TASA80S	ASA80	16A.1	25	0,84							
		TRP1111T03T1D		16B2	46	0,84		TRP1111T03TASA80D		16A.2	44,3	0,92							
								TRP1111T03TASA80T		16A.3	73,6	1,05							
	TRP1111T030114S	TRP1111T03T114S	1"1/4 x 3/4"	20B1	25	0,77	TRP1111T030ASA100S	TRP1111T03TASA100S	ASA100	20A.1	25	0,84	54	110	18,5	25	140	55	
								TRP1111T03TASA100D		20A.2	54	0,96							
	TRP1111T030112S	TRP1111T03T112S	1"1/2 x 1"	24B1	25	0,77	TRP1111T030ASA120S	TRP1111T03TASA120S	ASAS120	24A.1	25	0,84							
TRP1-115 NEWTON 30-175	TRP1115T010U	TRP1115T01TU	8x3 -3/8"x7/32" -1/2"x5/16"		20	0,73													
	TRP1115T01038S	TRP1115T01T38S	3/8" x 7/32"	06B1	20	0,73	TRP1115T010ASA35S	TRP1115T01TASA35S	ASA35	06C.1	20	0,73							
	TRP1115T01038D	TRP1115T01T38D		06B2	20	0,73	TRP1115T010ASA35D	TRP1115T01TASA35D		06C.2	20	0,73							
		TRP1115T01T38T		06B3	26	0,74		TRP1115T01TASA35T		06C.3	24,4	0,73	34	70	10	20	100	35	
	TRP1115T01012S	TRP1115T01T12S	1/2" x 5/16"	08B1	20	0,73	TRP1115T010ASA40S	TRP1115T01TASA40S	ASA40	08A.1	20	0,73							
	TRP1115T01012D	TRP1115T01T12D		08B2	20	0,73	TRP1115T010ASA40D	TRP1115T01TASA40D		08A.2	25	0,74							
		TRP1115T01T12T		08B3	34,5	0,75		TRP1115T01TASA40T		08A.3	36	0,76							
	TRP1115T02058S	TRP1115T02T58S	5/8" x 3/8"	10B1	22	0,76	TRP1115T020ASA50S	TRP1115T02TASA50S	ASA50	10A.1	22	0,76							
	TRP1115T02058D	TRP1115T02T58D		10B2	25	0,78	TRP1115T020ASA50D	TRP1115T02TASA50D		10A.2	30	0,79							
		TRP1115T02T58T		10B3	41,5	0,82		TRP1115T02TASA50T		10A.3	44,8	0,83							
	TRP1115T02034S	TRP1115T02T34S	3/4" x 7/16"	12B1	22	0,76	TRP1115T020ASA60S	TRP1115T02TASA60S	ASA60	12A.1	22	0,76	44	90	14	20	120	45	100
	TRP1115T02034D	TRP1115T02T34D		12B2	30	0,79		TRP1115T02TASA60D		12A.2	34,8	0,8							
		TRP1115T02T34T		12B3	49	0,84		TRP1115T02TASA60T		12A.3	57,6	0,88							
	TRP1115T0301S	TRP1115T03T1S	1" x 17 mm	16B1	25	0,82	TRP1115T030ASA80S	TRP1115T03TASA80S	ASA80	16A.1	25	0,81							
		TRP1115T03T1D		16B2	46	0,89		TRP1115T03TASA80D		16A.2	44,3	0,89							
								TRP1115T03TASA80T		16A.3	73,6	1,02							
	TRP1115T030114S	TRP1115T03T114S	1"1/4 x 3/4"	20B1	25	0,82	TRP1115T030ASA100S	TRP1115T03TASA100S	ASA100	20A.1	25	0,81	54	110	18,5	25	140	55	
								TRP1115T03TASA100D		20A.2	54	0,93							
	TRP1115T030112S	TRP1115T03T112S	1"1/2 x 1"	24B1	25	0,82	TRP1115T030ASA120S	TRP1115T03TASA120S	ASAS120	24A.1	25	0,81							
TRP1-118 NEWTON 30-175	TRP1118T010U	TRP1118T01TU	8x3 -3/8"x7/32" -1/2"x5/16"		20	0,76													
	TRP1118T01038S	TRP1118T01T38S	3/8" x 7/32"	06B1	20	0,76	TRP1118T010ASA35S	TRP1118T01TASA35S	ASA35	06C.1	20	0,76							
	TRP1118T01038D	TRP1118T01T38D		06B2	20	0,76	TRP1118T010ASA35D	TRP1118T01TASA35D		06C.2	20	0,76							
		TRP1118T01T38T		06B3	26	0,77		TRP1118T01TASA35T		06C.3	24,4	0,76	34	70	10	20	100	35	
	TRP1118T01012S	TRP1118T01T12S	1/2" x 5/16"	08B1	20	0,76	TRP1118T010ASA40S	TRP1118T01TASA40S	ASA40	08A.1	20	0,76							
	TRP1118T01012D	TRP1118T01T12D		08B2	20	0,76	TRP1118T010ASA40D	TRP1118T01TASA40D		08A.2	25	0,77							
		TRP1118T01T12T		08B3	34,5	0,78		TRP1118T01TASA40T		08A.3	36	0,79							
	TRP1118T02058S	TRP1118T02T58S	5/8" x 3/8"	10B1	22	0,79	TRP1118T020ASA50S	TRP1118T02TASA50S	ASA50	10A.1	22	0,79							
	TRP1118T02058D	TRP1118T02T58D		10B2	25	0,81	TRP1118T020ASA50D	TRP1118T02TASA50D		10A.2	30	0,82							
		TRP1118T02T58T		10B3	41,5	0,85		TRP1118T02TASA50T		10A.3	44,8	0,86							
	TRP1118T02034S	TRP1118T02T34S	3/4" x 7/16"	12B1	22	0,79	TRP1118T020ASA60S	TRP1118T02TASA60S	ASA60	12A.1	22	0,79	44	90	14	20	120	45	100
	TRP1118T02034D	TRP1118T02T34D		12B2	30	0,82		TRP1118T02TASA60D		12A.2	34,8	0,82							
		TRP1118T02T34T		12B3	49	0,87		TRP1118T02TASA60T		12A.3	57,6	0,9							
	TRP1118T0301S	TRP1118T03T1S	1" x 17 mm	16B1	25	0,85	TRP1118T030ASA80S	TRP1118T03TASA80S	ASA80	16A.1	25	0,84							
		TRP1118T03T1D		16B2	46	0,92		TRP1118T03TASA80D		16A.2	44,3	0,91							
								TRP1118T03TASA80T		16A.3	73,6	1,05							
	TRP1118T030114S	TRP1118T03T114S	1"1/4 x 3/4"	20B1	25	0,85	TRP1118T030ASA100S	TRP1118T03TASA100S	ASA100	20A.1	25	0,84	54	110	18,5	25	140	55	
								TRP1118T03TASA100D		20A.2	54	0,96							
	TRP1118T030112S	TRP1118T03T112S	1"1/2 x 1"	24B1	25	0,85	TRP1118T030ASA120S	TRP1118T03TASA120S	ASAS120	24A.1	25	0,84							

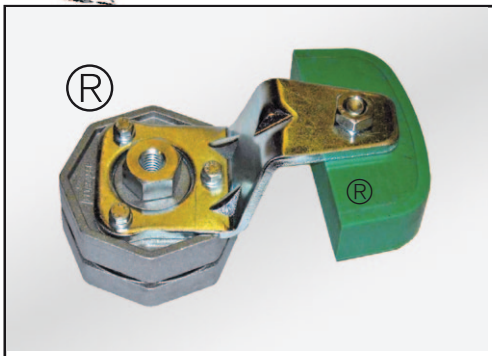

TRP2 210-218

Made in Italy ZETASASSI® Parma ITALY

Tendicatena automatici rotanti a molla TRP2 costituiti da due basi in una speciale lega di alluminio robustissima, con un carico di rottura di 440MPa, ed antigrippaggio, muniti di leva in acciaio zincato intercambiabile.
Grazie a guarnizioni interne ed esterne evitano infiltrazioni. Angolo utile di tensionatura 45° in entrambi i sensi di rotazione. Forniti di pattino tendicatena in polietilene 1'000'000 UHMW.

TRP2 automatic rotating spring-action chain tensioners consisting of two base elements in a special very sturdy antiseize aluminum alloy with tensile strength of 440MPa, equipped with interchangeable lever in galvanized steel. The internal and external gaskets prevent any infiltrations. Tensioning angle 45° in both directions of rotation. Equipped with chain tensioning shoe in polyethylene 1,000,000 UHMW.

Tendeurs de chaîne automatiques rotatifs à ressort TRP2 constitués de deux bases en alliage spécial d'aluminium extrêmement résistant avec charge de rupture de 440MPa et anti-grippage, avec levier en acier galvanisé interchangeable. L'imperméabilité aux infiltrations est assurée par des garnitures internes et externes. Angle utile de mise en tension de 45° dans les deux sens de rotation. Livrés avec patin tendeur de chaîne en polyéthylène 1'000'000 UHMW.

Tensores de cadena automáticos giratorios de muelle TRP2 constituidos por dos cuerpos de una aleación especial de aluminio súper resistente, con una carga de rotura de 440 MPa y antigripaje, dotados de palanca de acero galvanizado intercambiable. Gracias a juntas internas y externas evitan infiltraciones. Ángulo de tensión útil: 45° en ambos sentidos de rotación. Dotados de patín tensor de cadena de polietileno 1.000.000 UHMW.

NEWTON
TR2 210 120-480
TR2 218 120-480

Range
-25°+80°C

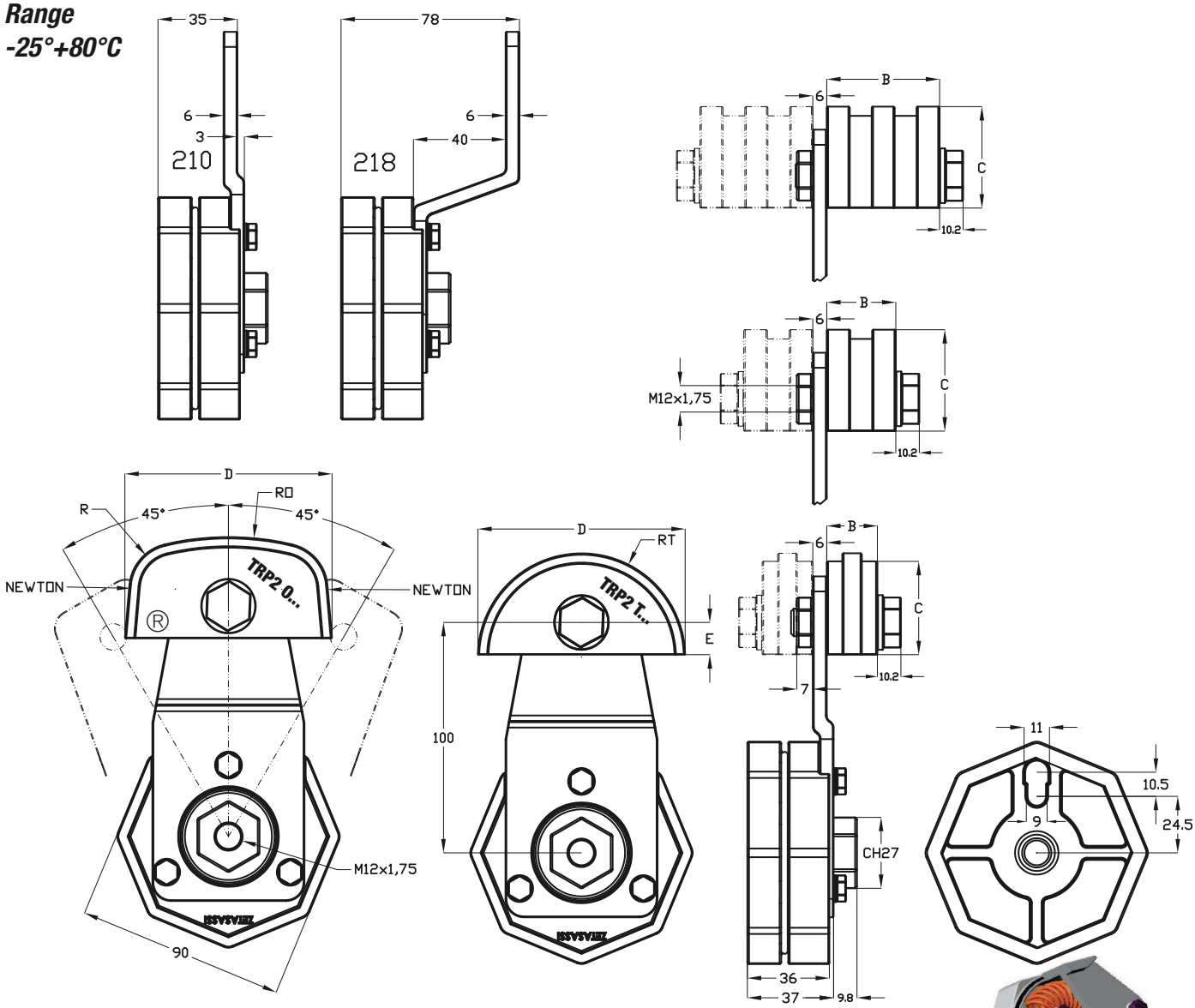

LEVE-PALANCAS LEVER-LEVIERS	NEWTON		
	15°	30°	45°
210	270	380	480
218	270	380	480

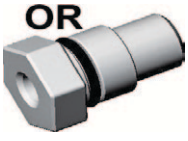

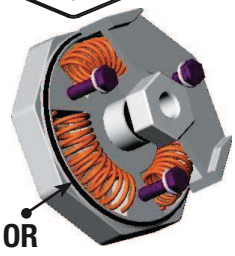

	CODE O	CODE T	PASSO CATENA / CHAIN PITCH / PASO DE LA CADENA / PAS DE LA CHAÎNE		B	Kg	CODE O	CODE T	PASSO CATENA / CHAIN PITCH / PASO DE LA CADENA / PAS DE LA CHAÎNE		B	Kg	C	D	E	R	RO	RT
TRP2-210 NEWTON 120-480	TRP2210T02058S	TRP2210T02T58S	5/8" x 3/8"	10B1	22	1,3	TRP2210T020ASA50S	TRP2210T02TASA50S	ASA50	10A.1	22	1,3	44	90	14	20	120	45
	TRP2210T02058D	TRP2210T02T58D		10B2	25	1,32	TRP2210T020ASA50D	TRP2210T02TASA50D		10A.2	30	1,33						
		TRP2210T02T58T		10B3	41,5	1,35		TRP2210T02TASA50T		10A.3	44,8	1,37						
	TRP2210T02034S	TRP2210T02T34S	3/4" x 7/16"	12B1	22	1,3	TRP2210T020ASA60S	TRP2210T02TASA60S	ASA60	12A.1	22	1,3						
	TRP2210T02034D	TRP2210T02T34D		12B2	30	1,32		TRP2210T02TASA60D		12A.2	34,8	1,33						
		TRP2210T02T34T		12B3	49	1,37		TRP2210T02TASA60T		12A.3	57,6	1,41						
	TRP2210T0301S	TRP2210T03T1S	1" x 17 mm	16B1	25	1,35	TRP2210T030ASA80S	TRP2210T03TASA80S	ASA80	16A.1	25	1,35	54	110	18.5	25	140	55
		TRP2210T03T1D		16B2	46	1,43		TRP2210T03TASA80D		16A.2	44,3	1,42						
								TRP2210T03TASA80T		16A.3	73,6	1,56						
	TRP2210T030114S	TRP2210T03T114S	1"1/4 x 3/4"	20B1	25	1,35	TRP2210T030ASA100S	TRP2210T03TASA100S	ASA100	20A.1	25	1,35						
								TRP2210T03TASA100D		20A.2	54	1,47						
								TRP2210T03TASA100T		20A.3	90	1,64						
	TRP2210T030112S	TRP2210T03T112S	1"1/2 x 1"	24B1	25	1,35	TRP2210T030ASA120S	TRP2210T03TASA120S	ASAS120	24A.1	25	1,35						
								TRP2210T03TASA120D		24A.2	70	1,54						
TRP2-218 NEWTON 120-480	TRP2218T02058S	TRP2218T02T58S	5/8" x 3/8"	10B1	22	1,33	TRP2218T020ASA50S	TRP2218T02TASA50S	ASA50	10A.1	22	1,33	44	90	14	20	120	45
	TRP2218T02058D	TRP2218T02T58D		10B2	25	1,35	TRP2218T020ASA50D	TRP2218T02TASA50D		10A.2	30	1,36						
		TRP2218T02T58T		10B3	41,5	1,39		TRP2218T02TASA50T		10A.3	44,8	1,4						
	TRP2218T02034S	TRP2218T02T34S	3/4" x 7/16"	12B1	22	1,33	TRP2218T020ASA60S	TRP2218T02TASA60S	ASA60	12A.1	22	1,33						
	TRP2218T02034D	TRP2218T02T34D		12B2	30	1,36		TRP2218T02TASA60D		12A.2	34,8	1,36						
		TRP2218T02T34T		12B3	49	1,41		TRP2218T02TASA60T		12A.3	57,6	1,44						
	TRP2218T0301S	TRP2218T03T1S	1" x 17 mm	16B1	25	1,39	TRP2218T030ASA80S	TRP2218T03TASA80S	ASA80	16A.1	25	1,38	54	110	18.5	25	140	55
		TRP2218T03T1D		16B2	46	1,46		TRP2218T03TASA80D		16A.2	44,3	1,45						
								TRP2218T03TASA80T		16A.3	73,6	1,59						
	TRP2218T030114S	TRP2218T03T114S	1"1/4 x 3/4"	20B1	25	1,39	TRP2218T030ASA100S	TRP2218T03TASA100S	ASA100	20A.1	25	1,38						
								TRP2218T03TASA100D		20A.2	54	1,5						
								TRP2218T03TASA100T		20A.3	90	1,67						
	TRP2218T030112S	TRP2218T03T112S	1"1/2 x 1"	24B1	25	1,39	TRP2218T030ASA120S	TRP2218T03TASA120S	ASAS120	24A.1	25	1,38						
								TRP2218T03TASA120D		24A.2	70	1,57						

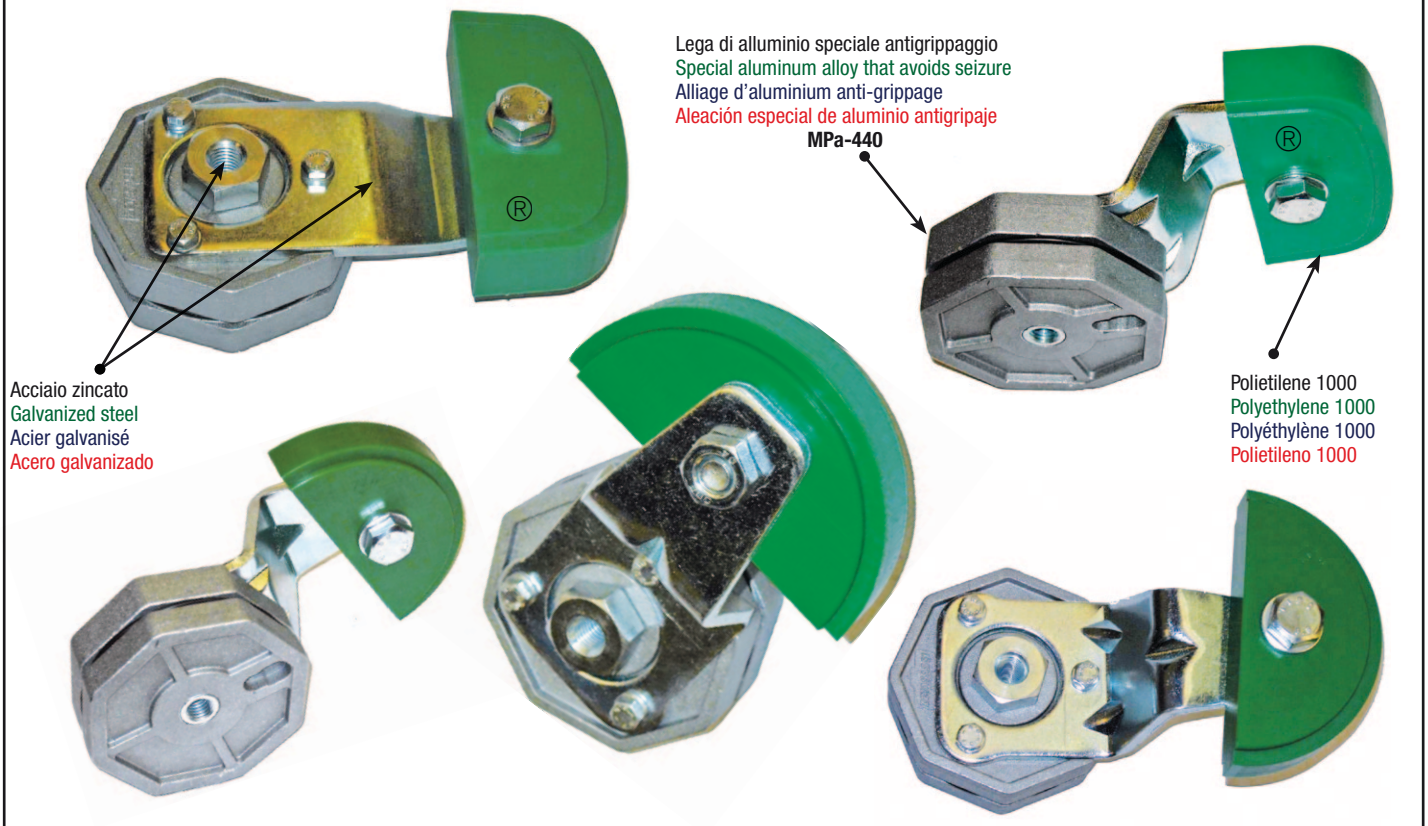

TR & KPAT

Made in Italy ZETASASSI® Parma ITALY

Tendicatena automatici rotanti a molla TRPAT, forniti di pattino tendicatena in polietilene 1'000'000 UHMW modello PAT.
TRPAT automatic rotating spring-action chain tensioners, equipped with chain tensioning shoe in polyethylene 1,000,000 UHMW model PAT.
Tendeurs de chaîne automatiques rotatifs à ressort TRPAT. Livrés avec patin tendeur de chaîne en polyéthylène 1'000'000 UHMW.
Tensores de cadena automáticos giratorios de muelle TRPAT, dotados de patín tensor de cadena de polietileno 1.000.000 UHMW modelo PAT.

NEWTON
TR1 110 50-200
TR1 111 50-210
TR1 115 30-175
TR1 118 30-175

NEWTON
TR2 210 120-480
TR2 218 120-480
TR2 227 120-380

Range
TR1+KPAT -25°+80°C
TR2+KPAT -25°+80°C

Lega di alluminio speciale antigrippaggio
Special aluminum alloy that avoids seizure
Alliage d'aluminium anti-grippage
Aleación especial de aluminio antigripaje
MPa-440

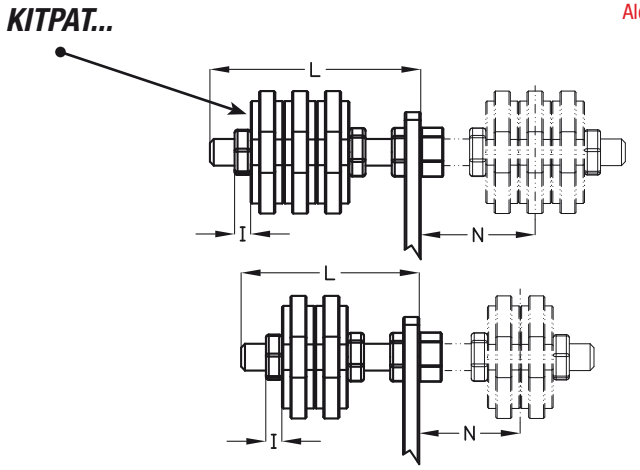

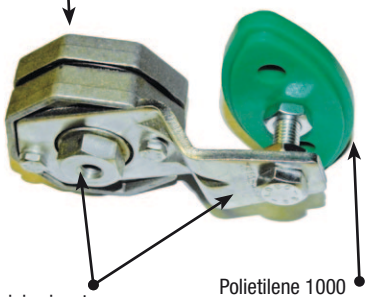

Acciaio zincato
Galvanized steel
Acier galvanisé
Acero galvanizado

Polietilene 1000
Polyethylene 1000
Polyéthylène 1000
Polietileno 1000

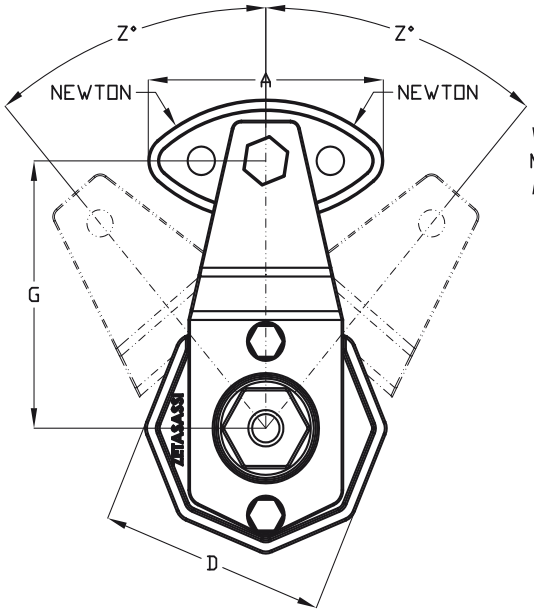

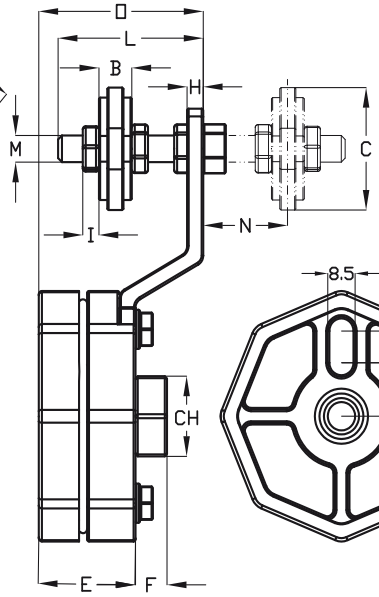

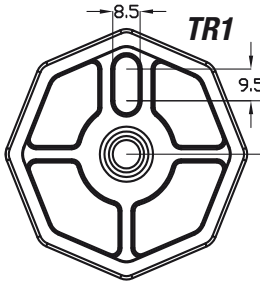

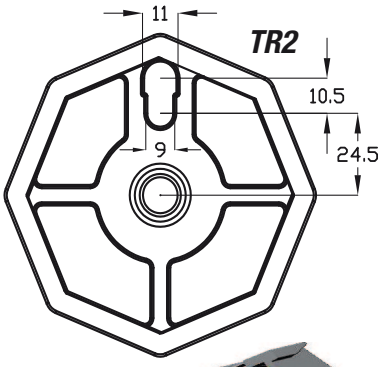

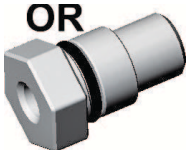

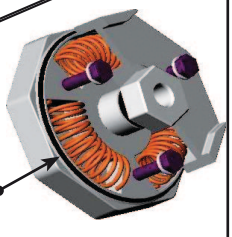

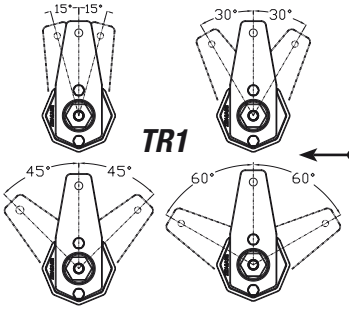

LEVE-PALANCAS LEVER-LEVIERS	NEWTON			
	15°	30°	45°	60°
110	55	85	130	200
111	60	90	140	210
115	30	60	110	175
118	30	60	110	175

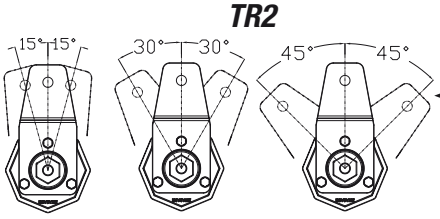

LEVE-PALANCAS LEVER-LEVIERS	NEWTON		
	15°	30°	45°
210	270	380	480
218	270	380	480
227	150	270	380

TR & KPAT

EXAMPLE COD: TR1115105 & KPAT12B2

Made in Italy ZETASASSI® Parma ITALY

COD TR1 110	COD TR1 111	COD TR1 115	COD TR1 118	COD TR2 210	COD TR2 218	COD TR2 227	COD KIT-PAT	PASSO CATENA / CHAIN PITCH / PASO DE LA CADENA / PAS DE LA CHAÎNE		A	B	C	I	L	M	KG + TR
TR111085	TR111185	X	X	X	X	X	KPAT38B1	3/8" x 7/32"	06B1	72,8	10,2	36,6	5	45	M8x1,25	0,05
							KPAT38B2		06B2					45		0,06
							KPAT38B3		06B3					55		0,08
TR1110105	TR1111105	TR1115105	TR1118105	TR2210105	TR2218105	X	KPAT12B1	1/2" x 5/16"	08B1	95,2	13,9	47,7	6	60	M10x1,5	0,1
							KPAT12B2		08B2					60		0,14
							KPAT12B3		08B3					70		0,18
TR1110105	TR1111105	TR1115105	TR1118105	TR2210105	TR2218105	X	KPAT58B1	5/8" x 3/8"	10B1	124,5	16,6	62,2	6	60	M10x1,5	0,14
							KPAT58B2		10B2					70		0,23
							KPAT58B3		10B3					80		0,31
TR1110125	TR1111125	TR1115125	TR1118125	TR2210125	TR2218105	TR2227125	KPAT34B1	3/4" x 7/16"	12B1	146,6	19,5	71,3	7	80	M12X1,75	0,24
							KPAT34B2		12B2					80		0,36
							KPAT34B3		12B3					100		0,49

EXAMPLE COD: TR1118105 & KPAT58B1

EXAMPLE COD: TR2218105 & KPAT34B3

D	70				90		
E	30				36		
F	9,8				12		
CH	24				27		
G	85	80	100	100	100	100	130
H	5	5	5	5	6	6	7
O	30	51	64	78	35	78	107
Z°	60°				45°		
NEWTON	50-200	50-210	30-175	30-175	120-480	120-480	120-380
Kg	0,59	0,59	0,64	0,66	1,17	1,2	1,48

N		N-MAX	N-MIN		
3/8"	KPAT38B1	29,9	28,9	27,9	5,1
	KPAT38B2	24,8	23,8	22,8	10,2
	KPAT38B3	29,7	28,7	27,7	15,3
1/2"	KPAT12B1	42,05	41,05	40,05	6,95
	KPAT12B2	35,1	34,1	33,1	13,9
	KPAT12B3	38,15	37,15	36,15	20,85
5/8"	KPAT58B1	40,7	39,7	38,7	8,3
	KPAT58B2	42,4	41,4	40,4	16,6
	KPAT58B3	44,1	43,1	42,1	24,9
3/4"	KPAT34B1	58,25	57,25	56,25	9,75
	KPAT34B2	48,5	47,5	46,5	19,5
	KPAT34B3	58,75	57,75	56,75	29,25

Per ordinare e scaricare i disegni cad giusti, seguite lo schema;
Esempio prima colonna, primo codice tenditore cod.: "TR11085" tenditore rotante foro diametro 8,5. Primo pattino nella colonna dei pattini KIT-PAT cod.:" KPAT38B1" pattino tendicatena 3/8"x7/32" semplice 06B1.
Questi due codici: TR11085 + KPAT38B1; formano il prodotto. Troverete i disegni cad nella pagina dedicata ai download oppure nelle pagine dedicate ai prodotti, nei nostri siti internet. Per ordinare o scaricare i disegni dovrete tenere i due codici separati.

To order and download the correct CAD drawings, follow the diagram;
Example of first column, first tensioner code, code: "TR11085" rotating tensioner with 8.5 diameter hole. First shoe in the shoe column KIT-PAT code:" KPAT38B1" chain tensioning shoe 3/8"x7/32" simple 06B1.
These two codes: TR11085 + KPAT38B1; make up the product. You will find the CAD drawings on the page devoted to downloads or on the pages detailing the products, on our websites. To order or download the drawings you must keep the two codes separate.

Pour commander et télécharger les dessins CAO corrects suivre le schéma:
Exemple première colonne, premier code tendeur: "TR11085" tendeur rotatif, orifice diamètre 8,5.
Premier patin dans la colonne des patins KIT-PAT. code: " KPAT38B1 patin tendeur de chaîne 3/8 "x 7/32" "simple 06B1.
Ces deux codes : TR11085 + KPAT38B1 forment le produit. Vous trouverez des dessins CAO sur la page relative aux téléchargements ou dans les pages relatives aux produits sur nos sites Web. Pour commander ou télécharger les dessins il faudra garder distincts les deux codes.

Para encargar y descargar los diseños CAD adecuados, sigan el esquema:
Ejemplo primera columna, primer código tensor cód.: "TR11085" tensor giratorio agujero diámetro 8,5. Primer patín en la columna de los patines KIT-PAT cód.:" KPAT38B1" patín tensor de cadena 3/8"x7/32" simple 06B1.
Estos dos códigos: TR11085 + KPAT38B1; forman el producto. Encontrarán los diseños CAD en la página dedicada a las descargas o bien en las páginas dedicadas a los productos, en nuestros sitios de Internet. Para encargar o descargar los diseños tendrán que mantener los dos códigos separados.

Acciaio zincato
Galvanized steel
Acier galvanisé
Acero galvanizado

Lega di alluminio speciale antigrippaggio
Special aluminum alloy that avoids seizure
Alliage d'aluminium anti-grippage
Aleación especial de aluminio antigripaje
MPa-440

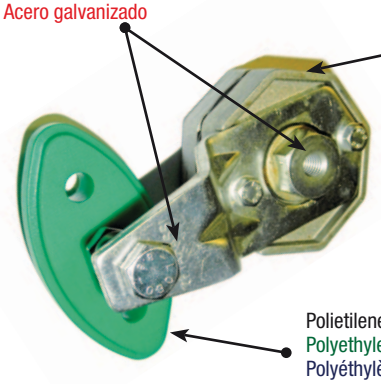

Polietilene 1000
Polyethylene 1000
Polyéthylène 1000
Polietileno 1000

TR1PU

Tendicinghia automatici rotanti a molla TR1PU costituiti da due basi in una speciale lega di alluminio robustissima, con un carico di rottura di 440MPa, ed antigrippaggio, muniti di leva in acciaio zincato intercambiabile.
Grazie a guarnizioni interne ed esterne evitano infiltrazioni. Angolo utile di tensionatura 60° in entrambi i sensi di rotazione. Forniti di rullo tendicinghia folle, compreso di cuscinetti a doppia schermatura.

TR1PU automatic rotating spring-action belt tensioners consisting of two base elements in a special, very sturdy, antiseize aluminum alloy with tensile strength of 440MPa, equipped with interchangeable lever in galvanized steel. The internal and external gaskets prevent any infiltrations. Tensioning angle 60° in both directions of rotation. Equipped with idle belt tensioner roller with double-shielded bearings.

Tendeurs de courroie automatiques rotatifs à ressort TR1PU constitués de deux bases en alliage spécial d'aluminium extrêmement résistant avec charge de rupture de 440MPa et anti-grippage, avec levier en acier galvanisé interchangeable. L'imperméabilité aux infiltrations est assurée par des garnitures internes et externes.
Angle utile de mise en tension de 60° dans les deux sens de rotation. Livrés avec galet tendeur (de courroie) libre avec roulements à double blindage.

Tensores de correa automáticos giratorios de muelle TR1PU constituidos por dos cuerpos de una aleación especial de aluminio súper resistente, con una carga de rotura de 440 MPa y antigripaje, dotados de palanca de acero galvanizado intercambiable. Gracias a juntas internas y externas evitan infiltraciones. Ángulo de tensión útil: 60° en ambos sentidos de rotación. Dotados de rodillo tensor de correa, con rodamientos de doble blindaje.

NEWTON
TR1 110 50-200
TR1 111 50-210
TR1 115 30-175
TR1 118 30-175

Range
-20°+110°C (AC-AL)
-20°+100°C (NY)

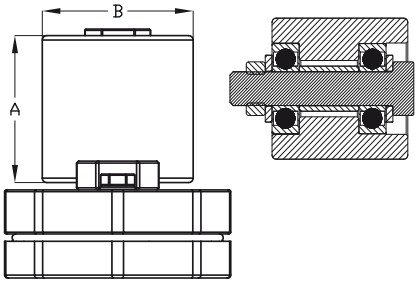

PU	NY	AL	AC
RULLI TENDICINGHIA	NYLON	ALLUMINIO	ACCIAIO ZINCATO
IDLER ROLLERS	NYLON	ALUMINUM	GALVANIZED STEEL
GALETS DE TENSION	NYLON	ALUMINIUM	ACIER GALVANISÉ
ROD. TENSORES CORREA	NAILON	ALUMINIO	ACERO GALVANIZADO

Su richiesta rulli tendicinghia in altri materiali o dimensioni.
On request, the belt tensioning rollers can be supplied in different materials or dimensions.
Possibilité de galets de tension dans d'autres matériaux ou dimensions sur commande.
A petición, rodillos tensores de correa en otros materiales o dimensiones.

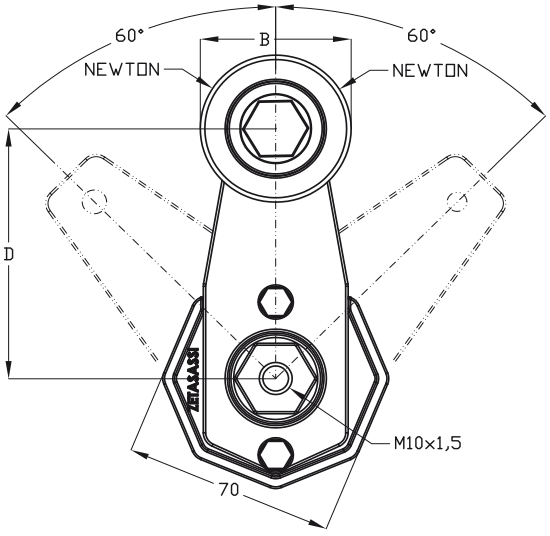

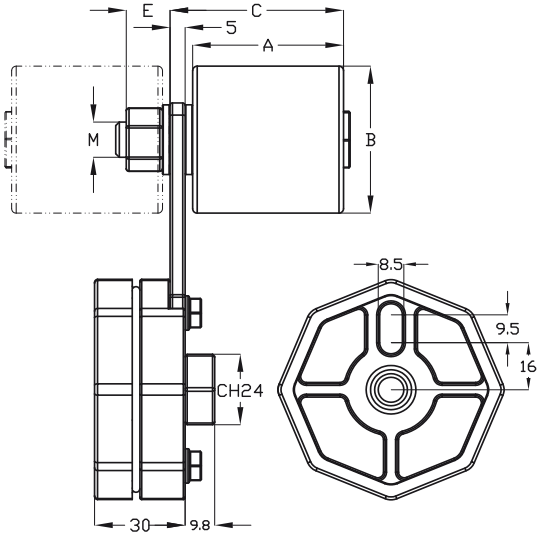

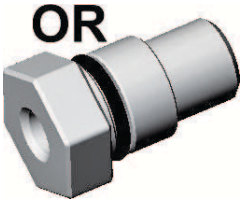

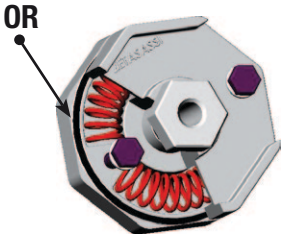

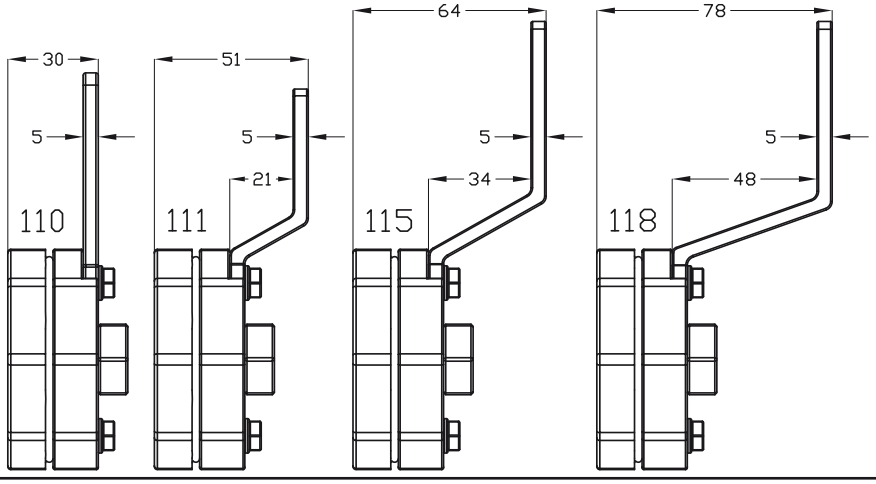

PU	COD	NEWTON MIN	NEWTON MAX	A	Ø B	C	D	E	M	MAT	Kg
				TR1 PU 110							
Ø30 L35	TR1PU1103035AC	50	200	35	30	42,5	85	9,5	M8x1,25 45	AC	0,73
	TR1PU1103035AL									AL	0,68
	TR1PU1103035NY									NY	0,66
Ø40 L45	TR1PU1104045NY			45	40	56	85	12	M10x1.5 60	NY	0,77
Ø50 L50	TR1PU1105050AC			50	50	57,5	85	14,5	M12x1,75 70	AC	1,23
	TR1PU1105050AL									AL	0,93
	TR1PU1105050NY									NY	0,83
Ø60 L60	TR1PU1106060AC			60	60	67,5	85	14,5	M12x1,75 80	AC	1,74
	TR1PU1106060AL									AL	1,14
	TR1PU1106060NY									NY	0,88
Ø80 L80	TR1PU1108080AC			80	80	87,5	85	14,5	M12x1,75 80	AC	3,3
	TR1PU1108080AL									AL	1,75
	TR1PU1108080NY									NY	1,22
Ø80 L90	TR1PU1108090AC			90	80	97,5	85	14,5	M12x1,75 110	AC	3,74
	TR1PU1108090AL									AL	1,92
	TR1PU1108090NY									NY	1,31
				TR1 PU 111							
Ø30 L35	TR1PU1113035AC	50	210	35	30	42,5	80	9,5	M8x1,25 45	AC	0,73
	TR1PU1113035AL									AL	0,68
	TR1PU1113035NY									NY	0,66
Ø40 L45	TR1PU1114045NY			45	40	56	80	12	M10x1.5 60	NY	0,77
Ø50 L50	TR1PU1115050AC			50	50	57,5	80	14,5	M12x1,75 70	AC	1,23
	TR1PU1115050AL									AL	0,92
	TR1PU1115050NY									NY	0,83
Ø60 L60	TR1PU1116060AC			60	60	67,5	80	14,5	M12x1,75 80	AC	1,73
	TR1PU1116060AL									AL	1,14
	TR1PU1116060NY									NY	0,88
Ø80 L80	TR1PU1118080AC			80	80	87,5	80	14,5	M12x1,75 80	AC	3,3
	TR1PU1118080AL									AL	1,75
	TR1PU1118080NY									NY	1,22
Ø80 L90	TR1PU1118090AC			90	80	97,5	80	14,5	M12x1,75 110	AC	3,74
	TR1PU1118090AL									AL	1,92
	TR1PU1118090NY									NY	1,31
				TR1 PU 115							
Ø40 L45	TR1PU1154045NY	30	175	45	40	56	100	12	M10x1.5 60	NY	0,82
Ø50 L50	TR1PU1155050AC			50	50	57,5	100	14,5	M12x1,75 70	AC	1,28
	TR1PU1155050AL									AL	0,97
	TR1PU1155050NY									NY	0,88
Ø60 L60	TR1PU1156060AC			60	60	67,5	100	14,5	M12x1,75 80	AC	1,78
	TR1PU1156060AL									AL	1,19
	TR1PU1156060NY									NY	0,93
Ø80 L80	TR1PU1158080AC			80	80	87,5	100	14,5	M12x1,75 80	AC	3,35
	TR1PU1158080AL									AL	1,8
	TR1PU1158080NY									NY	1,27
Ø80 L90	TR1PU1158090AC			90	80	97,5	100	14,5	M12x1,75 110	AC	3,79
	TR1PU1158090AL									AL	1,97
	TR1PU1158090NY									NY	1,36
				TR1 PU 118							
Ø40 L45	TR1PU1184045NY	30	175	45	40	56	100	12	M10x1.5 60	NY	0,84
Ø50 L50	TR1PU1185050AC			50	50	57,5	100	14,5	M12x1,75 70	AC	1,31
	TR1PU1185050AL									AL	1
	TR1PU1185050NY									NY	0,9
Ø60 L60	TR1PU1186060AC			60	60	67,5	100	14,5	M12x1,75 80	AC	1,81
	TR1PU1186060AL									AL	1,21
	TR1PU1186060NY									NY	0,96
Ø80 L80	TR1PU1188080AC			80	80	87,5	100	14,5	M12x1,75 80	AC	3,38
	TR1PU1188080AL									AL	1,82
	TR1PU1188080NY									NY	1,3
Ø80 L90	TR1PU1188090AC			90	80	97,5	100	14,5	M12x1,75 110	AC	3,82
	TR1PU1188090AL									AL	2
	TR1PU1188090NY									NY	1,39

Lega di alluminio speciale antigrippaggio
Special aluminum alloy that avoids seizure
Alliage d'aluminium anti-grippage
Aleación especial de aluminio antigripaje
MPa-440

Acciaio zincato
Galvanized steel
Acier galvanisé
Acero galvanizado

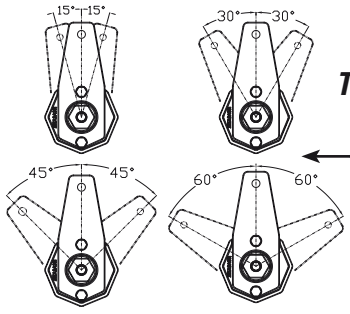

TR1

LEVE-PALANCAS LEVER-LEVIERS	NEWTON 15°	30°	45°	60°
110	55	85	130	200
111	60	90	140	210
115	30	60	110	175
118	30	60	110	175

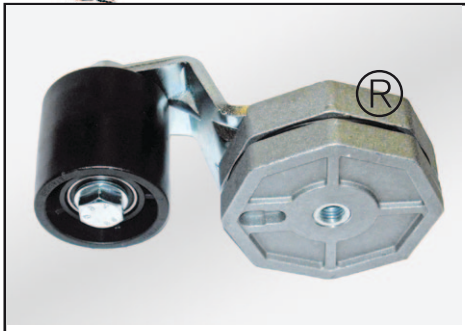

TR2PU

Made in Italy ZETASASSI® Parma ITALY

Tendicinghia automatici rotanti a molla TR2PU costituiti da due basi in una speciale lega di alluminio robustissima, con un carico di rottura di 440MPa, ed antigrippaggio, muniti di leva in acciaio zincato intercambiabile. Grazie a guarnizioni interne ed esterne evitano infiltrazioni. Angolo utile di tensionatura 45° in entrambi i sensi di rotazione. Forniti di rullo tendicinghia folle, compreso di cuscinetti a doppia schermatura.

TR2PU automatic rotating spring-action belt tensioners consisting of two base elements in a special, very sturdy, antiseize aluminum alloy with tensile strength of 440MPa, equipped with interchangeable lever in galvanized steel. The internal and external gaskets prevent any infiltrations. Tensioning angle 45° in both directions of rotation. Equipped with idle belt tensioner roller with double-shielded bearings.

Tendeurs de courroie automatiques rotatifs à ressort TR2PU constitués de deux bases en alliage spécial d'aluminium extrêmement résistant avec charge de rupture de 440MPa et anti-grippage, avec levier en acier galvanisé interchangeable. L'imperméabilité aux infiltrations est assurée par des garnitures internes et externes.

Angle utile de mise en tension de 45° dans les deux sens de rotation. Livrés avec galet tendeur (de courroie) libre avec roulements à double blindage.

Tensores de correa automáticos giratorios de muelle TR2PU constituidos por dos cuerpos de una aleación especial de aluminio súper resistente, con una carga de rotura de 440 MPa y antigripaje, dotados de palanca de acero galvanizado intercambiable. Gracias a juntas internas y externas evitan infiltraciones. Ángulo de tensión útil: 45° en ambos sentidos de rotación. Dotados de rodillo tensor de correa, con rodamientos de doble blindaje.

NEWTON
TR2 210 120-480
TR2 218 120-480
TR2 227 120-380

Range
-20°+110°C (AC-AL)
-20°+100°C (NY)

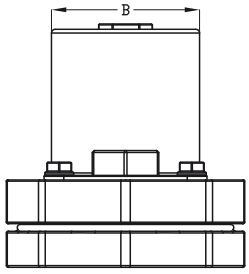

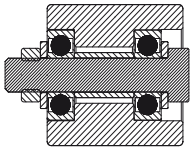

PU	NY	AL	AC
RULLI TENDICINGHIA	NYLON	ALLUMINIO	ACCIAIO ZINCATO
IDLER ROLLERS	NYLON	ALUMINUM	GALVANIZED STEEL
GALETS DE TENSION	NYLON	ALUMINIUM	ACIER GALVANISÉ
ROD. TENSORES CORREA	NAILON	ALUMINIO	ACERO GALVANIZADO

Su richiesta rulli tendicinghia in altri materiali o dimensioni.
On request, the belt tensioning rollers can be supplied in different materials or dimensions.
Possibilité de galets de tension dans d'autres matériaux ou dimensions sur commande.
A petición, rodillos tensores de correa en otros materiales o dimensiones.

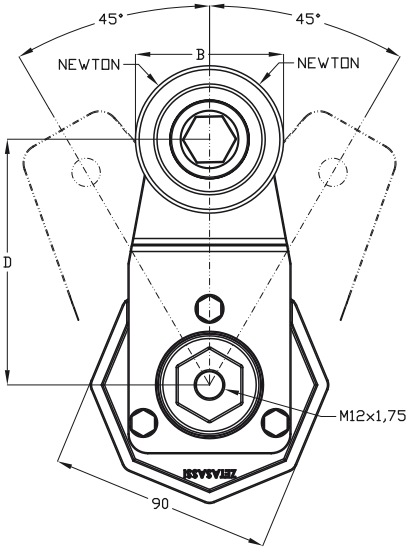

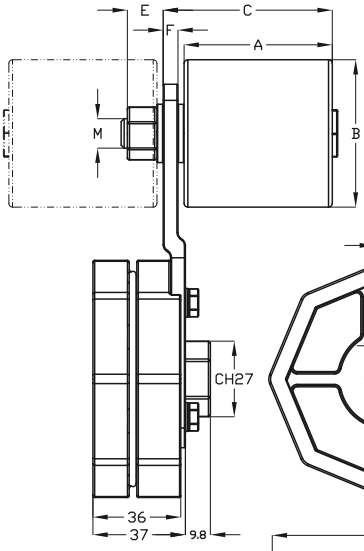

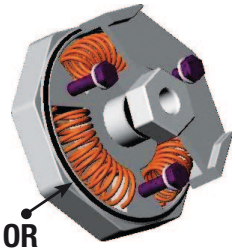

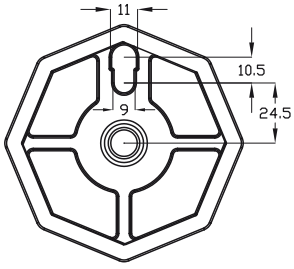

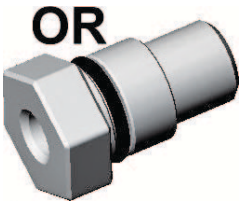

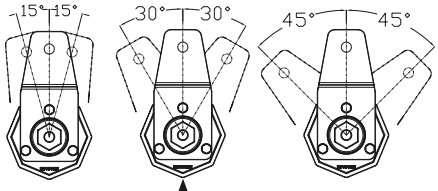

LEVE-PALANCAS LEVER-LEVIERS	NEWTON		
	15°	30°	45°
210	270	380	480
218	270	380	480
227	150	270	380

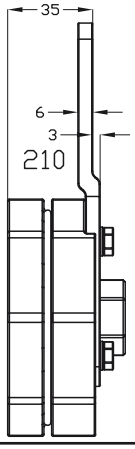

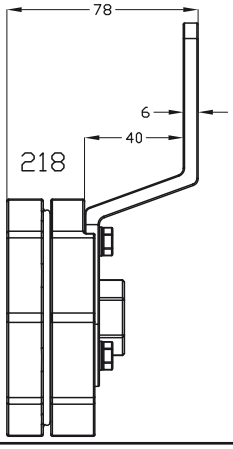

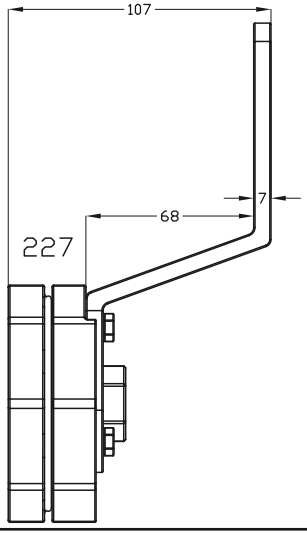

	COD	NEWTON MIN	NEWTON MAX	A	ØB	C	D	E	F	M	MAT	Kg
					TR2 PU 210							
Ø40 L45	TR2PU2104045NY	120	480	45	40	57	100	12	6	M10x1,5 65	NY	1,35
Ø50 L50	TR2PU2105050AC			50	50	58,5	100	14,5	6	M12x1,75 70	AC	1,82
	TR2PU2105050AL										AL	1,51
	TR2PU2105050NY										NY	1,41
Ø60 L60	TR2PU2106060AC			60	60	68,5	100	14,5	6	M12x1,75 80	AC	2,32
	TR2PU2106060AL										AL	1,72
	TR2PU2106060NY										NY	1,47
Ø80 L80	TR2PU2108080AC			80	80	88,5	100	14,5	6	M12x1,75 85	AC	3,88
	TR2PU2108080AL										AL	2,33
	TR2PU2108080NY										NY	1,81
Ø80 L90	TR2PU2108090AC			90	80	98,5	100	14,5	6	M12x1,75 110	AC	4,33
	TR2PU2108090AL										AL	2,51
	TR2PU2108090NY										NY	1,9
					TR2 PU 218							
Ø40 L45	TR2PU2184045NY	120	480	45	40	57	100	12	6	M10x1,5 65	NY	1,38
Ø50 L50	TR2PU2185050AC			50	50	58,5	100	14,5	6	M12x1,75 70	AC	1,85
	TR2PU2185050AL										AL	1,54
	TR2PU2185050NY										NY	1,44
Ø60 L60	TR2PU2186060AC			60	60	68,5	100	14,5	6	M12x1,75 80	AC	2,35
	TR2PU2186060AL										AL	1,75
	TR2PU2186060NY										NY	1,5
Ø80 L80	TR2PU2188080AC			80	80	88,5	100	14,5	6	M12x1,75 85	AC	3,92
	TR2PU2188080AL										AL	2,36
	TR2PU2188080NY										NY	1,84
Ø80 L90	TR2PU2188090AC			90	80	98,5	100	14,5	6	M12x1,75 110	AC	4,36
	TR2PU2188090AL										AL	2,54
	TR2PU2188090NY										NY	1,93
					TR2 PU 227							
Ø50 L50	TR2PU2275050AC	120	380	50	50	59,5	130	14,5	7	M12x1,75 70	AC	2,13
	TR2PU2275050AL										AL	1,82
	TR2PU2275050NY										NY	1,72
Ø60 L60	TR2PU2276060AC			60	60	69,5	130	14,5	7	M12x1,75 80	AC	2,63
	TR2PU2276060AL										AL	2,03
	TR2PU2276060NY										NY	1,78
Ø80 L80	TR2PU2278080AC			80	80	89,5	130	14,5	7	M12x1,75 85	AC	4,19
	TR2PU2278080AL										AL	2,64
	TR2PU2278080NY										NY	2,12
Ø80 L90	TR2PU2278090AC			90	80	99,5	130	14,5	7	M12x1,75 110	AC	4,63
	TR2PU2278090AL										AL	2,81
	TR2PU2278090NY										NY	2,21

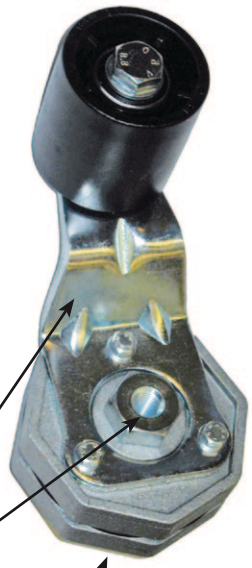

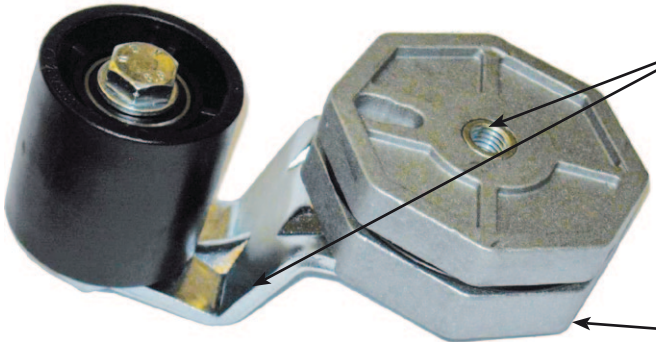

Acciaio zincato
Galvanized steel
Acier galvanisé
Acero galvanizado

Lega di alluminio speciale antigrippaggio
Special aluminum alloy that avoids seizure
Alliage d'aluminium anti-grippage
Aleación especial de aluminio antigripaje
MPa-440

TR1PUG

Made in Italy ZETASASSI® Parma ITALY

Tendicinghia automatici rotanti a molla TR1PUG costituiti da due basi in una speciale lega di alluminio robustissima, con un carico di rottura di 440MPa, ed antigrippaggio, muniti di leva in acciaio zincato intercambiabile. Grazie a guarnizioni interne ed esterne evitano infiltrazioni. Angolo utile di tensionatura 60° in entrambi i sensi di rotazione. Forniti di puleggia tendicinghia folle a gola tipo A, in materiale plastico PA6 compresa di cuscinetti a doppia schermatura.

TR1PUG automatic rotating spring-action belt tensioners consisting of two base elements in a special, very sturdy, antiseize aluminum alloy with tensile strength of 440MPa, equipped with interchangeable lever in galvanized steel. The internal and external gaskets prevent any infiltrations. Tensioning angle 60° in both directions of rotation. Equipped with idle belt tensioner sheave with rim type A in PA6 plastic material with double shielded bearings.

Tendeurs de courroie automatiques rotatifs à ressort TR1PUG constitués de deux bases en alliage spécial d'aluminium extrêmement résistant avec charge de rupture de 440MPa et anti-grippage, avec levier en acier galvanisé interchangeable. L'imperméabilité aux infiltrations est assurée par des garnitures internes et externes. Angle utile de mise en tension de 60° dans les deux sens de rotation. Livrés avec une poulie libre (tendeur de courroie) à gorge de type A en plastique PA6 avec roulements à double blindage.

Tensores de correa automáticos giratorios de muelle TR1PUG constituidos por dos cuerpos de una aleación especial de aluminio súper resistente, con una carga de rotura de 440 MPa y antigripaje, dotados de palanca de acero galvanizado intercambiable. Gracias a juntas internas y externas evitan infiltraciones. Ángulo de tensión útil: 60° en ambos sentidos de rotación. Dotados de polea loca tensora de correa de garganta tipo A, de material plástico PA6 dotada de rodamientos de doble blindaje.

NEWTON
TR1 110 50-200
TR1 111 50-210
TR1 115 30-175
TR1 118 30-175

Range
-20°+100°C (NY)

PUG	*NY*
PULEGGIA A/SPA	*NYLON*
PULLEY A/SPA	*NYLON*
POULIE A/SPA	*NYLON*
POLEA A/SPA	*NAILON*

Su richiesta pulegge folli in altri materiali o dimensioni.
On request, the belt tensioning rollers can be supplied in different materials or dimensions.
Possibilité de galets de tension dans d'autres matériaux ou dimensions sur commande.
A petición, **poleas locas** en otros materiales o dimensiones.

OR

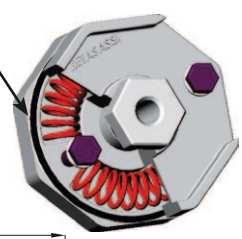

OR

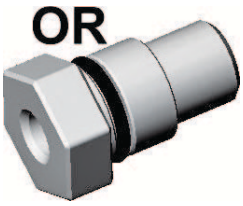

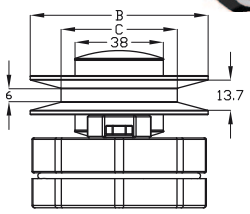

TAPPI DI PROTEZIONE
PROTECTION CAPS
BOUCHONS DE PROTECTION
TAPONES DE PROTECCIÓN

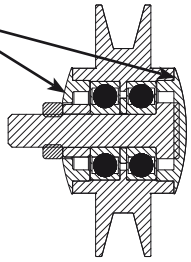

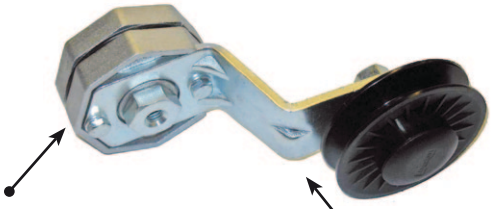

Lega di alluminio speciale antigrippaggio
Special aluminum alloy that avoids seizure
Alliage d'aluminium anti-grippage
Aleación especial de aluminio antigripaje
MPa-440

Acciaio zincato
Galvanized steel
Acier galvanisé
Acero galvanizado

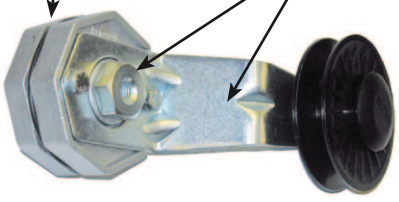

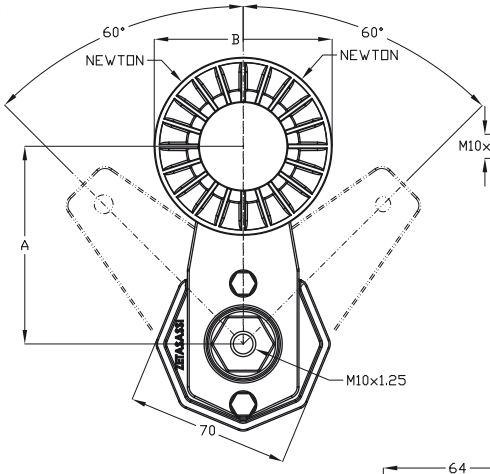

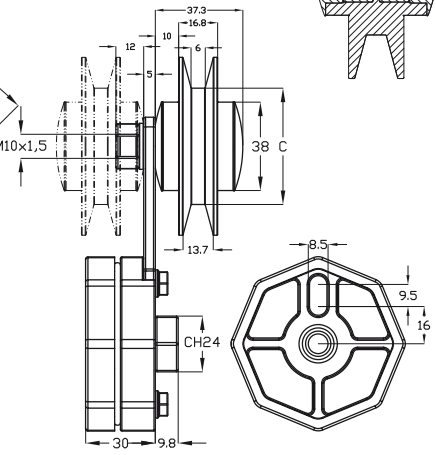

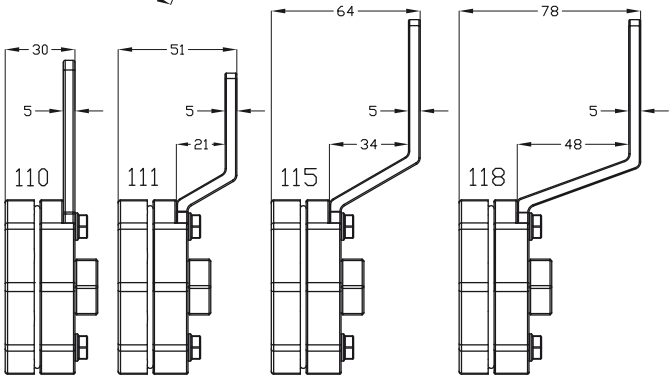

COD	NEWTON MIN	NEWTON MAX	A	B (Ø)	C (Ø)	Kg
TR1110PUG3	50	200	85	76,5	50	0,76
TR1110PUG4				102	75,4	0,79
TR1111PUG3	50	210	80	76,5	50	0,76
TR1111PUG4				102	75,4	0,78
TR1115PUG3	30	175	100	76,5	50	0,81
TR1115PUG4				102	75,4	0,83
TR1118PUG3	30	175	100	76,5	50	0,84
TR1118PUG4				102	75,4	0,86

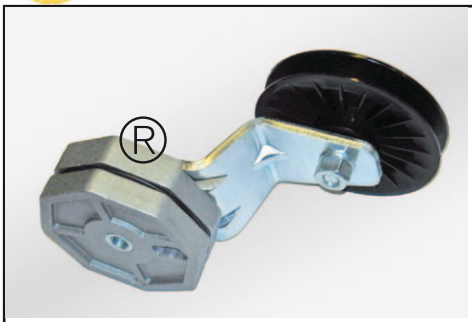

TR2PUG

Tendicinghia automatici rotanti a molla TR1PUG costituiti da due basi in una speciale lega di alluminio robustissima, con un carico di rottura di 440MPa, ed antigrippaggio, muniti di leva in acciaio zincato intercambiabile. Grazie a guarnizioni interne ed esterne evitano infiltrazioni. Angolo utile di tensionatura 60° in entrambi i sensi di rotazione. Forniti di puleggia tendicinghia folle a gola tipo A, in materiale plastico PA6 compresa di cuscinetti a doppia schermatura.

TR1PUG automatic rotating spring-action belt tensioners consisting of two base elements in special, very sturdy, antiseize aluminum alloy with tensile strength of 440MPa, equipped with interchangeable lever in galvanized steel. The internal and external gaskets prevent any infiltrations. Tensioning angle 60° in both directions of rotation. Equipped with idle belt tensioner sheave type A in PA6 plastic material with double shielded bearings.

Tendeurs de courroie automatiques rotatifs à ressort TR1PUG constitués de deux bases en alliage spécial d'aluminium extrêmement résistant avec charge de rupture de 440MPa et anti-grippage, avec levier en acier galvanisé interchangeable. L'imperméabilité aux infiltrations est assurée par des garnitures internes et externes. Angle utile de mise en tension de 60° dans les deux sens de rotation. Livrés avec une poulie libre (tendeur de courroie) à gorge de type A en plastique PA6 avec roulements à double blindage.

Tensores de correa automáticos giratorios de muelle TR1PUG constituidos por dos cuerpos de una aleación especial de aluminio súper resistente, con una carga de rotura de 440 MPa y antigripaje, dotados de palanca de acero galvanizado intercambiable. Gracias a juntas internas y externas evitan infiltraciones. Ángulo de tensión útil: 60° en ambos sentidos de rotación. Dotados de polea loca tensora de correa de garganta tipo A, de material plástico PA6 dotada de rodamientos de doble blindaje.

NEWTON
TR2 210 120-480
TR2 218 120-480
TR2 227 120-380

Range
-20°+100°C (NY)

PUG	NY
PULEGGIA A/SPA	NYLON
PULLEY A/SPA	NYLON
POULIE A/SPA	NYLON
POLEA A/SPA	NAILON

Su richiesta pulegge folli in altri materiali o dimensioni.
On request, the belt tensioning rollers can be supplied in different materials or dimensions.
Possibilité de galets de tension dans d'autres matériaux ou dimensions sur commande.
A petición, **poleas locas** en otros materiales o dimensiones.

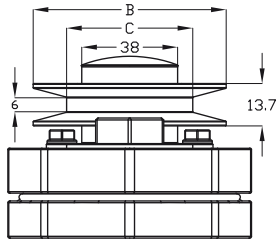

TAPPI DI PROTEZIONE
PROTECTION CAPS
BOUCHONS DE PROTECTION
TAPONES DE PROTECCIÓN

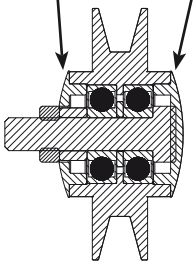

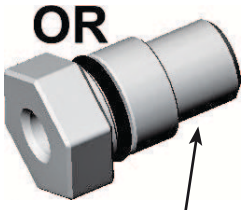

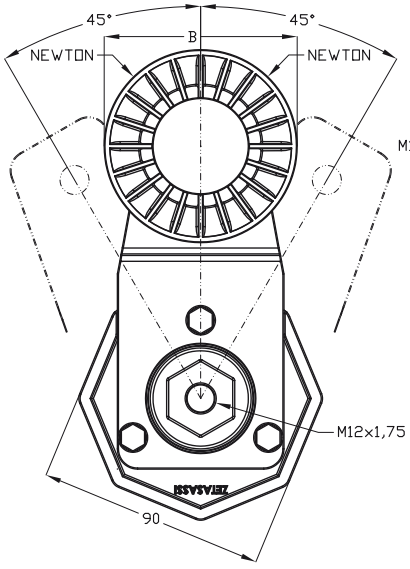

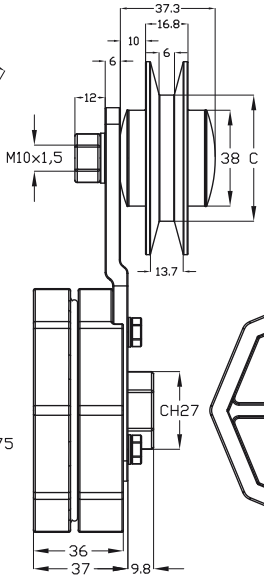

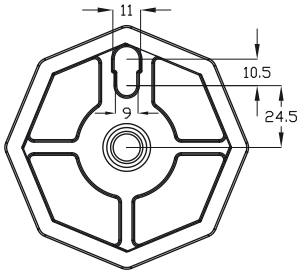

Acciaio zincato
Galvanized steel
Acier galvanisé
Acero galvanizado

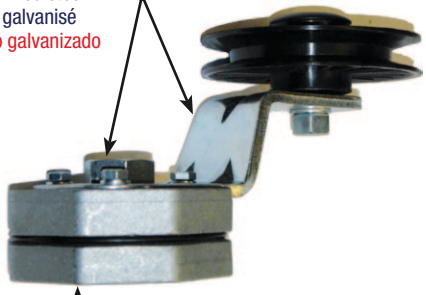

Lega di alluminio speciale antigrippaggio
Special aluminum alloy that avoids seizure
Alliage d'aluminium anti-grippage
Aleación especial de aluminio antigripaje
MPa-440

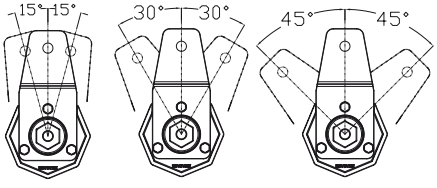

LEVE-PALANCAS LEVER-LEVIERS	NEWTON		
	15°	30°	45°
210	270	380	480
218	270	380	480

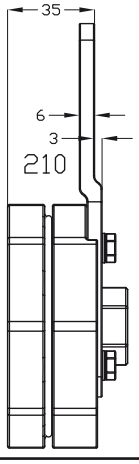

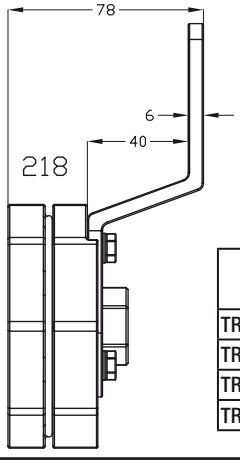

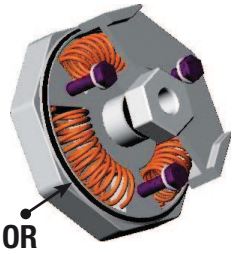

COD	NEWTON		B (Ø)	C (Ø)	Kg
	MIN	MAX			
TR2210PUG3	120	480	76,5	50	1,35
TR2210PUG4			102	75,4	1,37
TR2218PUG3			76,5	50	1,38
TR2218PUG4			102	75,4	1,4

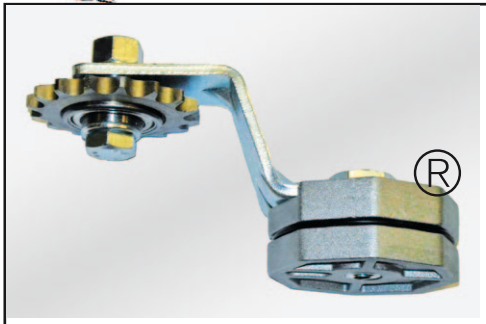

TRR1AC

Made in Italy ZETASASSI® Parma ITALY

Tendicatena automatici rotanti a molla TRR1AC costituiti da due basi in una speciale lega di alluminio robustissima, con un carico di rottura di 440MPa, ed antigrippaggio, muniti di leva in acciaio zincato intercambiabile. Grazie a guarnizioni interne ed esterne evitano infiltrazioni. Angolo utile di tensionatura 60° in entrambi i sensi di rotazione. Forniti di pignone tendicatena folle e cuscinetti con doppia schermatura modello AC.

TRR1AC automatic rotating spring-action chain tensioners consisting of two base elements in a special, very sturdy, antiseize aluminum alloy with tensile strength of 440MPa, equipped with interchangeable lever in galvanized steel. The internal and external gaskets prevent any infiltrations. Tensioning angle 60° in both directions of rotation. Equipped with idle chain tensioner pinion and double shielded bearings model AC.

Tendeurs de chaîne automatiques rotatifs à ressort TRR1AC constitués de deux bases en alliage spécial d'aluminium extrêmement résistant avec charge de rupture de 440MPa et anti-grippage, avec levier en acier galvanisé interchangeable. L'imperméabilité aux infiltrations est assurée par des garnitures internes et externes. Angle utile de mise en tension de 60° dans les deux sens de rotation. Livrés avec pignon tendeur de chaîne libre avec roulements à double blindage modèle AC.

Tensores de cadena automáticos giratorios de muelle TRR1AC constituidos por dos cuerpos de una aleación especial de aluminio súper resistente, con una carga de rotura de 440 MPa y antigripaje, dotados de palanca de acero galvanizado intercambiable. Gracias a juntas internas y externas evitan infiltraciones. Ángulo de tensión útil: 60° en ambos sentidos de rotación. Dotados de piñón tensor de cadena y rodamientos con doble blindaje modelo AC.

NEWTON
TR1 110 50-200
TR1 111 50-210
TR1 115 30-175
TR1 118 30-175

Range
-20°+110°C (NY)

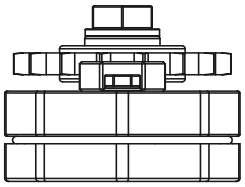

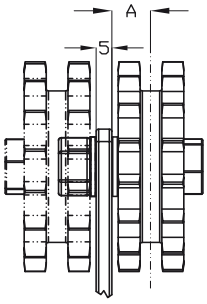

mod.AC

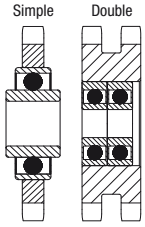

Su richiesta: dentature, cuscinetti, Newton, differenti.
On request, different teeth, bearings, Newton, can be supplied.
Autres dentures, coussinets, Newton possibles sur commande.
A petición: dentados, rodamientos, Newton, diferentes.

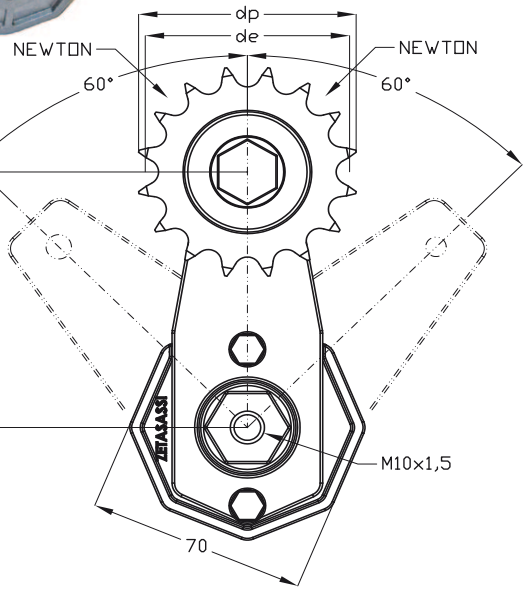

OR

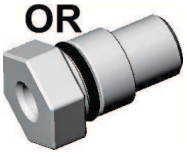

OR

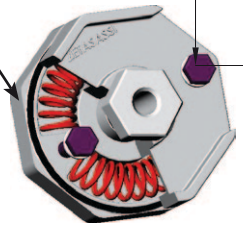

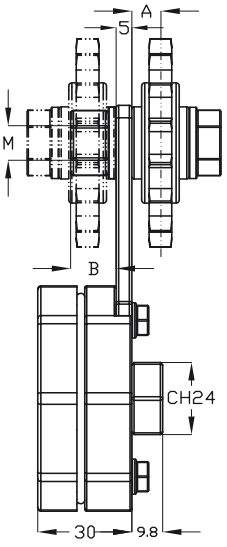

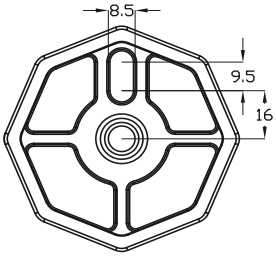

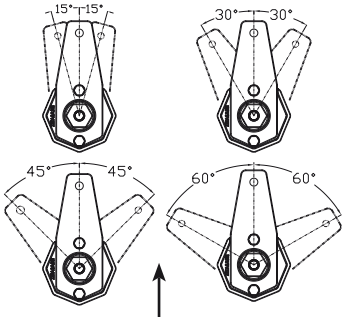

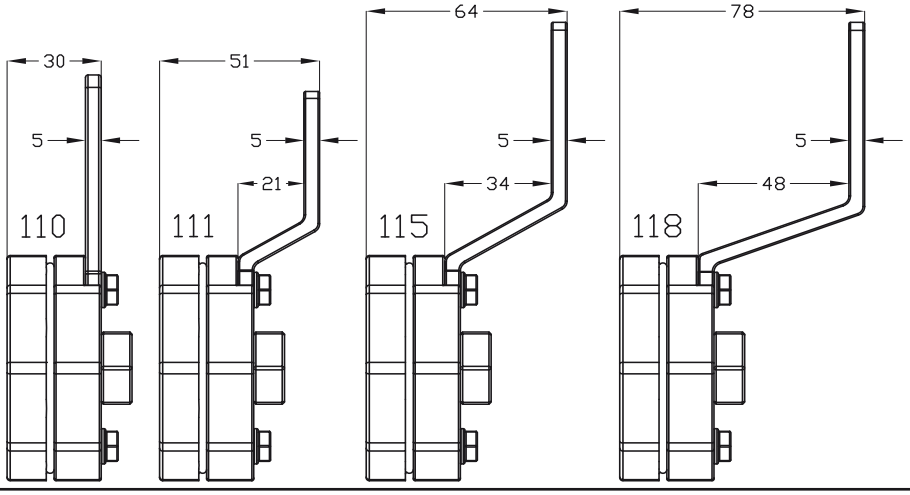

LEVE-PALANCAS LEVER-LEVIERS	NEWTON			
	15°	30°	45°	60°
110	55	85	130	200
111	60	90	140	210
115	30	60	110	175
118	30	60	110	175

COD	NEWTON MIN	NEWTON MAX	PASSO CATENA / CHAIN PITCH / PASO DE LA CADENA / PAS DE LA CHAÎNE	DENTI / TEETH / DIENTES / DENTS	de	dp	Cuscinetto / Bearings / Roulements / Rodamientos	A	B	C	M	Kg
TRR1 AC 110												
TRR1110AC38S	50	200	3/8" x 7/32"	06B1	21	68	63,9	203 KRR AH02	9,1	14,5	85	M12x1,75 40	0,82
TRR1110AC38D				06B2				N°2= 6200 2RS	11	12		M10x1,5 40	0,94
TRR1110AC12S			1/2" x 5/16"	08B1	16	69,5	65,1	203 KRR AH02	9,1	14,5		M12x1,75 40	0,84
TRR1110AC12D				08B2				N°2= 6200 2RS	12,5	12		M10x1,5 40	1,01
TRR1110AC58S			5/8" x 3/8"	10B1	17	93	86,39	203 KRR AH02	9,1	14,5		M12x1,75 40	1,04
TRR1110AC58D				10B2				N°2= 6201 2RS	15,3	14,5		M12x1,75 45	1,53
TRR1110AC34S			3/4" x 7/16"	12B1	15	99,8	91,63	203 KRR AH02	9,1	14,5		M12x1,75 40	1,15
TRR1110AC34D				12B2				N°2= 6301 2RS	17,6	14,5		M12x1,75 50	1,78
DENTI TEMPRATI-HARDENED TEETH-DENTS TREMPÉES-DIENTES TEMPLADOS												
TRR1110AC38STE	50	200	3/8" x 7/32"	06B1	21	68	63,9	203 KRR AH02	9,1	14,5	85	M12x1,75 40	0,82
TRR1110AC12STE			1/2" x 5/16"	08B1	16	69,5	65,1						0,84
TRR1110AC58STE			5/8" x 3/8"	10B1	17	93	86,39						1,04
TRR1110AC34STE			3/4" x 7/16"	12B1	15	99,8	91,63						1,15
TRR1 AC 111												
TRR1111AC38S	50	210	3/8" x 7/32"	06B1	21	68	63,9	203 KRR AH02	9,1	14,5	80	M12x1,75 40	0,81
TRR1111AC38D				06B2				N°2= 6200 2RS	11	12		M10x1,5 40	0,94
TRR1111AC12S			1/2" x 5/16"	08B1	16	69,5	65,1	203 KRR AH02	9,1	14,5		M12x1,75 40	0,84
TRR1111AC12D				08B2				N°2= 6200 2RS	12,5	12		M10x1,5 40	1,01
TRR1111AC58S			5/8" x 3/8"	10B1	17	93	86,39	203 KRR AH02	9,1	14,5		M12x1,75 40	1,04
TRR1111AC58D				10B2				N°2= 6201 2RS	15,3	14,5		M12x1,75 45	1,53
TRR1111AC34S			3/4" x 7/16"	12B1	15	99,8	91,63	203 KRR AH02	9,1	14,5		M12x1,75 40	1,14
TRR1111AC34D				12B2				N°2= 6301 2RS	17,6	14,5		M12x1,75 50	1,78
TRR1111AC1S			1" x 17 mm	16B1	12	109	98,14	204 KRR	11,3	14,5		M12x1,75 45	1,42
TRR1111AC114S			1"1/4 x 3/4"	20B1	9	108	92,84	204 KRR	11,3	14,5		M12x1,75 45	1,33
DENTI TEMPRATI-HARDENED TEETH-DENTS TREMPÉES-DIENTES TEMPLADOS												
TRR1111AC38STE	50	210	3/8" x 7/32"	06B1	21	68	63,9	203 KRR AH02	9,1	14,5	80	M12x1,75 40	0,81
TRR1111AC12STE			1/2" x 5/16"	08B1	16	69,5	65,1						0,84
TRR1111AC58STE			5/8" x 3/8"	10B1	17	93	86,39						1,04
TRR1111AC34STE			3/4" x 7/16"	12B1	15	99,8	91,63						1,14
TRR1111AC1STE			1" x 17 mm	16B1	12	109	98,14	204 KRR	11,3	14,5	80	M12x1,75 45	1,42
TRR1 AC 115												
TRR1115AC38S	30	175	3/8" x 7/32"	06B1	21	68	63,9	203 KRR AH02	9,1	14,5	100	M12x1,75 40	0,86
TRR1115AC38D				06B2				N°2= 6200 2RS	11	12		M10x1,5 40	0,99
TRR1115AC12S			1/2" x 5/16"	08B1	16	69,5	65,1	203 KRR AH02	9,1	14,5		M12x1,75 40	0,89
TRR1115AC12D				08B2				N°2= 6200 2RS	12,5	12		M10x1,5 40	1,06
TRR1115AC58S			5/8" x 3/8"	10B1	17	93	86,39	203 KRR AH02	9,1	14,5		M12x1,75 40	1,09
TRR1115AC58D				10B2				N°2= 6201 2RS	15,3	14,5		M12x1,75 45	1,58
TRR1115AC34S			3/4" x 7/16"	12B1	15	99,8	91,63	203 KRR AH02	9,1	14,5		M12x1,75 40	1,19
TRR1115AC34D				12B2				N°2= 6301 2RS	17,6	14,5		M12x1,75 50	1,83
TRR1115AC1S			1" x 17 mm	16B1	12	109	98,14	204 KRR	11,3	14,5		M12x1,75 45	1,47
TRR1115AC114S			1"1/4 x 3/4"	20B1	9	108	92,84	204 KRR	11,3	14,5		M12x1,75 45	1,39
DENTI TEMPRATI-HARDENED TEETH-DENTS TREMPÉES-DIENTES TEMPLADOS												
TRR1115AC38STE	30	175	3/8" x 7/32"	06B1	21	68	63,9	203 KRR AH02	9,1	14,5	100	M12x1,75 40	0,86
TRR1115AC12STE			1/2" x 5/16"	08B1	16	69,5	65,1						0,89
TRR1115AC58STE			5/8" x 3/8"	10B1	17	93	86,39						1,09
TRR1115AC34STE			3/4" x 7/16"	12B1	15	99,8	91,63						1,19
TRR1115AC1STE			1" x 17 mm	16B1	12	109	98,14	204 KRR	11,3	14,5	100	M12x1,75 45	1,47
TRR1 AC 118												
TRR1118AC38S	30	175	3/8" x 7/32"	06B1	21	68	63,9	203 KRR AH02	9,1	14,5	100	M12x1,75 40	0,89
TRR1118AC38D				06B2				N°2= 6200 2RS	11	12		M10x1,5 40	1,01
TRR1118AC12S			1/2" x 5/16"	08B1	16	69,5	65,1	203 KRR AH02	9,1	14,5		M12x1,75 40	0,92
TRR1118AC12D				08B2				N°2= 6200 2RS	12,5	12		M10x1,5 40	1,09
TRR1118AC58S			5/8" x 3/8"	10B1	17	93	86,39	203 KRR AH02	9,1	14,5		M12x1,75 40	1,11
TRR1118AC58D				10B2				N°2= 6201 2RS	15,3	14,5		M12x1,75 45	1,61
TRR1118AC34S			3/4" x 7/16"	12B1	15	99,8	91,63	203 KRR AH02	9,1	14,5		M12x1,75 40	1,22
TRR1118AC34D				12B2				N°2= 6301 2RS	17,6	14,5		M12x1,75 50	1,86
TRR1118AC1S			1" x 17 mm	16B1	12	109	98,14	204 KRR	11,3	14,5		M12x1,75 45	1,5
TRR1118AC114S			1"1/4 x 3/4"	20B1	9	108	92,84	204 KRR	11,3	14,5		M12x1,75 45	1,41
DENTI TEMPRATI-HARDENED TEETH-DENTS TREMPÉES-DIENTES TEMPLADOS												
TRR1118AC38STE	30	175	3/8" x 7/32"	06B1	21	68	63,9	203 KRR AH02	9,1	14,5	100	M12x1,75 40	0,89
TRR1118AC12STE			1/2" x 5/16"	08B1	16	69,5	65,1						0,92
TRR1118AC58STE			5/8" x 3/8"	10B1	17	93	86,39						1,11
TRR1118AC34STE			3/4" x 7/16"	12B1	15	99,8	91,63						1,22
TRR1118AC1STE			1" x 17 mm	16B1	12	109	98,14	204 KRR	11,3	14,5	100	M12x1,75 45	1,5

Made in Italy ZETASASSI® Parma ITALY

Acciaio zincato
Galvanized steel
Acier galvanisé
Acero galvanizado

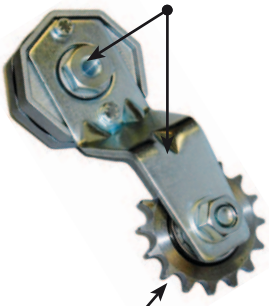

Acciaio C45
Steel C45
Acier C45
Acero C45

Su richiesta in acciaio zincato
On request galvanized steel
Sur demande acier galvanisé
A petición, de acero galvanizado

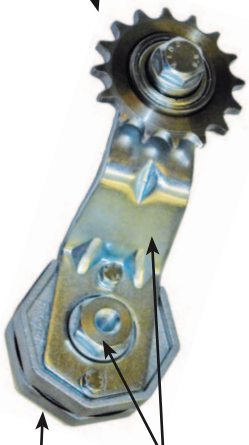

Acciaio zincato
Galvanized steel
Acier galvanisé
Acero galvanizado

MPa-440
Lega di alluminio speciale antigrippaggio
Special aluminum alloy that avoids seizure
Alliage d'aluminium anti-grippage
Aleación especial de aluminio antigripaje

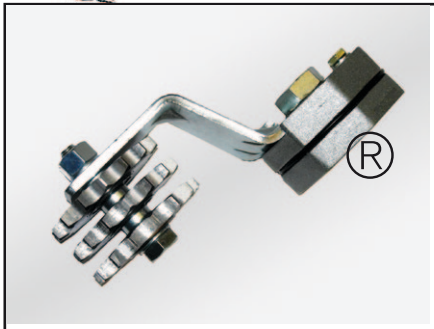

TRR1 RS-RD-RT

Made in Italy ZETASASSI® Parma ITALY

Tendicatena automatici rotanti a molla TRR1 costituiti da due basi in una speciale lega di alluminio robustissima, con un carico di rottura di 440MPa, ed antigrippaggio, muniti di leva in acciaio zincato intercambiabile. Grazie a guarnizioni interne ed esterne evitano infiltrazioni. Angolo utile di tensionatura 60° in entrambi i sensi di rotazione. Forniti di pignone tendicatena folle e cuscinetti con doppia schermatura modello RS RD RT.

TRR1 automatic rotating spring-action chain tensioners consisting of two base elements in a special, very sturdy, antiseize aluminum alloy with tensile strength of 440MPa, equipped with interchangeable lever in galvanized steel. The internal and external gaskets prevent any infiltrations. Tensioning angle 60° in both directions of rotation. Equipped with idle chain tensioner pinion and double shielded bearings model RS RD RT.

Tendeurs de chaîne automatiques rotatifs à ressort TRR1 constitués de deux bases en alliage spécial d'aluminium extrêmement résistant avec charge de rupture de 440MPa et anti-grippage, avec levier en acier galvanisé interchangeable. L'imperméabilité aux infiltrations est assurée par des garnitures internes et externes. Angle utile de mise en tension de 60° dans les deux sens de rotation. Livrés avec pignon tendeur de chaîne libre avec roulements à double blindage modèle RS RD RT.

Tensores de cadena automáticos giratorios de muelle TRR1 constituidos por dos cuerpos de una aleación especial de aluminio súper resistente, con una carga de rotura de 440 MPa y antigripaje, dotados de palanca de acero galvanizado intercambiable. Gracias a juntas internas y externas evitan infiltraciones. Ángulo de tensión útil: 60° en ambos sentidos de rotación. Dotados de piñón tensor de cadena y rodamientos con doble blindaje modelo RS RD RT.

NEWTON
TR1 110 50-200
TR1 111 50-210
TR1 115 30-175
TR1 118 30-175

Range
-20°+110°C (NY)

OR

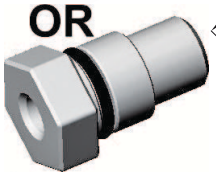

OR

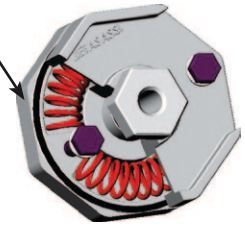

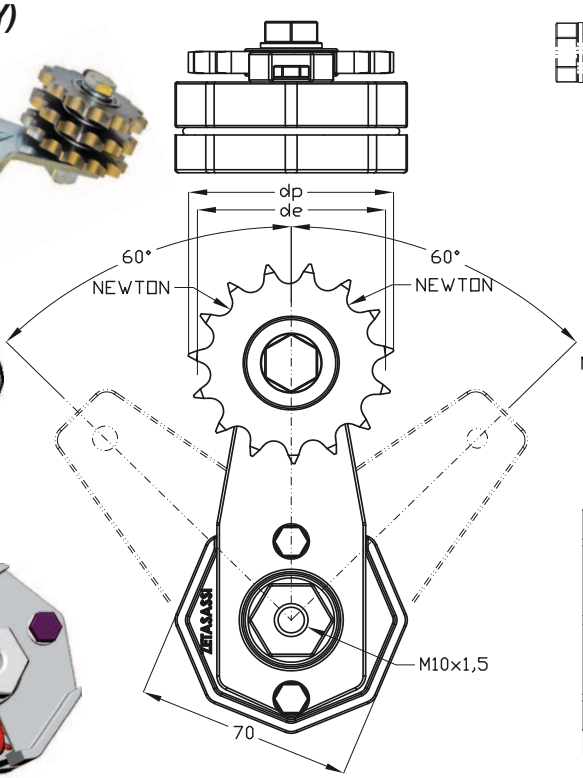

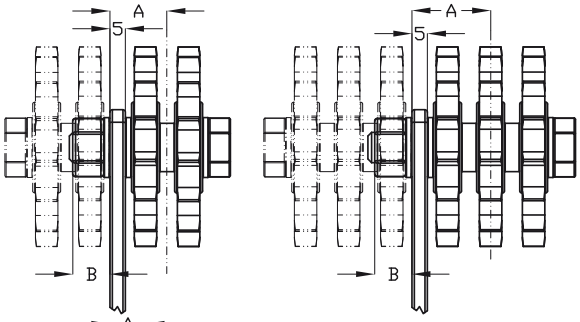

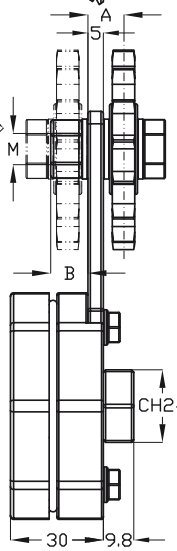

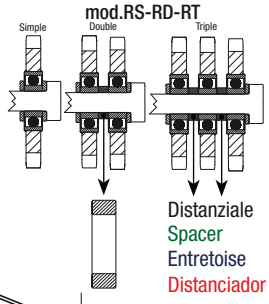

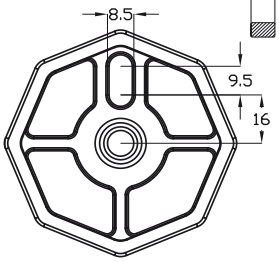

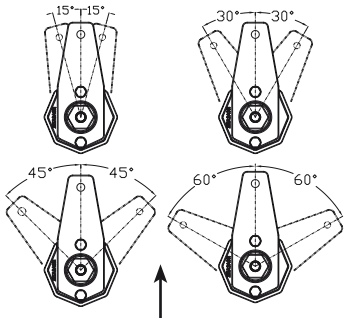

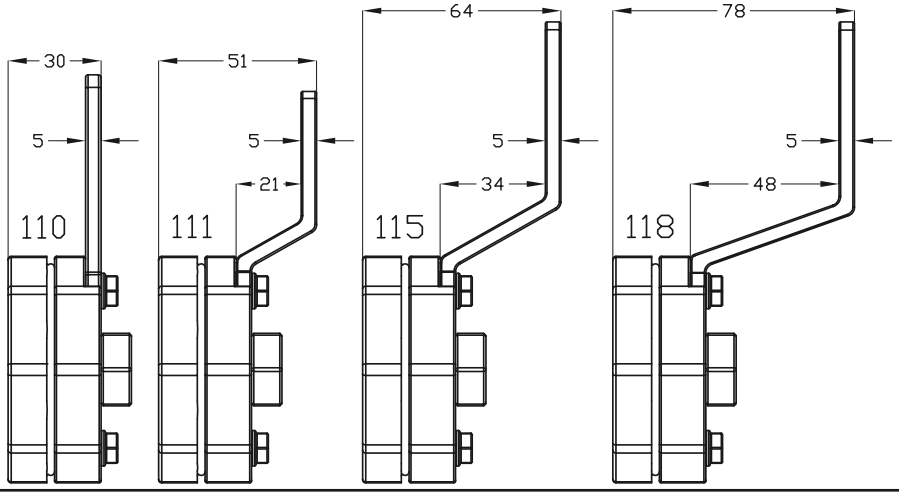

LEVE-PALANCAS LEVER-LEVIERS	NEWTON			
	15°	30°	45°	60°
110	55	85	130	200
111	60	90	140	210
115	30	60	110	175
118	30	60	110	175

COD	NEWTON MIN	NEWTON MAX	PASSO CATENA / CHAIN PITCH / PASO DE LA CADENA / PAS DE LA CHAÎNE	DENTI / TEETH / DIENTES / DENTS	de	dp	Cuscinetto / Bearings / Roulements / Rodamientos	A	B	C	M	Kg
TRR1 RS-RD-RT 110												
TRR1110RS38	50	200	3/8" x 7/32"	06B1	15	49,3	45,81	6200 2RS	6,5	12	85	M10x1,5 30	0,7
TRR1110RD38				06B2					11,5	12		M10x1,5 40	0,76
TRR1110RT38				06B3					16,5	12		M10x1,5 50	0,83
TRR1110RS12			1/2" x 5/16"	08B1	15	65,5	61,09	6200 2RS	6,5	12		M10x1,5 30	0,77
TRR1110RD12				08B2					13,45	12		M10x1,5 45	0,91
TRR1110RT12				08B3					20,4	12		M10x1,5 60	1,06
TRR1110RS58			5/8" x 3/8"	10B1	15	83	73,36	6301 2RS	8,5	14,5		M12x1,75 40	0,94
TRR1110RD58				10B2					16,75	14,5		M12x1,75 55	1,23
TRR1110RT58				10B3					25	14,5		M12x1,75 70	1,51
TRR1110RS34			3/4" x 7/16"	12B1	15	99,8	91,63	6301 2RS	8,5	14,5		M12x1,75 40	1,13
TRR1110RD34				12B2					18,25	14,5		M12x1,75 60	2,17
TRR1110RT34				12B3					28	14,5		M12x1,75 75	2,13
TRR1 RS-RD-RT 111												
TRR1111RS38	50	210	3/8" x 7/32"	06B1	15	49,3	45,81	6200 2RS	6,5	12	80	M10x1,5 30	0,7
TRR1111RD38				06B2					11,5	12		M10x1,5 40	0,76
TRR1111RT38				06B3					16,5	12		M10x1,5 50	0,83
TRR1111RS12			1/2" x 5/16"	08B1	15	65,5	61,09	6200 2RS	6,5	12		M10x1,5 30	0,77
TRR1111RD12				08B2					13,45	12		M10x1,5 45	0,91
TRR1111RT12				08B3					20,4	12		M10x1,5 60	1,06
TRR1111RS58			5/8" x 3/8"	10B1	15	83	73,36	6301 2RS	8,5	14,5		M12x1,75 40	0,93
TRR1111RD58				10B2					16,75	14,5		M12x1,75 55	1,23
TRR1111RT58				10B3					25	14,5		M12x1,75 70	1,51
TRR1111RS34			3/4" x 7/16"	12B1	15	99,8	91,63	6301 2RS	8,5	14,5		M12x1,75 40	1,13
TRR1111RD34				12B2					18,25	14,5		M12x1,75 60	2,17
TRR1111RT34				12B3					28	14,5		M12x1,75 75	2,13
TRR1111RS1			1" x 17 mm	16B1	13	117	106,12	6304 2RS	10	14,5		M12x1,75 40	1,56
TRR1111RD1				16B2	12	109	98,14	204 KRR	27,3	14,5		M12x1,75 75	2,23
TRR1111RT1				16B3					43,3	14,5		M12x1,75 110	3,03
TRR1111RD114			1"1/4 x 3/4"	20B2	9	108	92,84	204 KRR	29,5	14,5		M12x1,75 80	2,17
TRR1 RS-RD-RT 115												
TRR1115RS38	30	175	3/8" x 7/32"	06B1	15	49,3	45,81	6200 2RS	6,5	12	100	M10x1,5 30	0,75
TRR1115RD38				06B2					11,5	12		M10x1,5 40	0,81
TRR1115RT38				06B3					16,5	12		M10x1,5 50	0,88
TRR1115RS12			1/2" x 5/16"	08B1	15	65,5	61,09	6200 2RS	6,5	12		M10x1,5 30	0,82
TRR1115RD12				08B2					13,45	12		M10x1,5 45	0,96
TRR1115RT12				08B3					20,4	12		M10x1,5 60	1,11
TRR1115RS58			5/8" x 3/8"	10B1	15	83	73,36	6301 2RS	8,5	14,5		M12x1,75 40	0,98
TRR1115RD58				10B2					16,75	14,5		M12x1,75 55	1,28
TRR1115RT58				10B3					25	14,5		M12x1,75 70	1,56
TRR1115RS34			3/4" x 7/16"	12B1	15	99,8	91,63	6301 2RS	8,5	14,5		M12x1,75 40	1,18
TRR1115RD34				12B2					18,25	14,5		M12x1,75 60	2,22
TRR1115RT34				12B3					28	14,5		M12x1,75 75	2,18
TRR1115RS1			1" x 17 mm	16B1	13	117	106,12	6304 2RS	10	14,5		M12x1,75 40	1,61
TRR1115RD1				16B2	12	109	98,14	204 KRR	27,3	14,5		M12x1,75 75	2,28
TRR1115RT1				16B3					43,3	14,5		M12x1,75 110	3,08
TRR1115RD114			1"1/4 x 3/4"	20B2	9	108	92,84	204 KRR	29,5	14,5		M12x1,75 80	2,22
TRR1 RS-RD-RT 118												
TRR1118RS38	30	175	3/8" x 7/32"	06B1	15	49,3	45,81	6200 2RS	6,5	12	100	M10x1,5 30	0,77
TRR1118RD38				06B2					11,5	12		M10x1,5 40	0,84
TRR1118RT38				06B3					16,5	12		M10x1,5 50	0,9
TRR1118RS12			1/2" x 5/16"	08B1	15	65,5	61,09	6200 2RS	6,5	12		M10x1,5 30	0,85
TRR1118RD12				08B2					13,45	12		M10x1,5 45	0,99
TRR1118RT12				08B3					20,4	12		M10x1,5 60	1,13
TRR1118RS58			5/8" x 3/8"	10B1	15	83	73,36	6301 2RS	8,5	14,5		M12x1,75 40	1,01
TRR1118RD58				10B2					16,75	14,5		M12x1,75 55	1,31
TRR1118RT58				10B3					25	14,5		M12x1,75 70	1,58
TRR1118RS34			3/4" x 7/16"	12B1	15	99,8	91,63	6301 2RS	8,5	14,5		M12x1,75 40	1,21
TRR1118RD34				12B2					18,25	14,5		M12x1,75 60	2,24
TRR1118RT34				12B3					28	14,5		M12x1,75 75	2,21
TRR1118RS1			1" x 17 mm	16B1	13	117	106,12	6304 2RS	10	14,5		M12x1,75 40	1,63
TRR1118RD1				16B2	12	109	98,14	204 KRR	27,3	14,5		M12x1,75 75	2,3
TRR1118RT1				16B3					43,3	14,5		M12x1,75 110	3,1
TRR1118RD114			1"1/4 x 3/4"	20B2	9	108	92,84	204 KRR	29,5	14,5		M12x1,75 80	2,25

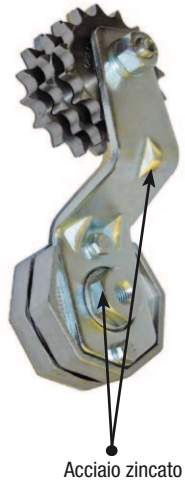

Acciaio zincato
Galvanized steel
Acier galvanisé
Acero galvanizado

Acciaio C45
Steel C45
Acier C45
Acero C45

Su richiesta in acciaio zincato
On request galvanized steel
Sur demande acier galvanisé
A petición, de acero galvanizado

MPa-440
Lega di alluminio speciale antigrippaggio
Special aluminum alloy that avoids seizure
Alliage d'aluminium anti-grippage
Aleación especial de aluminio antigripaje

TRR2AC

Made in Italy ZETASASSI® Parma ITALY

Tendicatena automatici rotanti a molla TRR2AC costituiti da due basi in una speciale lega di alluminio robustissima, con un carico di rottura di 440MPa, ed antigrippaggio, muniti di leva in acciaio zincato intercambiabile. Grazie a guarnizioni interne ed esterne evitano infiltrazioni. Angolo utile di tensionatura 45° in entrambi i sensi di rotazione. Forniti di pignone tendicatena folle e cuscinetti con doppia schermatura modello AC.

TRR2AC automatic rotating spring-action chain tensioners consisting of two base elements in a special, very sturdy, antiseize aluminum alloy with tensile strength of 440MPa, equipped with interchangeable lever in galvanized steel. The internal and external gaskets prevent any infiltrations. Tensioning angle 45° in both directions of rotation. Equipped with idle chain tensioner pinion and double shielded bearings model AC.

Tendeurs de chaîne automatiques rotatifs à ressort TRR2AC constitués de deux bases en alliage spécial d'aluminium extrêmement résistant avec charge de rupture de 440MPa et anti-grippage, avec levier en acier galvanisé interchangeable.

L'imperméabilité aux infiltrations est assurée par des garnitures internes et externes. Angle utile de mise en tension de 45° dans les deux sens de rotation. Livrés avec pignon tendeur de chaîne libre avec roulements à double blindage modèle AC.

Tensores de cadena automáticos giratorios de muelle TRR2AC constituidos por dos cuerpos de una aleación especial de aluminio súper resistente, con una carga de rotura de 440 MPa y antigripaje, dotados de palanca de acero galvanizado intercambiable. Gracias a juntas internas y externas evitan infiltraciones. Ángulo de tensión útil: 45° en ambos sentidos de rotación. Dotados de piñón tensor de cadena y rodamientos con doble blindaje modelo AC.

NEWTON
TR2 210 120-480
TR2 218 120-480
TR2 227 120-380

Range
-20°+110°C (NY)

Su richiesta: dentature, cuscinetti, Newton, differenti.
On request, different teeth, bearings, Newton, can be supplied.
Autres dentures, coussinets, Newton possibles sur commande.
A petición: dentados, rodamientos, Newton, diferentes.

mod.AC

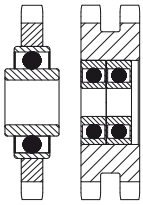

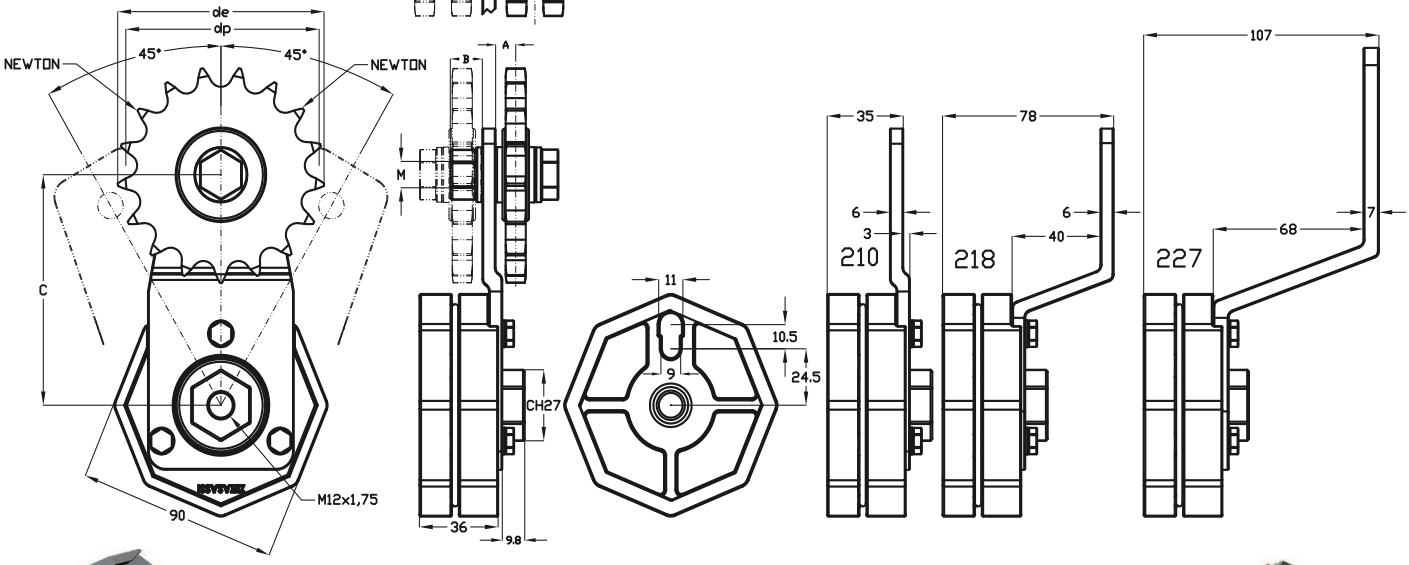

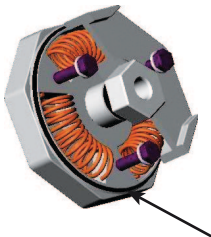

OR

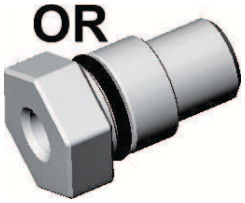

OR

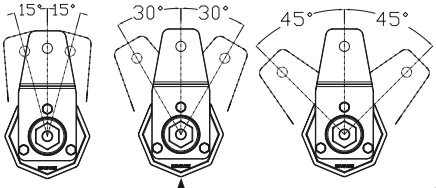

LEVE-PALANCAS LEVER-LEVIERS	NEWTON		
	15°	30°	45°
210	270	380	480
218	270	380	480
227	150	270	380

Su richiesta in acciaio zincato
On request galvanized steel
Sur demande acier galvanisé
A petición, de acero galvanizado

Acciaio C45
Steel C45
Acier C45
Acero C45

Acciaio zincato
Galvanized steel
Acier galvanisé
Acero galvanizado

Lega di alluminio speciale antigrippaggio
Special aluminum alloy that avoids seizure
Alliage d'aluminium anti-grippage
Aleación especial de aluminio antigripaje
MPa-440

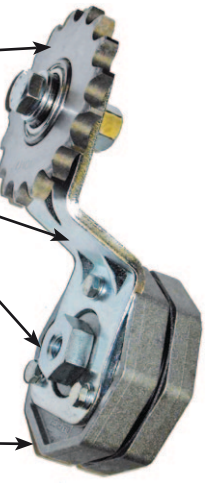

Made in Italy ZETASASSI® Parma ITALY

COD	NEWTON MIN	NEWTON MAX	PASSO CATENA / CHAIN PITCH / PASO DE LA CADENA / PAS DE LA CHAÎNE	DENTI / TEETH / DIENTES / DENTS	de	dp	Cuscinetto / Bearings / Roulements / Rodamientos	A	B	C	M	Kg
TRR2 AC 210												
TRR2210AC38S	120	480	3/8" x 7/32"	06B1	21	68	63,9	203 KRR AH02	9,1	14,5	100	M12x1,75 40	1,4
TRR2210AC38D				06B2				N°2= 6200 2RS	11	12		M10x1,5 40	1,52
TRR2210AC12S			1/2" x 5/16"	08B1	16	69,5	65,1	203 KRR AH02	9,1	14,5		M12x1,75 40	1,42
TRR2210AC12D				08B2				N°2= 6200 2RS	12,5	12		M10x1,5 40	1,6
TRR2210AC58S			5/8" x 3/8"	10B1	17	93	86,39	203 KRR AH02	9,1	14,5		M12x1,75 40	1,62
TRR2210AC58D				10B2				N°2= 6201 2RS	17,8	14,5		M12x1,75 50	2,11
TRR2210AC34S			3/4" x 7/16"	12B1	15	99,8	91,63	203 KRR AH02	9,1	14,5		M12x1,75 40	1,73
TRR2210AC34D				12B2				N°2= 6301 2RS	20,1	14,5		M12x1,75 50	2,37
TRR2210AC1S			1" x 17 mm	16B1	12	109	98,14	204 KRR	11,3	14,5		M12x1,75 45	2
TRR2210AC114S			1"1/4 x 3/4"	20B1	9	108	92,84	204 KRR	13,8	14,5		M12x1,75 45	1,92
DENTI TEMPRATI-HARDENED TEETH-DENTS TREMPÉES-DIENTES TEMPLADOS												
TRR2210AC38STE	120	480	3/8" x 7/32"	06B1	21	68	63,9	203 KRR AH02	9,1	14,5	100	M12x1,75 40	1,4
TRR2210AC12STE			1/2" x 5/16"	08B1	16	69,5	65,1	203 KRR AH02	9,1	14,5		M12x1,75 40	1,42
TRR2210AC58STE			5/8" x 3/8"	10B1	17	93	86,39	203 KRR AH02	9,1	14,5		M12x1,75 40	1,62
TRR2210AC34STE			3/4" x 7/16"	12B1	15	99,8	91,63	203 KRR AH02	9,1	14,5		M12x1,75 40	1,73
TRR2210AC1STE			1" x 17 mm	16B1	12	109	98,14	204 KRR	11,3	14,5		M12x1,75 45	2
TRR2 AC 218												
TRR2218AC38S	120	480	3/8" x 7/32"	06B1	21	68	63,9	203 KRR AH02	9,1	14,5	100	M12x1,75 40	1,43
TRR2218AC38D				06B2				N°2= 6200 2RS	11	12		M10x1,5 40	1,55
TRR2218AC12S			1/2" x 5/16"	08B1	16	69,5	65,1	203 KRR AH02	9,1	14,5		M12x1,75 40	1,46
TRR2218AC12D				08B2				N°2= 6200 2RS	12,5	12		M10x1,5 40	1,63
TRR2218AC58S			5/8" x 3/8"	10B1	17	93	86,39	203 KRR AH02	9,1	14,5		M12x1,75 40	1,65
TRR2218AC58D				10B2				N°2= 6201 2RS	15,3	14,5		M12x1,75 50	2,15
TRR2218AC34S			3/4" x 7/16"	12B1	15	99,8	91,63	203 KRR AH02	9,1	14,5		M12x1,75 40	1,76
TRR2218AC34D				12B2				N°2= 6301 2RS	17,6	14,5		M12x1,75 50	2,4
TRR2218AC1S			1" x 17 mm	16B1	12	109	98,14	204 KRR	11,3	14,5		M12x1,75 45	2,04
TRR2218AC114S			1"1/4 x 3/4"	20B1	9	108	92,84	204 KRR	11,3	14,5		M12x1,75 45	1,95
TRR2218AC112S			1"1/2 x 1"	24B1	9	126,4	111,4	204 KRR	13,8	14,5		M12x1,75 45	2,57
TRR2218AC134S			1"3/4 x 1"1/4	28B1	9	148,4	129,96	204 KRR	16,3	14,5		M12x1,75 50	3,57
DENTI TEMPRATI-HARDENED TEETH-DENTS TREMPÉES-DIENTES TEMPLADOS												
TRR2218AC38STE	120	480	3/8" x 7/32"	06B1	21	68	63,9	203 KRR AH02	9,1	14,5	100	M12x1,75 40	1,43
TRR2218AC12STE			1/2" x 5/16"	08B1	16	69,5	65,1	203 KRR AH02	9,1	14,5		M12x1,75 40	1,46
TRR2218AC58STE			5/8" x 3/8"	10B1	17	93	86,39	203 KRR AH02	9,1	14,5		M12x1,75 40	1,65
TRR2218AC34STE			3/4" x 7/16"	12B1	15	99,8	91,63	203 KRR AH02	9,1	14,5		M12x1,75 40	1,76
TRR2218AC1STE			1" x 17 mm	16B1	12	109	98,14	204 KRR	11,3	14,5		M12x1,75 45	2,04
TRR2 AC 227												
TRR2227AC38S	120	380	3/8" x 7/32"	06B1	21	68	63,9	203 KRR AH02	9,1	14,5	130	M12x1,75 45	1,71
TRR2227AC12S			1/2" x 5/16"	08B1	16	69,5	65,1	203 KRR AH02	9,1	14,5		M12x1,75 45	1,73
TRR2227AC58S			5/8" x 3/8"	10B1	17	93	86,39	203 KRR AH02	9,1	14,5		M12x1,75 45	1,93
TRR2227AC58D				10B2				N°2= 6201 2RS	15,3	14,5		M12x1,75 50	2,42
TRR2227AC34S			3/4" x 7/16"	12B1	15	99,8	91,63	203 KRR AH02	9,1	14,5		M12x1,75 45	2,04
TRR2227AC34D				12B2				N°2= 6301 2RS	17,6	14,5		M12x1,75 50	2,67
TRR2227AC1S			1" x 17 mm	16B1	12	109	98,14	204 KRR	11,3	14,5		M12x1,75 45	2,31
TRR2227AC114S			1"1/4 x 3/4"	20B1	9	108	92,84	204 KRR	11,3	14,5		M12x1,75 45	2,23
TRR2227AC112S			1"1/2 x 1"	24B1	9	126,4	111,4	204 KRR	13,8	14,5		M12x1,75 45	2,85
TRR2227AC134S			1"3/4 x 1"1/4	28B1	9	148,4	129,96	204 KRR	16,3	14,5		M12x1,75 50	3,84
DENTI TEMPRATI-HARDENED TEETH-DENTS TREMPÉES-DIENTES TEMPLADOS												
TRR2227AC38STE	120	380	3/8" x 7/32"	06B1	21	68	63,9	203 KRR AH02	9,1	14,5	130	M12x1,75 45	1,71
TRR2227AC12STE			1/2" x 5/16"	08B1	16	69,5	65,1	203 KRR AH02	9,1	14,5		M12x1,75 45	1,73
TRR2227AC58STE			5/8" x 3/8"	10B1	17	93	86,39	203 KRR AH02	9,1	14,5		M12x1,75 45	1,93
TRR2227AC34STE			3/4" x 7/16"	12B1	15	99,8	91,63	203 KRR AH02	9,1	14,5		M12x1,75 45	2,04
TRR2227AC1STE			1" x 17 mm	16B1	12	109	98,14	204 KRR	11,3	14,5		M12x1,75 45	2,31

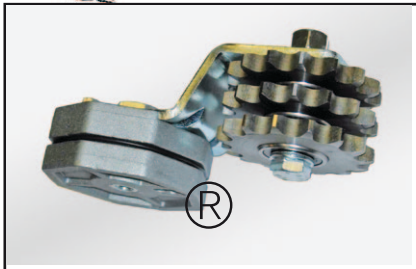

TRR2 RS-RD-RT

Made in Italy ZETASASSI® Parma ITALY

Tendicatena automatici rotanti a molla TRR2 costituiti da due basi in una speciale lega di alluminio robustissima, con un carico di rottura di 440MPa, ed antigrippaggio, muniti di leva in acciaio zincato intercambiabile. Grazie a guarnizioni interne ed esterne evitano infiltrazioni. Angolo utile di tensionatura 45° in entrambi i sensi di rotazione. Forniti di pignone tendicatena folle e cuscinetti con doppia schermatura modello RS RD RT.

TRR2 automatic rotating spring-action chain tensioners consisting of two base elements in a special, very sturdy, antiseize aluminum alloy with tensile strength of 440MPa, equipped with interchangeable lever in galvanized steel. The internal and external gaskets prevent any infiltrations. Tensioning angle 45° in both directions of rotation. Equipped with idle chain tensioner pinion and double shielded bearings model RS RD RT.

Tendeurs de chaîne automatiques rotatifs à ressort TRR2 constitués de deux bases en alliage spécial d'aluminium extrêmement résistant avec charge de rupture de 440MPa et anti-grippage, avec levier en acier galvanisé interchangeable.
L'imperméabilité aux infiltrations est assurée par des garnitures internes et externes. Angle utile de mise en tension de 45° dans les deux sens de rotation. Livrés avec pignon tendeur de chaîne libre avec roulements à double blindage modèle RS RD RT.

Tensores de cadena automáticos giratorios de muelle TRR2 constituidos por dos cuerpos de una aleación especial de aluminio súper resistente, con una carga de rotura de 440 MPa y antigripaje, dotados de palanca de acero galvanizado intercambiable. Gracias a juntas internas y externas evitan infiltraciones. Ángulo de tensión útil: 45° en ambos sentidos de rotación. Dotados de piñón tensor de cadena y rodamientos con doble blindaje modelo RS RD RT.

NEWTON
TR2 210 120-480
TR2 218 120-480
TR2 227 120-380

Range
-20°+110°C (NY)

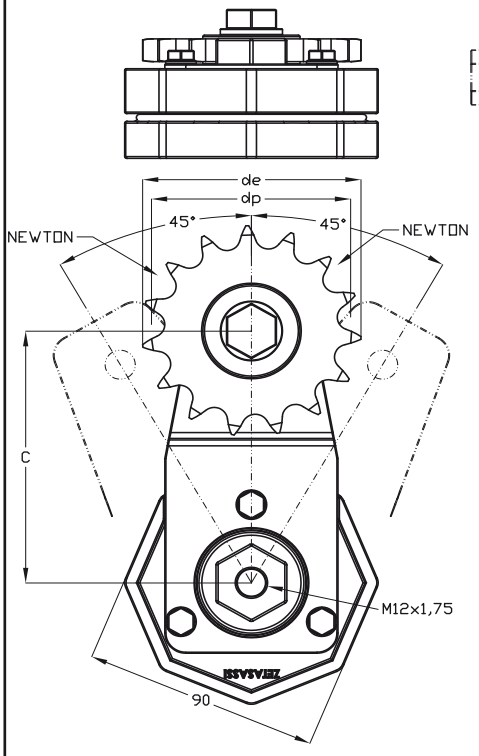

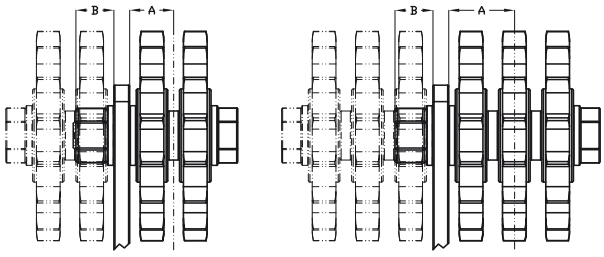

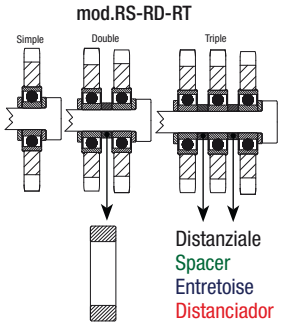

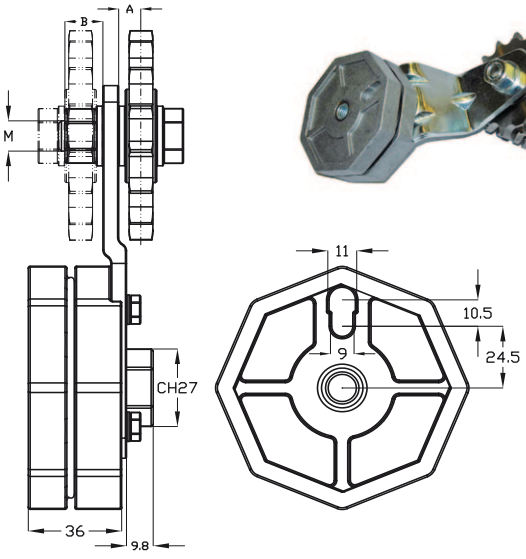

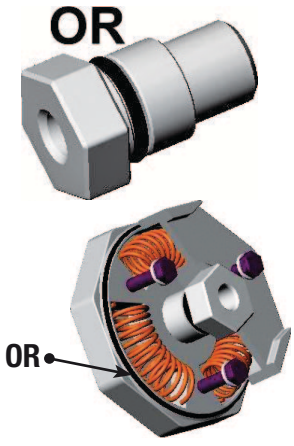

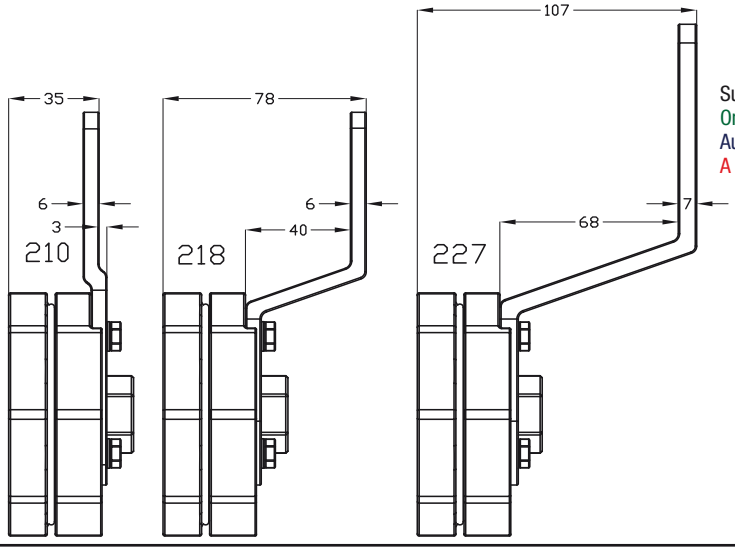

Su richiesta: dentature, cuscinetti, Newton, differenti.
On request, different teeth, bearings, Newton, can be supplied.
Autres dentures, coussinets, Newton possibles sur commande.
A petición: dentados, rodamientos, Newton, diferentes.

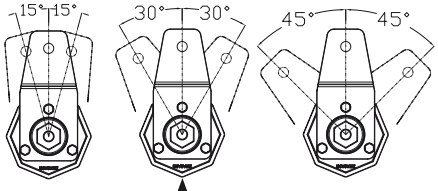

LEVE-PALANCAS LEVER-LEVIERS	NEWTON		
	15°	30°	45°
210	270	380	480
218	270	380	480
227	150	270	380

Made in Italy ZETASASSI® Parma ITALY

COD	NEWTON MIN	NEWTON MAX	PASSO CATENA / CHAIN PITCH / PASO DE LA CADENA / PAS DE LA CHAÎNE	DENTI / TEETH / DIENTES / DENTS	de	dp	Cuscinetto / Bearings / Roulements / Rodamientos	A	B	C	M	Kg
TRR2 RS-RD-RT 210												
TRR2210RS38	120	480	3/8" x 7/32"	06B1	15	49,3	45,81	6200 2RS	6,5	12	M10x1,5 30	1,28
TRR2210RD38				06B2					11,5	12	M10x1,5 40	1,35
TRR2210RT38				06B3					16,5	12	M10x1,5 50	1,41
TRR2210RS12			1/2" x 5/16"	08B1	15	65,5	61,09	6200 2RS	6,5	12	M10x1,5 30	1,36
TRR2210RD12				08B2					13,45	12	M10x1,5 45	1,5
TRR2210RT12				08B3					20,4	12	M10x1,5 60	1,64
TRR2210RS58			5/8" x 3/8"	10B1	15	83	73,36	6301 2RS	8,5	14,5	M12x1,75 40	1,52
TRR2210RD58				10B2					16,75	14,5	M12x1,75 55	1,82
TRR2210RT58				10B3					25	14,5	M12x1,75 70	2,09
TRR2210RS34			3/4" x 7/16"	12B1	15	99,8	91,63	6301 2RS	11	14,5	M12x1,75 40	1,72
TRR2210RD34				12B2					20,7	14,5	M12x1,75 60	2,75
TRR2210RT34				12B3					30,5	14,5	M12x1,75 80	2,72
TRR2210RS1			1" x 17 mm	16B1	13	117	106,12	6304 2RS	12,5	14,5	M12x1,75 45	2,14
TRR2210RD1				16B2	12	109	98,14	204 KRR	29,8	14,5	M12x1,75 80	2,81
TRR2210RT1				16B3					45,8	14,5	M12x1,75 110	3,61
TRR2210RD114			1"1/4 x 3/4"	20B2	9	108	92,84	204 KRR	32	14,5	M12x1,75 85	2,76
TRR2210RD112			1"1/2 x 1"	24B2	9	126,4	111,4	204 KRR	45,5	14,5	M12x1,75 100	3,89
TRR2 RS-RD-RT 218												
TRR2218RS38	120	480	3/8" x 7/32"	06B1	15	49,3	45,81	6200 2RS	6,5	12	M10x1,5 30	1,31
TRR2218RD38				06B2					11,5	12	M10x1,5 40	1,38
TRR2218RT38				06B3					16,5	12	M10x1,5 50	1,44
TRR2218RS12			1/2" x 5/16"	08B1	15	65,5	61,09	6200 2RS	6,5	12	M10x1,5 30	1,39
TRR2218RD12				08B2					13,45	12	M10x1,5 45	1,53
TRR2218RT12				08B3					20,4	12	M10x1,5 60	1,67
TRR2218RS58			5/8" x 3/8"	10B1	15	83	73,36	6301 2RS	8,5	14,5	M12x1,75 40	1,55
TRR2218RD58				10B2					16,75	14,5	M12x1,75 55	1,85
TRR2218RT58				10B3					25	14,5	M12x1,75 70	2,12
TRR2218RS34			3/4" x 7/16"	12B1	15	99,8	91,63	6301 2RS	8,5	14,5	M12x1,75 40	1,75
TRR2218RD34				12B2					18,25	14,5	M12x1,75 60	2,78
TRR2218RT34				12B3					28	14,5	M12x1,75 80	2,75
TRR2218RS1			1" x 17 mm	16B1	13	117	106,12	6304 2RS	10	14,5	M12x1,75 45	2,17
TRR2218RD1				16B2	12	109	98,14	204 KRR	27,3	14,5	M12x1,75 80	2,84
TRR2218RT1				16B3					43,3	14,5	M12x1,75 110	3,64
TRR2218RD114			1"1/4 x 3/4"	20B2	9	108	92,84	204 KRR	29,5	14,5	M12x1,75 85	2,79
TRR2218RD112			1"1/2 x 1"	24B2	9	126,4	111,4	204 KRR	38	14,5	M12x1,75 100	3,92
TRR2218RD134			1"3/4 x 1"1/4	28B2	9	148,4	129,96	204 KRR	46,1	14,5	M12x1,75 110	5,96
TRR2 RS-RD-RT 227												
TRR2227RS58	120	380	5/8" x 3/8"	10B1	15	83	73,36	6301 2RS	8,5	14,5	M12x1,75 40	1,83
TRR2227RD58				10B2					16,75	14,5	M12x1,75 55	2,12
TRR2227RT58				10B3					25	14,5	M12x1,75 75	2,4
TRR2227RS34			3/4" x 7/16"	12B1	15	99,8	91,63	6301 2RS	8,5	14,5	M12x1,75 40	2,03
TRR2227RD34				12B2					18,25	14,5	M12x1,75 60	3,06
TRR2227RT34				12B3					28	14,5	M12x1,75 80	3,02
TRR2227RS1			1" x 17 mm	16B1	13	117	106,12	6304 2RS	10	14,5	M12x1,75 45	2,45
TRR2227RD1				16B2	12	109	98,14	204 KRR	27,3	14,5	M12x1,75 80	3,12
TRR2227RT1				16B3					43,3	14,5	M12x1,75 110	3,92
TRR2227RD114			1"1/4 x 3/4"	20B2	9	108	92,84	204 KRR	29,5	14,5	M12x1,75 80	3,07
TRR2227RD112			1"1/2 x 1"	24B2	9	126,4	111,4	204 KRR	38	14,5	M12x1,75 100	4,2
TRR2227RD134			1"3/4 x 1"1/4	28B2	9	148,4	129,96	204 KRR	46,1	14,5	M12x1,75 110	6,24

Acciaio C45
Steel C45
Acier C45
Acero C45

Su richiesta in acciaio zincato
On request galvanized steel
Sur demande acier galvanisé
A petición, de acero galvanizado

Acciaio zincato
Galvanized steel
Acier galvanisé
Acero galvanizado

MPa-440
Lega di alluminio speciale antigrippaggio
Special aluminum alloy that avoids seizure
Alliage d'aluminium anti-grippage
Aleación especial de aluminio antigripaje

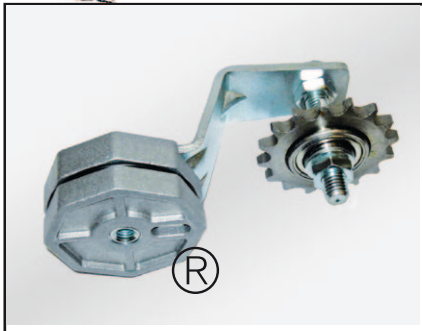

TRB1

Made in Italy ZETASASSI® Parma ITALY

Tendicatena automatici rotanti a molla TRB1 costituiti da due basi in una speciale lega di alluminio robustissima, con un carico di rottura di 440MPa, ed antigrippaggio, muniti di leva in acciaio zincato intercambiabile. Grazie a guarnizioni interne ed esterne evitano infiltrazioni. Angolo utile di tensionatura 60° in entrambi i sensi di rotazione. Forniti di pignone tendicatena folle e cuscinetti con doppia schermatura modello AC.

TRB1 automatic rotating spring-action chain tensioners consisting of two base elements in a special, very sturdy, antiseize aluminum alloy with tensile strength of 440MPa, equipped with interchangeable lever in galvanized steel. The internal and external gaskets prevent any infiltrations. Tensioning angle 60° in both directions of rotation. Equipped with idle chain tensioner pinion and double shielded bearings model AC.

Tendeurs de chaîne automatiques rotatifs à ressort TRB1 constitués de deux bases en alliage spécial d'aluminium extrêmement résistant avec charge de rupture de 440MPa et anti-grippage, avec levier en acier galvanisé interchangeable. L'imperméabilité aux infiltrations est assurée par des garnitures internes et externes. Angle utile de mise en tension de 60° dans les deux sens de rotation. Livrés avec pignon tendeur de chaîne libre avec roulements à double blindage modèle AC.

Tensores de cadena automáticos giratorios de muelle TRB1 constituidos por dos cuerpos de una aleación especial de aluminio súper resistente, con una carga de rotura de 440 MPa y antigripaje, dotados de palanca de acero galvanizado intercambiable. Gracias a juntas internas y externas evitan infiltraciones. Ángulo de tensión útil: 60° en ambos sentidos de rotación. Dotados de piñón tensor de cadena y rodamientos con doble blindaje modelo AC.

NEWTON
TR1 115 30-175
TR1 118 30-175

Range
-20°+110°C (NY)

Su richiesta: dentature, cuscinetti, Newton, differenti.
On request, different teeth, bearings, Newton, can be supplied.
Autres dentures, coussinets, Newton possibles sur commande.
A petición: dentados, rodamientos, Newton, diferentes.

Lega di alluminio speciale antigrippaggio
Special aluminum alloy that avoids seizure
Alliage d'aluminium anti-grippage
Aleación especial de aluminio antigripaje
MPa-440

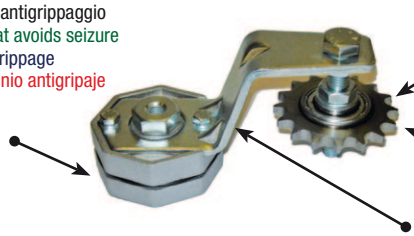

Su richiesta in acciaio zincato
On request galvanized steel
Sur demande acier galvanisé
A petición, de acero galvanizado

Acciaio C45
Steel C45
Acier C45
Acero C45

Acciaio zincato
Galvanized steel
Acier galvanisé
Acero galvanizado

mod.AC

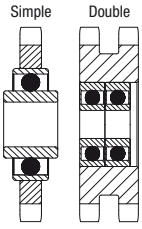

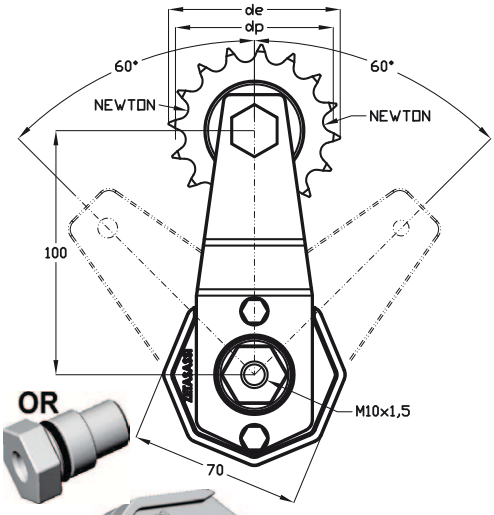

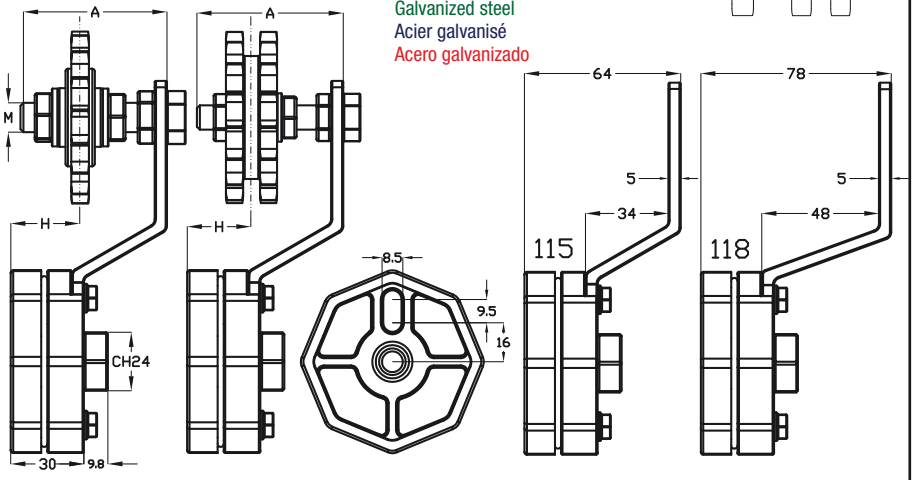

OR

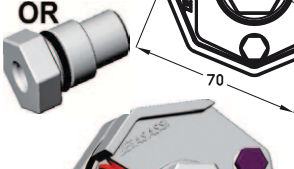

OR

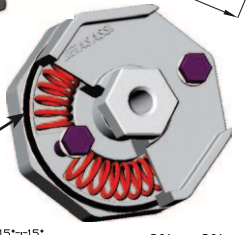

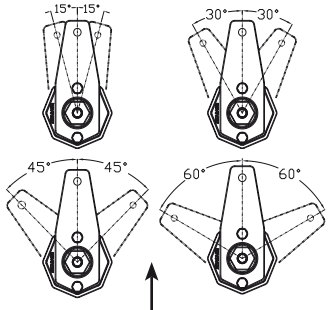

LEVE-PALANCAS LEVER-LEVIERS	NEWTON			
	15°	30°	45°	60°
115	30	60	110	175
118	30	60	110	175

COD	NEWTON MIN	NEWTON MAX	PASSO CATENA / CHAIN PITCH / PASO DE LA CADENA / PAS DE LA CHAÎNE	DENTI / TEETH / DIENTES / DENTS	de	dp	Cuscinetto / Bearings / Roulements / Rodamientos	A	H	M	Kg
TB1 115											
TRB1115AC38S	30	175	3/8" x 7/32"	06B1	21	68	63,9	203 KRR AH02	60	22,4 - 33,6	M12x1,75	0,89
TRB1115AC38D				06B2				N°2= 6200 2RS		21 - 36	M10x1,5	1
TRB1115AC12S			1/2" x 5/16"	08B1	16	69,5	65,1	203 KRR AH02		22,4 - 33,6	M12x1,75	0,92
TRB1115AC12D				08B2				N°2= 6200 2RS		22,5 - 34,5	M10x1,5	1,08
TRB1115AC58S			5/8" x 3/8"	10B1	17	93	86,39	203 KRR AH02		22,4 - 33,6	M12x1,75	1,11
TRB1115AC58D				10B2				N°2= 6201 2RS		25,9 - 30,1	M12x1,75	1,6
DENTI TEMPRATI-HARDENED TEETH-DENTS TREMPÉES-DIENTES TEMPLADOS											
TRB1115AC38STE	30	175	3/8" x 7/32"	06B1	21	68	63,9	203 KRR AH02	60	22,4 - 33,6	M12x1,75	0,89
TRB1115AC12STE			1/2" x 5/16"	08B1	16	69,5	65,1					0,92
TRB1115AC58STE			5/8" x 3/8"	10B1	17	93	86,39					1,11
TB1 118											
TRB1118AC38S	30	175	3/8" x 7/32"	06B1	21	68	63,9	203 KRR AH02	70	26,4 - 46,6	M12x1,75	0,93
TRB1118AC38D				06B2				N°2= 6200 2RS		25 - 49	M10x1,5	1,04
TRB1118AC12S			1/2" x 5/16"	08B1	16	69,5	65,1	203 KRR AH02		26,4 - 46,6	M12x1,75	0,95
TRB1118AC12D				08B2				N°2= 6200 2RS		26,5 - 47,5	M10x1,5	1,12
TRB1118AC58S			5/8" x 3/8"	10B1	17	93	86,39	203 KRR AH02		26,4 - 46,6	M12x1,75	1,15
TRB1118AC58D				10B2				N°2= 6201 2RS		29,9 - 43,1	M12x1,75	1,63
DENTI TEMPRATI-HARDENED TEETH-DENTS TREMPÉES-DIENTES TEMPLADOS											
TRB1118AC38STE	30	175	3/8" x 7/32"	06B1	21	68	63,9	203 KRR AH02	70	26,4 - 46,6	M12x1,75	0,93
TRB1118AC12STE			1/2" x 5/16"	08B1	16	69,5	65,1					0,95
TRB1118AC58STE			5/8" x 3/8"	10B1	17	93	86,39					1,15

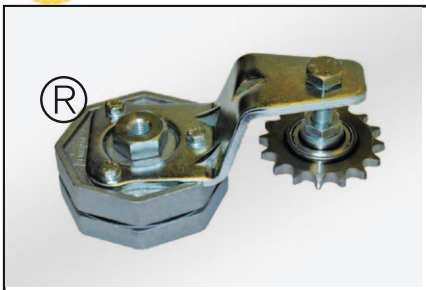

TRB2

Made in Italy ZETASASSI® Parma ITALY

Tendicatena automatici rotanti a molla TRB2 costituiti da due basi in una speciale lega di alluminio robustissima, con un carico di rottura di 440MPa, ed antigrippaggio, muniti di leva in acciaio zincato intercambiabile. Grazie a guarnizioni interne ed esterne evitano infiltrazioni. Angolo utile di tensionatura 45° in entrambi i sensi di rotazione. Forniti di pignone tendicatena folle e cuscinetti con doppia schermatura modello AC.

TRB2 automatic rotating spring-action chain tensioners consisting of two base elements in a special, very sturdy, antiseize aluminum alloy with tensile strength of 440MPa, equipped with interchangeable lever in galvanized steel. The internal and external gaskets prevent any infiltrations. Tensioning angle 45° in both directions of rotation. Equipped with idle chain tensioner pinion and double shielded bearings model AC.

Tendeurs de chaîne automatiques rotatifs à ressort TRB2 constitués de deux bases en alliage spécial d'aluminium extrêmement résistant avec charge de rupture de 440MPa et anti-grippage, avec levier en acier galvanisé interchangeable. L'imperméabilité aux infiltrations est assurée par des garnitures internes et externes. Angle utile de mise en tension de 45° dans les deux sens de rotation. Livrés avec pignon tendeur de chaîne libre avec roulements à double blindage modèle AC.

Tensores de cadena automáticos giratorios de muelle TRB2 constituidos por dos cuerpos de una aleación especial de aluminio súper resistente, con una carga de rotura de 440 MPa y antigripaje, dotados de palanca de acero galvanizado intercambiable. Gracias a juntas internas y externas evitan infiltraciones. Ángulo de tensión útil: 45° en ambos sentidos de rotación. Dotados de piñón tensor de cadena y rodamientos con doble blindaje modelo AC.

NEWTON
TR2 218 120-480
TR2 227 120-380

Range
-20°+110°C (NY)

Su richiesta: dentature, cuscinetti, Newton, differenti.
On request, different teeth, bearings, Newton, can be supplied.
Autres dentures, coussinets, Newton possibles sur commande.
A petición: dentados, rodamientos, Newton, diferentes.

mod.AC

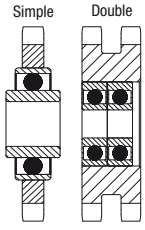

Lega di alluminio speciale antigrippaggio
Special aluminum alloy that avoids seizure
Alliage d'aluminium anti-grippage
Aleación especial de aluminio antigripaje
MPa-440

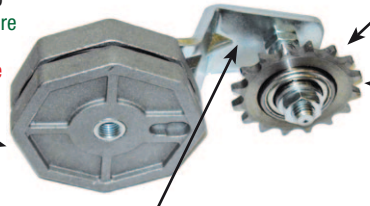

Su richiesta in acciaio zincato
On request galvanized steel
Sur demande acier galvanisé
A petición, de acero galvanizado

Acciaio C45
Steel C45
Acier C45
Acero C45

Acciaio zincato
Galvanized steel
Acier galvanisé
Acero galvanizado

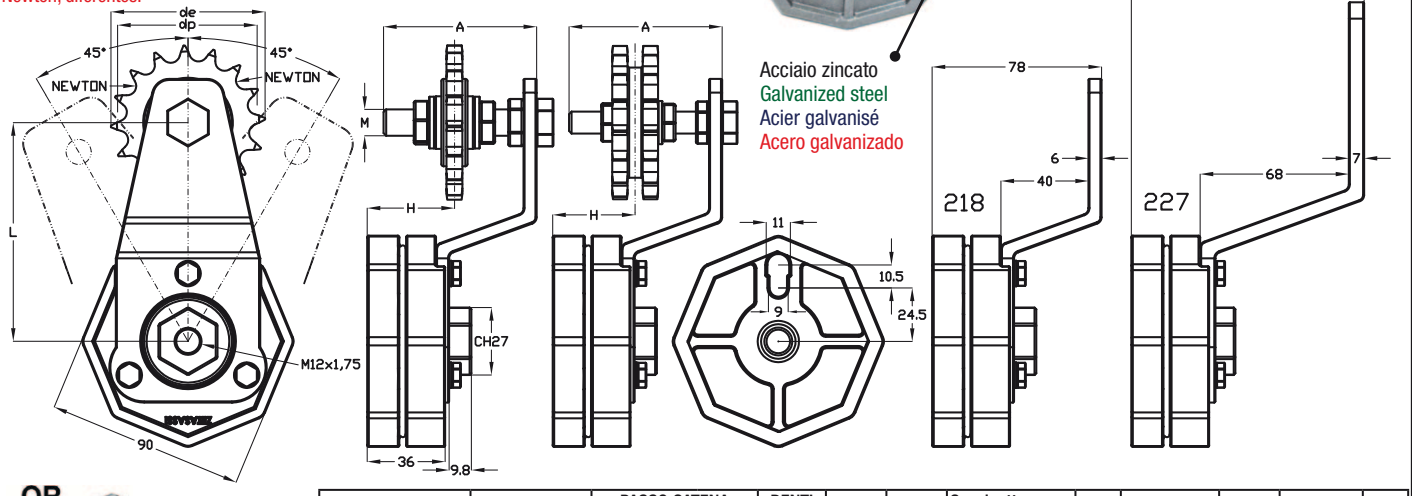

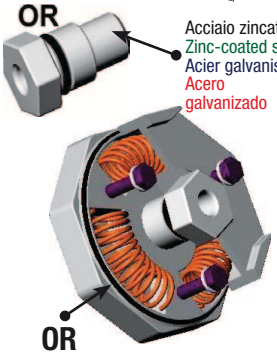

Acciaio zincato.
Zinc-coated stell.
Acier galvanisé.
Acero galvanizado

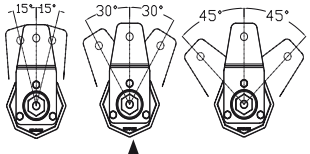

LEVE-PALANCAS LEVER-LEVIERS	NEWTON		
	15°	30°	45°
210	270	380	480
218	270	380	480
227	150	270	380

COD	NEWTON MIN	NEWTON MAX	PASSO CATENA / CHAIN PITCH / PASO DE LA CADENA / PAS DE LA CHAÎNE	DENTI / TEETH / DIENTES / DENTS	de	dp	Cuscinetto / Bearings / Roulements / Rodamientos	A	H	L	M	Kg
TRB2 218												
TRB2218AC38S	120	480	3/8" x 7/32"	06B1	21	68	63,9	203 KRR AH02	70	26,4 - 46,6	100	M12x1,75	1,47
TRB2218AC38D				06B2				N°2= 6200 2RS		25 - 49		M10x1,5	1,58
TRB2218AC12S			1/2" x 5/16"	08B1	16	69,5	65,1	203 KRR AH02		26,4 - 46,6		M12x1,75	1,49
TRB2218AC12D				08B2				N°2= 6200 2RS		26,5 - 47,5		M10x1,5	1,65
TRB2218AC58S			5/8" x 3/8"	10B1	17	93	86,39	203 KRR AH02		26,4 - 46,6		M12x1,75	1,69
TRB2218AC58D				10B2				N°2= 6201 2RS		29,9 - 43,1		M12x1,75	2,17
DENTI TEMPRATI-HARDENED TEETH-DENTS TREMPÉES-DIENTES TEMPLADOS												
TRB2218AC38STE	120	480	3/8" x 7/32"	06B1	21	68	63,9	203 KRR AH02	70	26,4 - 46,6	100	M12x1,75	1,47
TRB2218AC12STE			1/2" x 5/16"	08B1	16	69,5	65,1						1,49
TRB2218AC58STE			5/8" x 3/8"	10B1	17	93	86,39						1,69
TRB2 227												
TRB2227AC38S	120	380	3/8" x 7/32"	06B1	21	68	63,9	203 KRR AH02	100	25,4 - 74,6	130	M12x1,75	1,76
TRB2227AC12S			1/2" x 5/16"	08B1	16	69,5	65,1	203 KRR AH02		25,4 - 74,6			1,79
TRB2227AC58S			5/8" x 3/8"	10B1	17	93	86,39	203 KRR AH02		25,4 - 74,6			1,98
TRB2227AC58D				10B2						28,9 - 71,1			2,47
TRB2227AC34S			3/4" x 7/16"	12B1	15	99,8	91,63	203 KRR AH02		25,4 - 74,6			2,09
TRB2227AC34D				12B2				N°2= 6301 2RS		31,4 - 68,6			2,72
TRB2227AC1S			1" x 17 mm	16B1	12	109	98,14	204 KRR		25,4 - 74,6			2,37
TRB2227AC114S			1"1/4 x 3/4"	20B1	9	108	92,84	204 KRR		25,4 - 74,6			2,33
DENTI TEMPRATI-HARDENED TEETH-DENTS TREMPÉES-DIENTES TEMPLADOS												
TRB2227AC38STE	120	380	3/8" x 7/32"	06B1	21	68	63,9	203 KRR AH02	100	25,4 - 74,6	130	M12x1,75	1,76
TRB2227AC12STE			1/2" x 5/16"	08B1	16	69,5	65,1	203 KRR AH02					1,79
TRB2227AC58STE			5/8" x 3/8"	10B1	17	93	86,39	203 KRR AH02					1,98
TRB2227AC34STE			3/4" x 7/16"	12B1	15	99,8	91,63	203 KRR AH02					2,09
TRB2227AC1STE			1" x 17 mm	16B1	12	109	98,14	204 KRR					2,37

Per tutti i tenditori serie TR, anche composti da pulegge e\o testa in polietilene.
Allentare bullone A.
Ruotare esagono B fino a raggiungere la tensione desiderata.
Serrare il bullone A senza rilasciare esagono B.
Liberare esagono B.

For all the tensioners TR also the one including pulleys or polyethylene head.
Loosen the bolt A.
Rotate the hexagon B as much as to get the right tension.
Tighten the bolt A without release the hexagon B.
Release the Hexagon B.

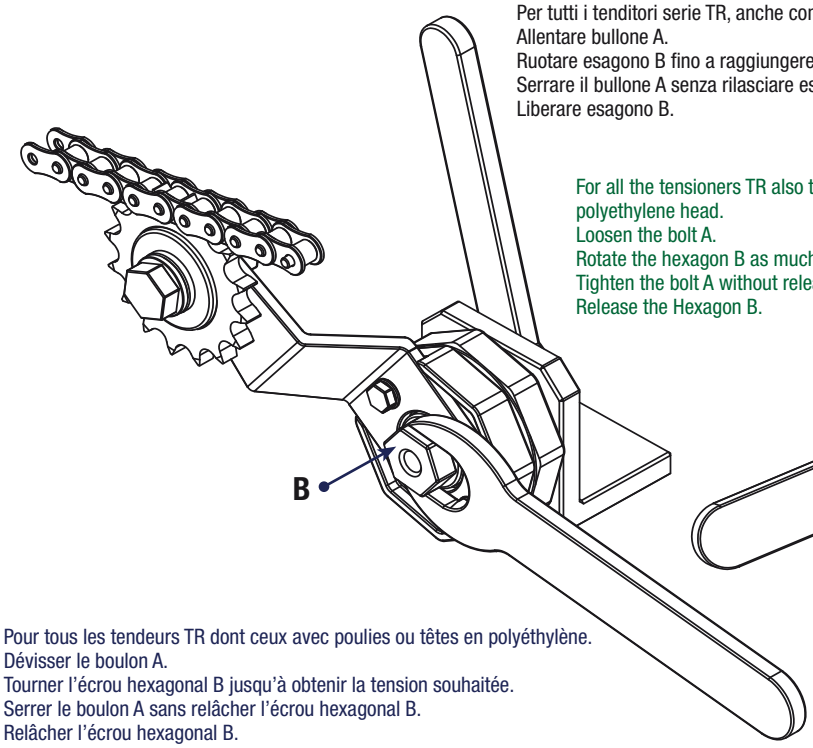

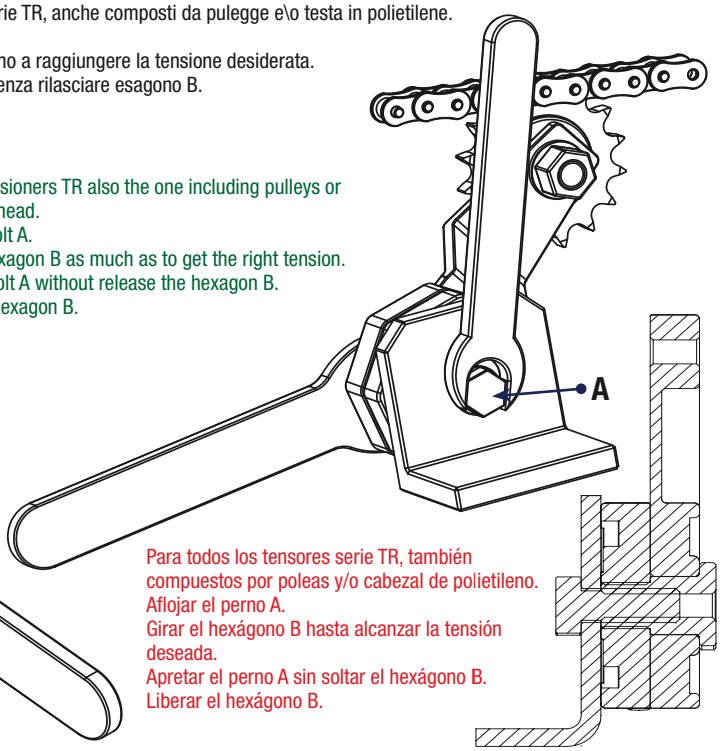

Para todos los tensores serie TR, también compuestos por poleas y/o cabezal de polietileno.
Aflojar el perno A.
Girar el hexágono B hasta alcanzar la tensión deseada.
Apretar el perno A sin soltar el hexágono B.
Liberar el hexágono B.

Pour tous les tendeurs TR dont ceux avec poulies ou têtes en polyéthylène.
Dévisser le boulon A.
Tourner l'écrou hexagonal B jusqu'à obtenir la tension souhaitée.
Serrer le boulon A sans relâcher l'écrou hexagonal B.
Relâcher l'écrou hexagonal B.

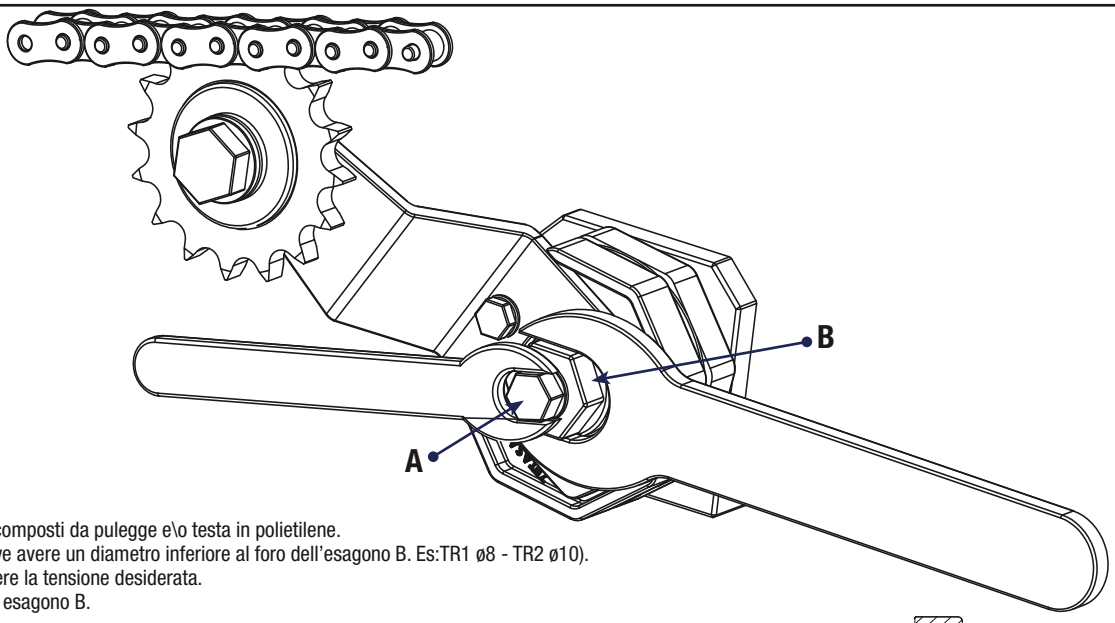

Per tutti i tenditori serie TR, anche composti da pulegge e\o testa in polietilene.
Allentare bullone A (Il bullone A deve avere un diametro inferiore al foro dell'esagono B. Es:TR1 ø8 - TR2 ø10).
Ruotare esagono B fino a raggiungere la tensione desiderata.
Serrare il bullone A senza rilasciare esagono B.
Liberare esagono B.

For all the tensioners TR also the one including pulleys or polyethylene head.
Loosen the bolt A (The bolt A must have a diameter lower then the hexagon bore B . Ex TR1 ø8 TR2 ø10).
Rotate the hexagon B as much as to get the right tension.
Tighten the bolt A without release the hexagon B.
Release the hexagon B.

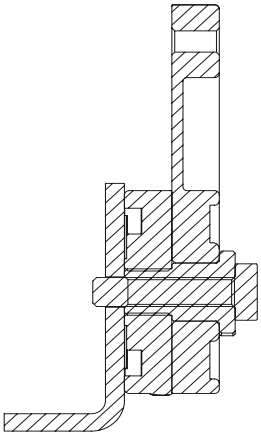

Pour tous les tendeurs TR dont ceux avec poulies ou têtes en polyéthylène.
Desserrer le boulon A (Le boulon A doir avoir un diamètre inférieur à celui de l'écrou hexagonal B - ex. TR1 ø8 et TR2 ø10).
Tourner l'écrou hexagonal B jusqu'à obtenir la tension souhaitée.
Serrer le boulon A sans relâcher l'écrou hexagonal B.
Relâcher l'écrou hexagonal B.

Para todos los tensores TR, también compuestos por poleas y/o cabezal de polietileno.
Aflojar el perno A (el perno A deve tener un diámetro inferior al agujero del hexágono B. Ej.: TR1 ø8 - TR2 ø10).
Girar el hexágono B hasta alcanzar la tensión deseada.
Apretar el perno A sin soltar el hexágono B.
Liberar el hexágono B.

TENDITORI - TENDICATENA – TENDICINGHIA AUTOMATICI - ROTANTI - ROTATIVI

I nostri tendicinghia, tendicatena, tenditori rotanti serie TR sono nati nel 1992, primi al Mondo per la costruzione del tendicatena rotante con l'utilizzo di molle elicoidali, terzi al Mondo e primi in Italia nella costruzione e progettazione di tenditori automatici in genere.
Sono stati creati per chi ha delle esigenze particolari, per esempio la leva intercambiabile serve per poter accedere a più altezze, quindi senza perdere rigidità raggiungere più piani di lavoro, si possono creare delle leve ad hoc per qualsiasi funzione.
Internamente ed esternamente hanno delle guarnizioni OR che garantiscono una ottima tenuta stagna, quindi possono essere utilizzati la dove sporcizia, umidità ecc. Potrebbero essere un problema.
Le due basi sono in una particolare lega di alluminio antigrippaggio e robustissima, con carico di rottura di 440MPa, che garantisce una maggiore robustezza e durata nel tempo grazie alle specifiche meccaniche del materiale, evitando anche il consumo degli elementi elastici interni dato dal movimento, e di avere quindi un prodotto di eccellenza assoluta in questo campo.
Grazie al fatto che lavoriamo tutti i particolari con in nostre macchine CNC abbiamo un elevatissimo controllo qualità.
Vi ricordiamo che i tenditori rotativi modello TR sono pre ingrassati.
Oltre alla loro funzione i nostri tenditori possono essere utilizzati come pressori, ammortizzatori, stabilizzatori, ecc.
Grazie al fatto che questi prodotti sono costruiti totalmente nella nostra azienda, possiamo fare modifiche specifiche per ogni progetto anche a disegno.
Esempi: leve a disegno e/o modificate; pattini tendicatena a disegno e\o modificati; fine corsa standard o sensori di prossimità; carichi delle molle modificati; rulli tendicinghia a disegno; pignoni tendicatena fuori catalogo; ecc…
Vantiamo un vasto magazzino e parco macchine CNC di ultima generazione, di personale specializzato con esperienza di oltre 40 anni nel settore
Il Cuore della macchina è la sua trasmissione, curiamola con i prodotti migliori e di qualità Made in Italy !
Volete altre spiegazioni riguardati i nostri prodotti, contattateci sapremo consigliarvi il prodotto giusto per le vostre applicazioni.

AUTOMATIC ROTATING / ROTARY TENSIONERS – CHAIN TENSIONERS – BELT TENSIONERS

Our TR model belt tensioners, chain tensioners and rotary tensioners were developed in 1992, first in the world for the construction of rotating chain tensions using helical springs, third in the world and first in Italy in the construction and design of automatic tensioners in general.
We can create special levers for any function, for example the interchangeable lever is used to access different heights, i.e. operate on several working levels without losing rigidity, and other levers to suit particular needs. Internally and externally our tensioners are equipped with O-rings that guarantee excellent watertightness so that they can be used in environments where dirt, humidity, etc. could be a problem.
The two bases are made of a special aluminum antiseize alloy that is very sturdy, with tensile strength of 440MPa, and the device as a whole is particularly robust and long lasting thanks to the mechanical specifications of the material, for a product of absolute excellence in the field.
Thanks to the fact that we machine all the parts in-house with our CNC equipment, we have a very high level of quality control.
We remind you that the TR model rotary tensioners are pre-lubricated.
In addition to their function, our tensioners can also be used as pressing units, shock absorbers, stabilizers, etc.
Thanks to the fact that these products are entirely produced in-house, we can make specific alterations for every product, also to drawings.
Examples:
levers to drawings and/or modified; chain tensioner shoes to drawings and/or modified; standard limit switches or proximity sensors; modified loading of springs; belt tensioner rollers to drawings; Special order chain tensioner pinions; etc.
We have a vast warehouse and a fleet of the latest generation of CNC machines, specialized personnel with over 40 years' experience in the sector.
The heart of the machine is its transmission, and we take care of it with the best products and quality Made in Italy !
For any other information you may need regarding our products, don't hesitate to contact us. We'll be able to indicate the right product for your needs.

TENDEURS - TENDEURS DE CHAINE - TENDEURS DE COURROIE - AUTOMATIQUES ROTATIFS

Nos tendeurs de courroie, tendeurs de chaîne, tendeurs rotatifs de la série TR sont nés en 1992. ZETASASSI® est la première entreprise au niveau mondial pour la construction de tendeurs de chaîne rotatifs avec ressorts hélicoïdaux, et la troisième au niveau mondial et première en Italie pour la construction et la conception de tendeurs automatiques en général. Ils ont été créés pour répondre à des besoins spéciaux, par exemple le levier interchangeable permet d'accéder à plusieurs hauteurs et donc atteindre plusieurs plans de travail sans perte de rigidité. Sur demande, nous sommes en mesure de produire des leviers personnalisés pour n'importe quelle fonction.
Les joints toriques positionnés tant à l'intérieur qu'à l'extérieur garantissent une excellente étanchéité. Ils peuvent donc être utilisés dans des environnements où la saleté, l'humidité, etc.... pourrait être un problème.
Les deux bases sont réalisées avec un alliage d'aluminium particulier anti-grippage, extrêmement résistant, avec charge de rupture de 440MPa. Les caractéristiques mécaniques spécifiques du matériau garantissent une plus grande résistance et durée de vie du produit et en font donc un produit d'excellence absolue dans ce domaine. Grâce au fait que nous usinons tous les composants avec nos machines CNC, nous avons un contrôle de qualité très élevé.
Nous rappelons que nos tendeurs rotatifs modèle TR sont pré-lubrifiés
En plus de leur fonction première, nos tendeurs peuvent être utilisés comme presseurs, amortisseurs, stabilisateurs, etc..
Grâce au fait que ces produits sont construits entièrement par notre entreprise, nous pouvons apporter des modifications spécifiques pour chaque projet même sur dessin.
Exemples: leviers sur plan et\ou modifiés; patins tendeur de chaîne sur plan et\ou modifiés; fins de course standards ou capteurs de proximité; charge des ressorts modifiés; galets tendeurs sur dessin; pignons tendeurs de chaîne hors catalogue; etc.
Nous avons un stock important et un parc de machines CNC de dernière génération, du personnel spécialisé avec plus de 40 ans d'expérience dans le secteur.
Le cœur de la machine est sa transmission, nous en prenons soin avec les meilleurs produits et la qualité Made in Italy !
Pour plus d'informations sur nos produits, n'hésitez pas à nous contacter, nous vous conseillerons le produit le plus adapté à vos applications.

TENSORES - TENSORES DE CADENA – TENSORES DE CORREA AUTOMÁTICOS - GIRATORIOS - ROTATIVOS

Nuestros tensores de correa, tensores de cadena, tensores giratorios serie TR fueron creados en 1992; nuestra empresa es la primera en el mundo por lo que respecta a la construcción del tensor de cadena giratorio con el uso de muelles helicoidales, y tercera en el mundo y primera en Italia en cuanto al diseño y construcción de tensores automáticos en general.
Han sido creados para quien tiene necesidades particulares, por ejemplo la palanca intercambiable sirve para poder acceder a varias alturas, por tanto alcanzar varios niveles de trabajo sin perder rigidez; se pueden crear palancas ad hoc para cualquier función.
Dentro y fuera tienen unas juntas tóricas que garantizan una excelente estanqueidad, por lo tanto pueden ser utilizados allí donde suciedad, humedad, etc.. podrían constituir un problema.
Los dos cuerpos son de una aleación especial de aluminio antigripaje y súper resistente, con carga de rotura de 440 MPa, que garantiza una mayor robustez y duración en el tiempo gracias a las especificaciones mecánicas del material, evitando también el desgaste de los elementos elásticos internos dado por el movimiento, disponiendo así de un producto de excelencia absoluta en este campo.
Trabajamos todos los detalles con nuestras máquinas CNC, lo cual nos permite tener un altísimo control de calidad.
Les recordamos que los tensores rotativos modelo TR están preengrasados.
Además de su función, nuestros tensores pueden ser utilizados como prensadores, amortiguadores, estabilizadores, etc.
Gracias al hecho de que estos productos están construidos totalmente en nuestra empresa, podemos hacer modificaciones específicas para cada proyecto, incluso sobre diseño.
Emplos: palancas sobre diseño y/o modificadas; patines tensores de cadena sobre diseño y/o modificados; finales de carrera estándar o sensores de proximidad; cargas de los muelles modificadas; rodillos tensores de correa sobre diseño; piñones tensores de cadena fuera de catálogo; etc.
Nos preciamos de un amplio almacén y parque de máquinas CNC de última generación, de personal especializado con más de 40 años de experiencia en el sector.
El corazón de la máquina es su transmisión; cuidémosla con los mejores productos y de calidad Made in Italy !
¿Desean otras explicaciones acerca de nuestros productos? Pónganse en contacto con nosotros, sabremos recomendarles el producto adecuado para sus aplicaciones.

I tenditori rotanti automatici devono:

- Essere montati sul tratto lento della catena o cinghia di trasmissione .
- Nel punto più vicino possibile alla ruota conduttrice.
- Se possibile all'esterno della catena o cinghia. Possono essere montati anche all'interno con spinta della trasmissione verso l'esterno (figura D)
- Essere montati in maniera tale che la leva sia concorde con la direzione della trasmissione montaggio corretto figura A-C-D, montaggio non corretto figura B-E.
- In un tratto molto lungo da tensionare si possono montare anche più tenditori.
- Dopo aver posizionato il tenditore è possibile regolare il precarico sulla trasmissione girando il perno esagonale, che fa corpo unico con la base inferiore, si noterà che la leva serrata con la base superiore starà ferma contro la trasmissione, mentre la base inferiore girerà, cosi facendo si agirà sul precarico delle molle interne.
- In caso di trasmissione alternata o reversibile (figura C) è necessario montare due tenditori, perché quando il moto sarà alternato la parte lenta della catena o della cinghia diventerà quella in tensione e viceversa. E' importante in questo metodo di montaggio, installare il tenditore in maniera che quando la catena o cinghia sia al massimo della tensione il tenditore non sia a fine corsa, ma abbia ancora almeno 5° o 10° di corsa.
- Possono essere montati sia da interno che da esterno vedi metodi di montaggio.
- Le basi inferiori dei tenditori rotanti hanno delle asole per impedire la rotazione (figura I Asole L), si utilizzano di rado, ma nel caso in cui ci fosse l'estrema necessità di utilizzarle, tipo in caso di montaggio su superfici non perfette o irregolari, si dovrà considerare:

1 L'utilizzo di una spina di bloccaggio
2 La posizione della spina deve essere tale da considerare l'inclinazione del tenditore e il giusto precarico.
3 Con l'allungarsi della trasmissione il tenditore calerà la tensione, e a causa della spina di antirotazione non potrà essere ricaricato, quindi creare più punti di posizionamento per la spina, sfruttando il fatto che il sistema di antirotazione prevede un asola, infatti sarà possibile sfruttare diametri, angolazioni e posizioni differenti, basterà spostare la spina nella nuova posizione di precarico.

Tendicatena

La scelta tra pattino in polietilene o il pignone tendicatena varia a seconda della velocità della catena, della temperatura di utilizzo creata dall'attrito e dalla temperatura esterna alla trasmissione. Quando necessita l'uso del pignone tendicatena tenere presente, per il posizionamento ideale, di inserire almeno tre rulli della catena nei denti del pignone come in figura Z, e che la distanza tra la ruota di trasmissione più vicina e il primo dente ingranato nel pignone tendicatena deve essere almeno di 4/6 maglie, a seconda della grandezza della catena.

Pattino tendicatena (testa di tensionatura)

Per scegliere la testa di tensionatura per la catena e la posizione corretta di montaggio, bisogna far si che la catena lavori su più rulli possibili; quindi a seconda della lunghezza e dell'angolo di sviluppo della trasmissione si potrà scegliere se testa TONDA, testa OVALE oppure pattino tipo PAT per avere il massimo avvolgimento della catena. Si consiglia di utilizzare le teste modello OVALE o pattini PAT che grazie al loro raggio di lavoro migliorano l'appoggio e lo scarico d'attrito, mantenendo la trasmissione di minor lunghezza, quindi minor temperatura e minore usura sia del pattino che della catena (figure F-G-H).

Tendicinghia

La scelta del rullo tendicinghia folle, per dimensioni e materiali, varia a seconda delle dimensione della cinghia, della velocità della cinghia, della temperatura di utilizzo creata e dalla temperatura esterna alla trasmissione.
Per le cinghie trapezoidali, se necessita di tensionatura verso l'interno e sul lato più largo della sezione trapezoidale, consigliamo il montaggio del tenditore e la scelta del rullo tendicinghia in maniera tale da non creare un angolo della trasmissione troppo stretto, evitando cosi di lacerare la cinghia sul lato corto della sezione trapezoidale.
Se la tensionatura della cinghia sarà verso l'esterno richiedere puleggia trapezoidale delle dimensioni e misure necessarie per poter tensionare la cinghia trapezoidale, creeremo una puleggia folle su vostre indicazioni.

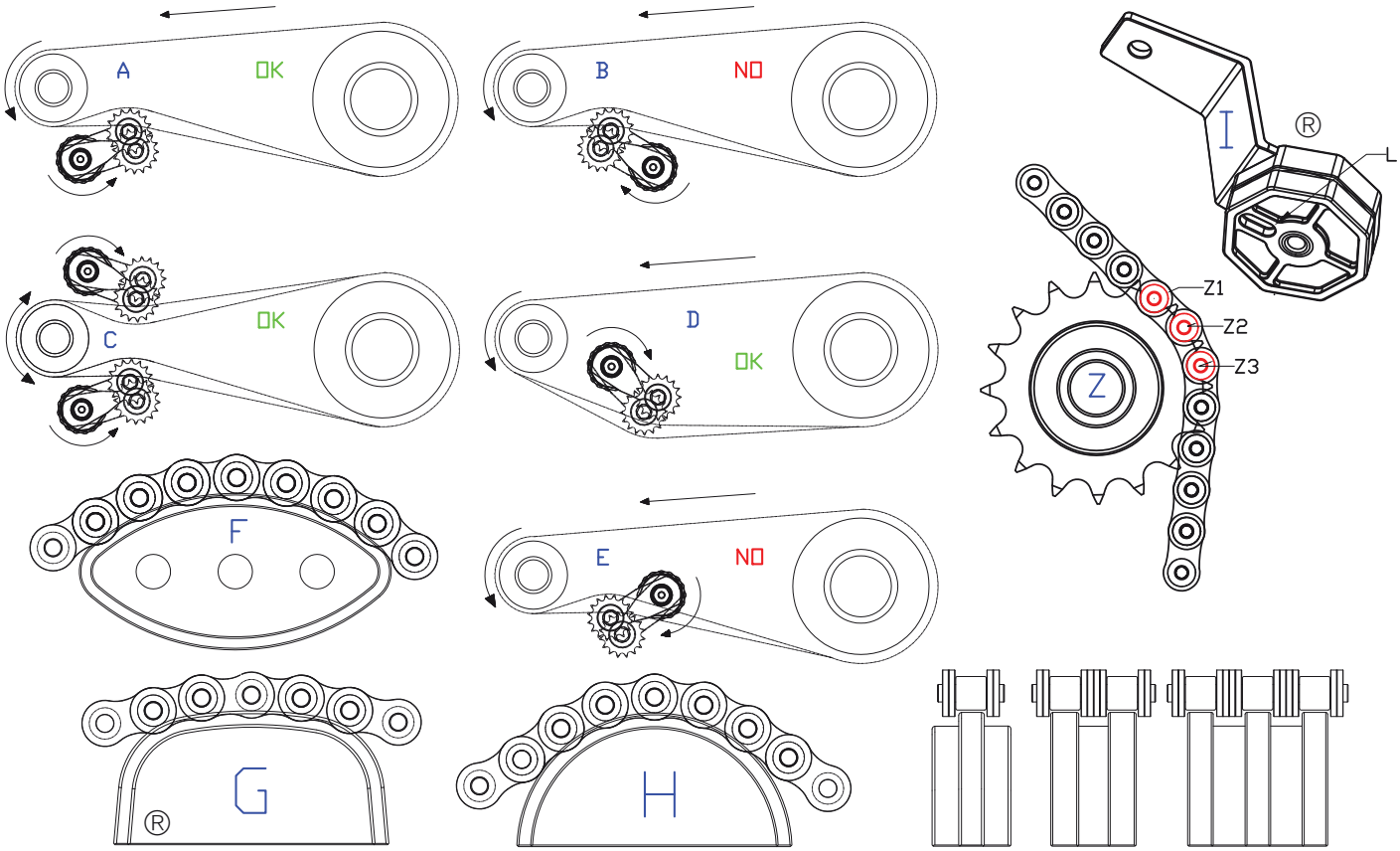

Automatic rotating tensioners must be:
- Installed on the slack section of the transmission chain or belt .
- Positioned as near as possible to the drive wheel.
- Installed, if possible, on the outside of the chain or belt. They can also be installed on the inside, with the thrust of the transmission outward (figure D)
- Installed in such a way that the lever faces in the direction of the transmission. Figures A-C-D show correct assembly; figures B-E show erroneous assembly.
- If the section to be tensioned is very long, several tensioners can be installed.
- After positioning the tensioner, the preload on the transmission can be adjusted by turning the hexagonal rod which is part of the bottom of the base. The lever, fastened by the cap, does not move against the transmission, while the lower base rotates, and in this way acts on the preload of the internal springs.
- In case of alternate or reversible transmission (figure C), it is necessary to install two tensioners, because when motion is alternated the slack portion of the chain or belt will become the tensioned part and vice versa. It is important in this method of assembly to install the tensioner so that when the chain or belt is at the maximum tension, the tensioner is not at the end of its stroke but has at least 5° or 10° of residual stroke.
- The tensioners can be installed either from the inside or from the outside, see assembly methods.
- The base bottoms of the rotating tensioners are equipped with slots to prevent rotation (figure I, slots L). These are rarely used, but in case of extreme need to use them, such as in case of installation on imperfect or irregular surfaces, it is important to consider:

1 The use of a blocking pin
2 The position of the pin needs to take into account the tilt of the tensioner and proper preload.
3 With the elongation of the transmission the tension will decrease and due to the antirotation pin, the tensioner will not be reloaded. So it will be necessary to create several positioning points for the pin, taking advantage of the fact that the antirotation system provides for a slot. In fact, it will be possible to use different diameters, angles and positions by simply moving the pin to the new preload position.

Chain tensioner

The choice between the shoe in polyethylene or the chain tensioning pinion will depend on the speed of the chain, the amount of heat generated by friction and the temperature external to the transmission. When it is necessary to use the chain tensioning pinion, bear in mind that, for ideal positioning, there should be at least three rollers of the chain in the teeth of the pinion as shown in figure Z, and that the distance between the nearest wheel of transmission and the first tooth geared into the chain tensioning pinion should be at least 4/6 links, depending on the size of the chain.

Chain tensioning shoe (tensioning head)

To select the tensioning head for the chain and the correct position for installation, it is necessary to have the chain work on as many rollers as possible; therefore, depending on the length and the angle of development of the transmission, you can choose between the ROUND head, the OVAL head or the shoe type PAT to ensure maximum take-up of the chain. We recommend using the head model OVAL or shoe model PAT that, thanks to their radius of operation, improve the contact and discharge of friction, maintaining the transmission as short as possible, thus achieving lower temperature and less wear of both the shoe and the chain (figures F -G -H).

Belt tensioner

The choice of the idle belt tensioner roller, in terms of dimensions and materials, will vary with the size of the belt, its speed and the working temperature created, as well as the temperature external to the transmission.

For trapezoid belts, if tensioning is needed toward the inside and on the wider side of the trapezoid section, we recommend installing the tensioner and choosing the belt tensioning roller so as not to create a too narrow an angle of transmission, as this could lead to tearing of the belt on the short side of the trapezoid section.

If the belt needs tensioning toward the outer edge, order the trapezoid pulley with the right size and measurements to be able to tighten the trapezoid belt; we will create an idle pulley on the basis of your indications .

Les tendeurs rotatifs automatiques doivent:
- Être montés sur le brin mou de la chaîne ou de la courroie de transmission.
- Être placés le plus près possible de la roue d'entraînement.
- Être placés si possible à l'extérieur de la chaîne ou de la courroie. Ils peuvent également être montés à l'intérieur avec poussée de la transmission vers l'extérieur (figure D).
- Être montés de sorte que le levier soit dans la direction de la transmission. Les figures A-C-D reportent le montage correct, les figures B-E le montage incorrect.
- En cas de brins très longs à mettre en tension, il est possible d'utiliser plusieurs tendeurs.
- Après avoir placé le tendeur il est possible de régler la précharge sur la transmission en tournant la tige hexagonale, qui est solidaire avec la base inférieure. Le levier, serré en même temps que la base supérieure, restera fixe contre la transmission tandis que la base inférieure pivotera. De cette façon vous agirez sur la précharge des ressorts internes.
- En cas de transmission alternée ou réversible (Figure C), il est nécessaire de monter deux tendeurs, car lorsque le mouvement sera alterné le brin mou de la chaîne ou de la courroie deviendra le brin en tension et vice versa. Il est important, avec cette méthode de montage, d'installer le tendeur de sorte que lorsque la chaîne ou la courroie est en tension maximum, le tendeur ne soit pas en fin de course mais ait encore au moins 5° ou 10° de course.
- Ils peuvent être montés tant depuis l'intérieur que depuis l'extérieur (voir méthodes de montage).
- Les bases inférieures des tendeurs rotatifs ont des boutonnières pour empêcher la rotation (figure I boutonnière L). Elles sont rarement utilisées, mais en cas de besoin de les utiliser, par exemple en cas de montage sur des surfaces imparfaites ou irrégulière, il faudra :

1 Utiliser une broche de blocage
2 Tenir compte, lors du positionnement de la broche, de l'inclinaison du tendeur et de la précharge.
3 Sachant qu'au fur et à mesure de l'allongement de la transmission le tendeur se détendra et, à cause de la broche anti-rotation il ne pourra pas être rechargé, il faudra donc créer plusieurs points de positionnement pour la broche, en exploitant le fait que le système de rotation prévoit deux ou trois boutonnières. Il sera, en effet possible d'obtenir différents diamètres, angles et positions, en déplaçant la broche dans la nouvelle position de précharge.

Tendeur de chaîne

Le choix entre le patin en polyéthylène et le pignon tendeur de chaîne dépend de la vitesse de la chaîne, de la température d'utilisation créée par le frottement et de la température extérieure à la transmission. En cas de besoin d'utiliser un pignon tendeur de chaîne, il est nécessaire, pour son positionnement idéal, d'entrer au moins trois galets de la chaîne dans les dents du pignon comme indiqué sur la figure Z et que la distance entre la roue d'entraînement la plus proche et la première dent en prise dans le pignon tendeur soit, d'au moins, de 4/6 maillons en fonction de la taille de la chaîne.

Patin tendeur de chaîne (tête de mise en tension)

Pour choisir la tête de mise en tension pour la chaîne et la position correcte de montage, faire en sorte que la chaîne fonctionne sur le plus grand nombre de galets possible; puis, en fonction de la longueur et de l'angle du développement de la transmission, il sera possible de choisir entre une tête ronde (TONDA), une tête OVALE ou un patin type PAT pour avoir le maximum d'enroulement de la chaîne. Nous recommandons d'utiliser les têtes modèle OVALE ou les patins PAT qui, grâce à leur rayon de travail, améliorent l'appui et limitent la perte due au frottement, réduisant ainsi la longueur de la transmission et les températures et l'usure tant du patin que de la chaîne (Figures F-G-H).

Tendeur de courroie

Le choix du galet tendeur de courroie libre en termes de dimensions et de matériau varie en fonction de la taille de la courroie, de la vitesse de la courroie, de la température d'utilisation créée et de la température externe de la transmission. Pour les courroies trapézoïdales, en cas de besoin de tension vers l'intérieur et sur le côté le plus large de la section trapézoïdale, nous recommandons que le montage du tendeur et que le type de rouleau tendeur de courroie ne créent pas un angle de transmission trop serré, afin de ne pas lacérer la courroie sur le côté court de la section trapézoïdale.

En cas de tension de la courroie vers l'extérieur, choisir une poulie trapézoïdale ayant une taille et des dimensions permettant de tendre la courroie trapézoïdale. Nous créerons une poulie libre sur vos spécifications.

Los tensores giratorios automáticos deben:
- Ser montados en el tramo flojo de la cadena o correa de transmisión.
- En el punto más cercano posible a la rueda conductora.
- Si es posible, fuera de la cadena o correa. Pueden ser montados también dentro, con impulso de la transmisión hacia el exterior (figura D).
- Ser montados de manera tal que la palanca concuerde con la dirección de la transmisión: montaje correcto figuras A-C-D, montaje incorrecto figuras B-E.
- En un tramo muy largo por tensionar se pueden montar varios tensores.
- Tras haber colocado el tensor, es posible regular la precarga en la transmisión girando el pasador hexagonal, que forma una estructura única con el cuerpo inferior; se notará que la palanca apretada con el cuerpo superior se mantiene fija contra la transmisión, mientras que el cuerpo inferior gira; de esta manera la acción se realizará sobre la precarga de los muelles internos.
- En caso de transmisión alterna o reversible (figura C) es necesario montar dos tensores, porque cuando el movimiento sea alterno, la parte floja de la cadena o correa se convertirá en la parte en tensión y viceversa. En este método de montaje, es importante instalar el tensor de manera tal que cuando la cadena o correa esté al máximo de la tensión, el tensor no se halle a final de carrera, sino que tenga aún al menos 5° u 10° de carrera.
- Pueden ser montados tanto desde dentro como desde fuera; véanse los métodos de montaje.
- Los cuerpos inferiores de los tensores giratorios tienen unos ojales para impedir la rotación (Figura I Ojales L); se utilizan raramente, pero en caso de que existiera la extrema necesidad de utilizarlos, tipo en caso de montaje sobre superficies imperfectas o irregulares, se deberá considerar:

1 El uso de una clavija de bloqueo
2 La posición de la clavija deberá ser tal que se tenga en cuenta la inclinación del tensor y la precarga adecuada.
3 A medida que la transmisión se va alargando, el tensor perderá tensión, y a causa de la clavija de antirrotación no podrá ser recargado, por tanto habrá que crear varios puntos de colocación para la clavija, aprovechando que el sistema de antirrotación prevé un ojal. De hecho, será posible aprovechar diámetros, ángulos y posiciones diferentes, será suficiente trasladar la clavija a la nueva posición de precarga.

Tensores de cadena

La elección entre patín de polietileno o piñón tensor de cadena varía en función de la velocidad de la cadena, de la temperatura de utilización creada por la fricción y de la temperatura exterior a la transmisión. Cuando sea necesario el uso del piñón tensor de cadena, para el posicionamiento ideal téngase presente la inserción de al menos tres rodillos de la cadena en los dientes del piñón como se muestra en la figura Z, y que la distancia entre la rueda de transmisión más cercana y el primer diente engranado en el piñón tensor de cadena debe ser de 4/6 eslabones como mínimo, dependiendo del tamaño de la cadena.

Patín tensor de cadena (cabezal de tensionado)

Para elegir el cabezal de tensionado para la cadena y la posición correcta de montaje, hay que hacer posible que la cadena trabaje sobre el mayor número posible de rodillos; por tanto, dependiendo de la longitud y del ángulo de desarrollo de la transmisión, se podrá elegir entre cabezal REDONDO, cabezal OVALADO o bien patín tipo PAT para tener el máximo arrollamiento de la cadena. Se recomienda utilizar los cabezales modelo OVALADO o patines PAT que, gracias a su radio de trabajo, mejoran el apoyo y la descarga de la fricción manteniendo la transmisión de menor longitud, por lo tanto, menor temperatura y menor desgaste, tanto del patín como de la cadena (figuras F -G -H).

Tensores de correa

La elección del rodillo tensor de correa, por dimensiones y materiales, varía en función del tamaño de la correa, de la velocidad de la correa, de la temperatura de utilización creada y de la temperatura exterior a la transmisión.

Para las correas trapezoidales, se hace necesario un tensionado hacia dentro y en el lado más ancho de la sección trapezoidal; recomendamos el montaje del tensor y la elección del rodillo tensores de correa de tal manera que no se cree un ángulo de transmisión demasiado estrecho, evitando así rasgar la correa en el lado corto de la sección trapezoidal.

En caso de que el tensionado de la correa sea hacia fuera, soliciten una polea trapezoidal con las dimensiones y medidas necesarias para poder tensionar la correa trapezoidal; crearemos una polea loca en base a las indicaciones de ustedes.

TENDITORI AUTOMATICI
ROTANTI / ROTATIVI A GOMMA

I nostri tenditori, tendicinghia, tendicatena, rotanti serie RH sono nati nel 1989, i primi e unici tenditori con l'utilizzo di gomma **completamente smontabili**, terzi al Mondo e primi in Italia nella costruzione e progettazione di tenditori automatici in genere.
Sono stati creati appositamente smontabili, particolarità che li rende unici, per effettuare le manutenzioni e\o il cambio degli stessi elastomeri. Infatti a differenza delle molle in acciaio che hanno una durata pressoché eterna gli elastomeri possono di fatto, anche se dopo molto tempo, perdere le caratteristiche iniziali, in più in caso di sovraccarico del prodotto, dove per cause esterne al tenditore (esempio un errato montaggio, o un sovra-carico della trasmissione) può provocarsi l'uscita della leva dalla base. Con i nostri tenditori RH potrete semplicemente, svitare il coperchio per riposizionare la leva, oppure cambiare gli elastomeri, avvitare il coperchio e di fatto il prodotto riassumerà le caratteristiche iniziali.
La base, il coperchio e la leva sono in una particolare lega di alluminio robustissima, con carico di rottura di 440MPa, che garantisce una maggiore robustezza e durata nel tempo grazie alle specifiche meccaniche del materiale, quindi un prodotto di eccellenza assoluta in questo campo.
Oltre alla loro funzione i nostri tenditori possono essere utilizzati come pressori, ammortizzatori, stabilizzatori, ecc.
Grazie al fatto che lavoriamo tutti i particolari con in nostre macchine CNC abbiamo un elevatissimo controllo qualità, e possiamo fare modifiche specifiche per ogni progetto anche a disegno.

Esempi:
- *leve a disegno e\o modificate;*
- *pattini tendicatena a disegno e\o modificati;*
- *fine corsa standard o sensori di prossimità;*
- *rulli tendicinghia a disegno;*
- *pignoni tendicatena fuori catalogo;*

ecc…

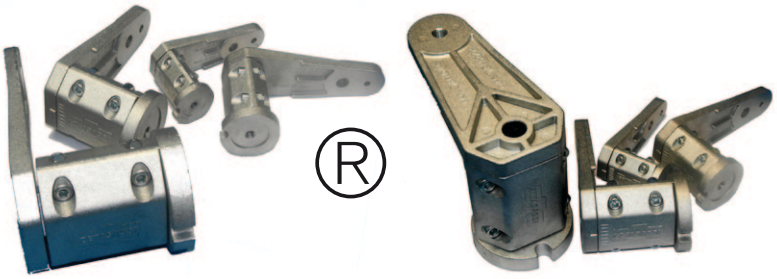

Vantiamo un vasto magazzino e parco macchine CNC di ultima generazione, di personale specializzato con esperienza di oltre 40 anni nel settore.
I prodotti originali ZETASSI Made in Italy che creano affabilità nel tempo li potete trovare solo da noi !
Volete altre spiegazioni riguardati i nostri prodotti, contattateci sapremo consigliarvi il prodotto giusto per le vostre applicazioni.

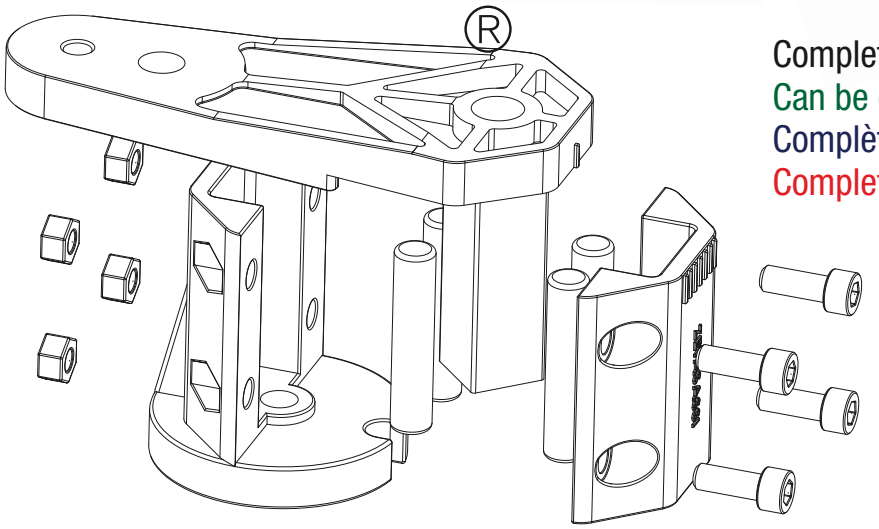

Completamente smontabili
Can be entirely disassembled
Complètement démontables
Completamente desmontables

Original Product
Since 1979

AUTOMATIC ROTATING AND ROTARY TENSIONERS IN RUBBER

Our RH series rotary tensioners, belt tensioners and chain tensioners were developed in 1989, the first and only rubber tensioners that could be disassembled, third in the world and first in Italy in the construction and design of automatic tensioners in general.
They were designed to be dismantled to facilitate maintenance and/or replacing the elastomers, and this feature makes them unique. In fact, unlike the steel springs, which last practically forever, the elastomers may, though only after a very long time, lose their initial characteristic. Moreover, in case of overloads where, for reasons not depending on the tensioner (such as improper installation or overload of the transmission) this may cause the lever to separate from the base. With our RH tensions you can simply unscrew the cap and reposition the lever, or replace the elastomers, screw the cap back on and the product will reacquire its initial characteristics.
The base, cap and lever are made of a special aluminum alloy that is very sturdy, with tensile strength of 440MPa, and the device as a whole is particularly robust and long lasting thanks to the mechanical specifications of the material, for a product of absolute excellence in the field.
Thanks to the fact that we machine all the parts in-house with our CNC equipment, we have a very high level of quality control.
In addition to their function, our tensioners can also be used as pressing units, shock absorbers, stabilizers, etc.
Thanks to the fact that these products are entirely produced in-house, we can make specific alterations for every product, also to drawings.

Examples:
- *levers to drawings and/or modified;*
- *chain tensioner shoes to drawings and/or modified;*
- *standard limit switches or proximity sensors;*
- *belt tensioner rollers to drawings;*
- *special order chain tensioner pinions;*

etc...

We have a vast warehouse and a fleet of the latest generation of CNC machines, specialized personnel with over 40 years' experience in the sector.
Original ZETASSI products Made in Italy, always reliable and you can only get them from us !
For any other information you may need regarding our products, don't hesitate to contact us. We'll be able to indicate the right product for your needs.

TENDEURS AUTOMATIQUES ROTATIFS/ROTATIFS À ÉLASTOMÈRES (CAOUTCHOUC)

Nos tendeurs de courroie, tendeurs de chaîne, tendeurs rotatifs de la série RH sont nés en 1989. Ce sont les premiers et les seuls tendeurs à base d'élastomères, **complètement démontables**. ZETASASSI® est la troisième entreprise au niveau mondial et la première en Italie pour la construction et la conception de tendeurs automatiques en général.
Ils ont été créés spécifiquement pour être amovibles. Cette particularité, qui les rend uniques, facilite l'entretien et\ou le remplacement des élastomères. En effet, à la différence des ressorts en acier qui ont une durée presque éternelle, les élastomères peuvent, bien qu'après une longue période, perdre leurs caractéristiques initiales, surtout en cas de surcharge, où les causes extérieures au tendeur (par exemple, un mauvais assemblage ou des causes externes au tendeur (par exemple un mauvais montage ou une surcharge de la transmission) peuvent provoquer la sortie du levier de sa base. Avec nos tendeurs RH il suffit de dévisser le couvercle pour repositionner le levier ou remplacer les élastomères. Après avoir revissé le couvercle le produit reprend ses caractéristiques initiales.
La base, le couvercle et le levier sont en alliage d'aluminium particulièrement résistant, avec charge de rupture de 440MPa. Les caractéristiques mécaniques spécifiques du matériau garantissent une plus grande résistance et durée de vie du produit et en font donc un produit d'excellence absolue dans ce domaine.
Grâce au fait que nous usinons tous les composants avec nos machines CNC, nous avons un contrôle de qualité très élevé.
En plus de leur fonction première, nos tendeurs peuvent être utilisés comme presseurs, amortisseurs, stabilisateurs, etc..
Grâce au fait que ces produits sont construits entièrement par notre entreprise, nous pouvons apporter des modifications spécifiques pour chaque projet même sur dessin.

Exemples:
- *leviers sur plan et\ou modifiés ;*
- *patins tendeur de chaîne sur plan et\ou modifiés ;*
- *fins de course standards ou capteurs de proximité ;*
- *galets tendeurs sur dessin;*
- *pignons tendeurs de chaîne hors catalogue ;*

etc.

Nous avons un stock important et un parc de machines CNC de dernière génération, du personnel spécialisé avec plus de 40 ans d'expérience dans le secteur.
Les produits originaux ZETASSI: une garantie de Made in Italy fiable dans le temps !
Pour plus d'informations sur nos produits, n'hésitez pas à nous contacter, nous vous conseillerons le produit le plus adapté à vos applications.

TENSORES AUTOMÁTICOS GIRATORIOS / ROTATIVOS DE GOMA

Nuestros tensores, tensores de correa, tensores de cadena, giratorios serie RH fueron creados en 1989, los primeros y únicos tensores con el uso de goma **completamente desmontables**, terceros en el mundo y primeros en Italia en el diseño y construcción de tensores automáticos en general.
Han sido creados expresamente desmontables, particularidad que los convierte en únicos, para efectuar los mantenimientos y/o el cambio de los elastómeros. En efecto, a diferencia de los muelles de acero que tienen una duración más bien «eterna», los elastómeros pueden perder las características iniciales, aunque después de mucho tiempo; además, en caso de sobrecarga del producto, por causas externas al tensor (por ejemplo un montaje equivocado o una sobrecarga de la transmisión) puede provocarse la salida de la palanca del cuerpo. Con nuestros tensores RH podrán simplemente desatornillar la tapa para resituar la palanca, o bien cambiar los elastómeros, atornillar la tapa y el producto recobrará las características iniciales.
El cuerpo, la tapa y la palanca son de una aleación especial de aluminio súper resistente, con carga de rotura de 440 MPa, que garantiza una mayor robustez y duración en el tiempo gracias a las especificaciones mecánicas del material, por tanto un producto de excelencia absoluta en este campo.
Trabajamos todos los detalles con nuestras máquinas CNC, lo cual nos permite tener un altísimo control de calidad.
Además de su función, nuestros tensores pueden ser utilizados como prensadores, amortiguadores, estabilizadores, etc.
Gracias al hecho de que estos productos están construidos totalmente en nuestra empresa, podemos hacer modificaciones específicas para cada proyecto, incluso sobre diseño.

Ejemplos:
- *palancas sobre diseño y/o modificadas;*
- *patines tensores de cadena sobre diseño y/o modificados.*
- *finales de carrera estándar o sensores de proximidad;*
- *rodillos tensores de correa sobre diseño;*
- *piñones tensores de cadena fuera de catálogo;*

etc.

Nos preciamos de un amplio almacén y parque de máquinas CNC de última generación, de personal especializado con más de 40 años de experiencia en el sector...
Los productos originales ZETASSI: ¡una garantía de Made in Italy siempre fiable con el paso del tiempo !
¿Desean otras explicaciones acerca de nuestros productos? Pónganse en contacto con nosotros, sabremos recomendarles el producto adecuado para sus aplicaciones.

TENDITORI AUTOMATICI ROTANTI / ROTATIVI A GOMMA

I tenditori automatici tipo RH sono dispositivi automatici che consentono di mantenere la corretta tensione della catena di trasmissione, aumentandone così la durata
Recuperano automaticamente l'allungamento che la catena o cinghia subisce nel tempo durante il suo funzionamento, evitando così l'insorgere di vibrazioni, rumorosità, e rotture, dovuti all'allentamento della stessa.
Questi tenditori automatici non necessitano dell'intervento di alcun operatore, consentendo risparmi di tempo in manutenzione e gestione dei macchinari sui quali sono assemblati

I modelli RH sono formati da base, leva e coperchio in una speciale lega di alluminio antigrippaggio e robustissima con un carico di rottura di 440MPa. All'interno della base vengono posizionati 4 elastomeri, il quadro della leva viene posizionato su questi ultimi e infine viene serrato tutto con il coperchio.
La particolarità che rende unici i nostri tenditori RH è data dal fatto che possono essere smontati per effettuare le manutenzioni e\o il cambio degli stessi elastomeri. Infatti a differenza delle molle in acciaio che hanno una durata pressoché eterna gli elastomeri possono di fatto, anche se dopo molto tempo, perdere le caratteristiche iniziali, in più in caso di sovraccarico del prodotto, dove per cause esterne al tenditore (esempio un errato montaggio, o un sovra-carico della trasmissione) può provocarsi l'uscita della leva dalla base. Con i nostri tenditori RH potrete semplicemente, svitare il coperchio per riposizionare la leva, oppure cambiare gli elastomeri, avvitare il coperchio e di fatto il prodotto riassumerà le caratteristiche iniziali.

Si caratterizzano in modo particolare per alcune qualità principali:
- Angolo utile di tensionatura 30° in entrambi i sensi di rotazione.
- Gli elastomeri ad altissimo limite di snervamento e precarica iniziale, fanno si che si ottenga un'escursione a pressione il più costante possibile.
- Praticità di montaggio poiché possono essere fissati alla macchina sia con vite dall'interno che con vite dall'esterno.
- Sono muniti di asola di fermo per bloccarne la rotazione, in caso di montaggio su superfici non perfette o irregolari
- La qualità dei materiali, la cura nell'esecuzione, la semplicità funzionale ed il prezzo economico ne fanno un prodotto conveniente, pratico, sicuro.

Possono essere forniti di pattini tendicatena in polietilene 1'000'000 UHMW coefficiente attrito dinamico 0,06 acciaio a secco, oppure di pignoni tendicatena, rulli tendicinghia e pulegge folli.

AUTOMATIC ROTATING AND ROTARY TENSIONERS IN RUBBER

RH type automatic tensioners are automatic devices that maintain the correct tension of the transmission chain, thereby increasing durability.
They automatically recover any slack in the chain or belt that may develop with use, preventing the appearance of vibrations, noise and breakage due to slack.
These automatic tensioners do not require any kind of upkeep and make it possible to save time on maintenance and management of the machinery on which they are installed.

The RH models consist of a base, lever and cap in special, very sturdy, antiseize aluminum alloy with tensile strength of 440MPa. Four elastomers are positioned inside the base, the square part of the lever is positioned on them and they are fastened together by the cap .
The feature that makes our RH tensioners unique is that they can be dismantled for maintenance and/or to replace the elastomers. In fact, unlike the steel springs, which last practically forever, the elastomers may, though only after a very long time, lose their initial characteristic. Moreover, in case of overloads where, for reasons not depending on the tensioner (such as improper installation or overload of the transmission) this may cause the lever to separate from the base. With our RH tensions you can simply unscrew the cap and reposition the lever, or replace the elastomers, screw the cap back on and the product will reacquire its initial characteristics.

These tensioners are characterized in particular by certain main features:
- Tensioning angle 30° in both directions of rotation.
- Elastomers with a very high yield point and initial preload to ensure a stroke at the most constant pressure range possible.
- Ease of assembly, as they can be fastened to the machine with screws either from the inside or from the outside.
- They are equipped with stop slots to block rotation in case of installation on imperfect or irregular surfaces
- The quality of the materials, care in construction, simplicity of operation and the good value make them a convenient, practical, safe product.

The tensioners can be supplied with chain tensioning shoes in polyethylene 1,000,000 UHMW with dynamic dry steel friction coefficient 0.06 or chain tensioning pinions, belt tensioning rollers and idle pulleys.

TENDEURS AUTOMATIQUES ROTATIFS/ROTATIFS À ÉLASTOMÈRES (CAOUTCHOUC)

les tendeurs automatiques RH sont des dispositifs automatiques qui permettent de maintenir la tension correcte de la chaîne de transmission et d'augmenter ainsi sa durée de vie.
Ils récupèrent automatiquement l'allongement que la chaîne ou la courroie subit dans le temps durant son fonctionnement, évitant l'apparition de vibrations, de bruit, et de ruptures dus à sa perte de tension.
Ces tendeurs automatiques ne nécessitent pas l'intervention d'un opérateur et permettent donc un gain de temps de maintenance et de gestion des machines sur lesquelles ils sont montés.

Les modèles RH sont composés d'une base, d'un levier et d'un couvercle réalisés avec un alliage spécial d'aluminium extrêmement résistant anti-grippage avec une charge de rupture de 440MPa. À l'intérieur de la base sont positionnés 4 élastomères, le cadre du levier est placé sur ces derniers puis le tout est serré avec le couvercle.
La caractéristique qui rend nos tendeurs RH uniques est le fait qu'ils peuvent être démontés pour effectuer les opérations de maintenance et/ou de remplacement des élastomères. En effet, à la différence des ressorts en acier qui ont une durée presque éternelle, les élastomères peuvent, bien qu'après une longue période, perdre leurs caractéristiques initiales, surtout en cas de surcharge où les causes extérieures au tendeur (par exemple, un mauvais assemblage où les causes externes au tendeur (par exemple un mauvais montage ou une surcharge de la transmission) peuvent provoquer la sortie du levier de sa base. Avec nos tendeurs RH, il suffit de dévisser le couvercle pour repositionner le levier ou remplacer les élastomères. Après avoir revissé le couvercle le produit reprend ses caractéristiques initiales.

Ils se caractérisent notamment par les qualités principales suivantes:
- Angle utile de mise en tension de 30 ° dans les deux sens de rotation.
- Les élastomères avec limite d'élasticité très élevée et précontrainte initiale permettent d'obtenir une course avec une pression la plus constante possible.
- Faciles à monter car ils peuvent être fixés à la machine tant avec des vis depuis l'intérieur qu'avec des vis depuis l'extérieur.
- Ils prévoient une boutonnière postérieure d'arrêt pour bloquer la rotation en cas de montage sur des surfaces imparfaites ou irrégulières.
- La qualité des matériaux, le soin dans l'exécution, sa simplicité et son prix en font un produit abordable, pratique et sûr.

Il peut être équipé de patins tendeurs de chaîne en polyéthylène 1'000'000 UHMW avec coefficient de frottement dynamique 0,06 en acier à sec, ou de pignons tendeurs de chaîne, de galets tendeurs et de poulies libres.

TENSORES AUTOMÁTICOS GIRATORIOS / ROTATIVOS DE GOMA

Los tensores automáticos tipo RH son dispositivos automáticos que permiten mantener la correcta tensión de la cadena de transmisión, aumentando así su duración.
Dichos tensores recuperan automáticamente el alargamiento que la cadena o la correa sufre en el tiempo durante su funcionamiento, evitando así la aparición de vibraciones, ruido y roturas, debidos al aflojamiento de la misma.
Estos tensores automáticos no necesitan la intervención de ningún operador, permitiendo ahorros de tiempo en mantenimiento y gestión de las maquinarias en que están montados.

Los modelos RH están formados por cuerpo, palanca y tapa de una aleación especial de aluminio antigripaje y súper resistente, con una carga de rotura de 440 MPa. En el interior del cuerpo se colocan 4 elastómeros; el marco de la palanca es colocado sobre estos últimos y por último se aprieta todo con la tapa.
La particularidad que convierte en únicos a nuestros tensores RH es que pueden ser desmontados para efectuar los mantenimientos y/o el cambio de los elastómeros. En efecto, a diferencia de los muelles de acero que tienen una duración más bien «eterna», los elastómeros pueden perder las características iniciales, aunque después de mucho tiempo; además, en caso de sobrecarga del producto, por causas externas al tensor (por ejemplo un montaje equivocado o una sobrecarga de la transmisión) puede provocarse la salida de la palanca del cuerpo. Con nuestros tensores RH podrán simplemente desatornillar la tapa para resituar la palanca, o bien cambiar los elastómeros, atornillar la tapa y el producto recobrará las características iniciales.

Están caracterizados de forma particular por algunas cualidades principales:
- Ángulo de tensión útil: 30° en ambos sentidos de rotación.
- Los elastómeros, de altísimo límite de elasticidad y precarga inicial, permiten que se obtenga un desplazamiento a presión lo más constante posible.
- Practicidad de montaje, ya que pueden ser fijados a la máquina tanto con tornillo desde dentro como con tornillo desde fuera.
- Están provistos de ojal de inmovilización para bloquear la rotación, en caso de montaje sobre superficies imperfectas o irregulares
- La calidad de los materiales, el cuidado en la ejecución, la sencillez funcional y el precio económico hacen de él un producto conveniente, práctico, seguro.

Pueden estar dotados de patines tensores de cadena de polietileno 1.000.000 UHMW, coeficiente de fricción dinámica 0,06 acero en seco, o bien de piñones tensores de cadena, rodillos tensores de correa y poleas locas.

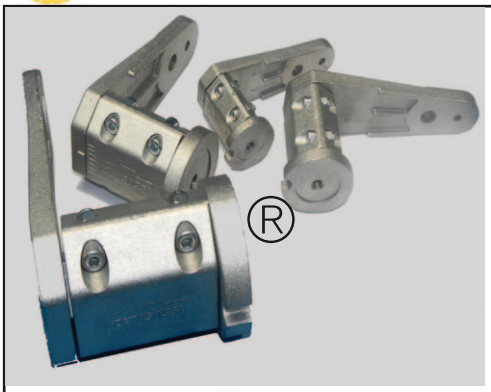

RH 111 - 155 - 188 - 277

Made in Italy ZETASASSI® Parma ITALY

Tenditori automatici rotanti a gomma RH costituiti da leva, base e coperchio in una speciale lega di alluminio robustissima, con un carico di rottura di 440MPa. Completamente smontabili, hanno angolo utile di tensionatura 30° in entrambi i sensi di rotazione.

RH automatic rotating tensioners with rubber, consisting of a lever, base and lid in a special, very sturdy, antiseize aluminum alloy with tensile strength of 440MPa. These tensioners can be entirely disassembled and have a tensioning angle of 30° in both directions of rotation.

Tendeurs automatiques rotatifs à élastomère (caoutchouc) RH constitués d'un levier, d'une base et d'un couvercle en alliage spécial d'aluminium extrêmement résistant avec charge de rupture de 440MPa.
Complètement démontables, ils ont un angle utile de mise en tension de 30° dans les deux sens de rotation.

Tensores automáticos giratorios de goma RH constituidos por palanca, cuerpo y tapa de una aleación especial de aluminio súper resistente, con una carga de rotura de 440 MPa. Completamente desmontables, tienen un ángulo de tensionado útil de 30º en ambos sentidos de rotación.

NEWTON
RH111 10-120
RH155 30-280
RH188 50-500
RH277 80-1200

Range
-40°+80°C

Su richiesta si possono effettuare filettature e/o forature diverse da quelle presenti in catalogo.
On request, different threads and/or bores from those indicated in the catalogue can be supplied.
Possibilité de filetage ou de perçages différents de ceux du catalogue sur commande.
A petición, se pueden efectuar roscados y/o perforaciones distintas de las presentes en el catálogo.

MPa-440
Lega di alluminio speciale antigrippaggio
Special aluminum alloy that avoids seizure
Alliage d'aluminium anti-grippage
Aleación especial de aluminio antigripaje

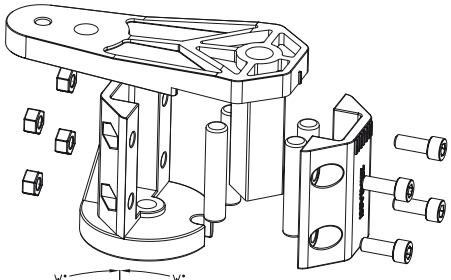

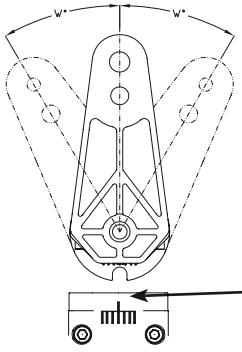

Completamente smontabili
Can be entirely disassembled
Complètement démontables
Completamente desmontables

TACCHE DI RIFERIMENTO
REFERENCE NOTCHES
REPÈRES
MUESCAS DE REFERENCIA

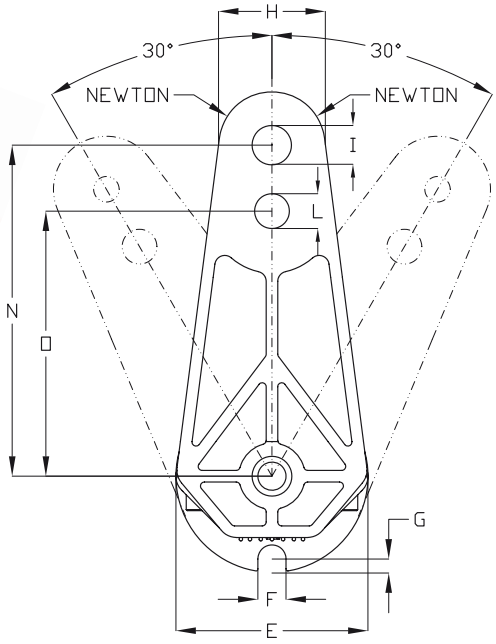

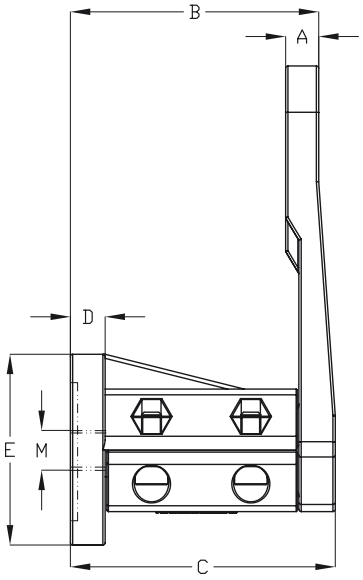

COD	NEWTON N	NEWTON O	A	B ± 1	C ± 1	D	E	F	G	H	I	ØL	M	N	O	Kg
RH 111																
RH111	10°=50N	10°=67N	9.5	49,5	53,5	6	35	8,5	0,75	22	Ø 5	8,5	M6x1	80	60	0,19
RH11165											Ø 6,5					
RH11185											Ø 8,5					
RH111105	20°=80N	20°=107N									Ø 10,5					
RH111M6											M6 x 1					
RH111M8	30°=120N	30°=160N									M8x1,25					
RH111M10											M10x1,5					
RH111M12											M12x1,75					
RH 155																
RH155	10°=70N	10°=87N	9.5	64	66	8	45	8,5	1,75	28	Ø 5	10,5	M8x1,25	100	80	0,37
RH15565											Ø 6,5					
RH15585											Ø 8,5					
RH155105	20°=170N	20°=212N									Ø 10,5					
RH155125											Ø 12,5					
RH155M6	30°=280N	30°=350N									M6 x 1					
RH155M8											M8x1,25					
RH155M10											M10x1,5					
RH155M12											M12x1,75					
RH 188																
RH188	10°=210N	10°=262N	11	75	79	10,5	58	8,5	3,75	32	Ø 6,5	10,5	M10x1,5	100	80	0,66
RH18885											Ø 8,5					
RH188105											Ø 10,5					
RH188125	20°=350N	20°=437N									Ø 12,5					
RH188M8											M8x1,25					
RH188M10	30°=500N	30°=625N									M10x1,5					
RH188M12											M12x1,75					
RH 277																
RH277	10°=360N	x	12	102	110	15	78	10,5	4,75	50	Ø 8,5	x	M12x1,75	130	x	1,74
RH277105											Ø 10,5					
RH277125	20°=730N										Ø 12,5					
RH277M10											M10x1,5					
RH277M12	30°=1200N										M12x1,75					
RH277M16											M16x2					

RHP 111 - 155 - 188 - 277

Made in Italy ZETASASSI® Parma ITALY

Tendicatena automatici rotanti a gomma RHP costituiti da leva, base e coperchio in una speciale lega di alluminio robustissima, con un carico di rottura di 440MPa. Completamente smontabili, hanno angolo utile di tensionatura 30° in entrambi i sensi di rotazione. Forniti di pattino tendicatena in polietilene 1'000'000 UHMW.

RHP automatic rotating chain tensioners with rubber, consisting of a lever, base and lid In a special, very sturdy, antiseize aluminum alloy with tensile strength of 440MPa. These tensioners can be entirely disassembled and have a tensioning angle of 30° in both directions of rotation. Equipped with chain tensioning shoe in polyethylene 1,000,000 UHMW.

Tendeurs de chaîne automatiques rotatifs à élastomère (caoutchouc) RHP constitués d'un levier, d'une base et d'un couvercle en alliage spécial d'aluminium extrêmement résistant avec charge de rupture de 440MPa. Complètement démontables, ils ont un angle utile de mise en tension de 30° dans les deux sens de rotation. Livrés avec patin tendeur de chaîne en polyéthylène 1'000'000 UHMW.

Tensores de cadena automáticos giratorios de goma RHP constituidos por palanca, cuerpo y tapa de una aleación especial de aluminio súper resistente, con una carga de rotura de 440 MPa. Completamente desmontables, tienen un ángulo de tensionado útil de 30º en ambos sentidos de rotación. Dotados de patín tensor de cadena de polietileno 1.000.000 UHMW.

NEWTON
RH111 10-120
RH155 30-280
RH188 50-500
RH277 80-1200

Range
-40°+80°C

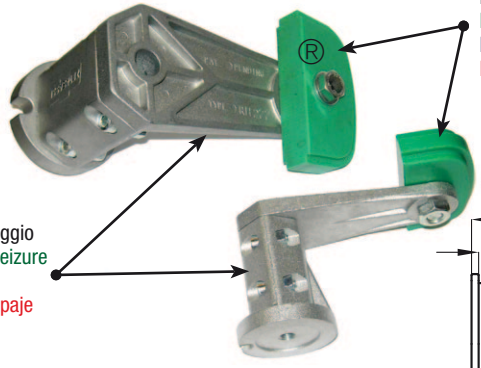

Polietilene 1000
Polyethylene 1000
Polyéthylène 1000
Polietileno 1000

Lega di alluminio speciale antigrippaggio
Special aluminum alloy that avoids seizure
Alliage d'aluminium anti-grippage
Aleación especial de aluminio antigripaje
MPa-440

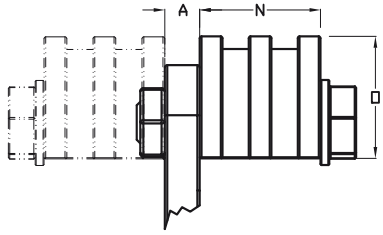

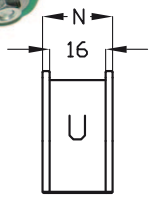

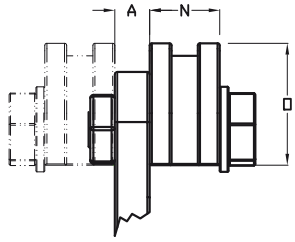

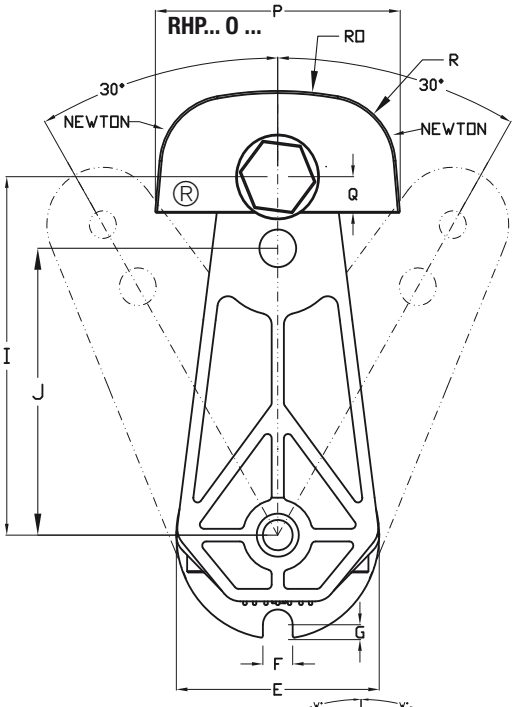

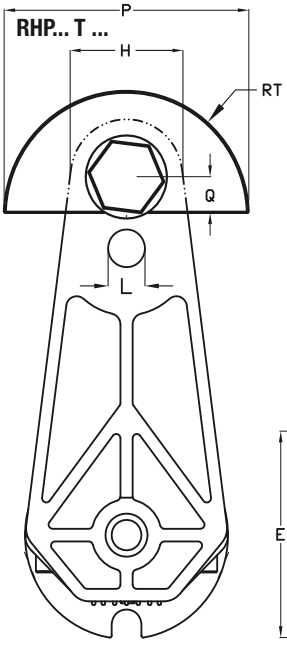

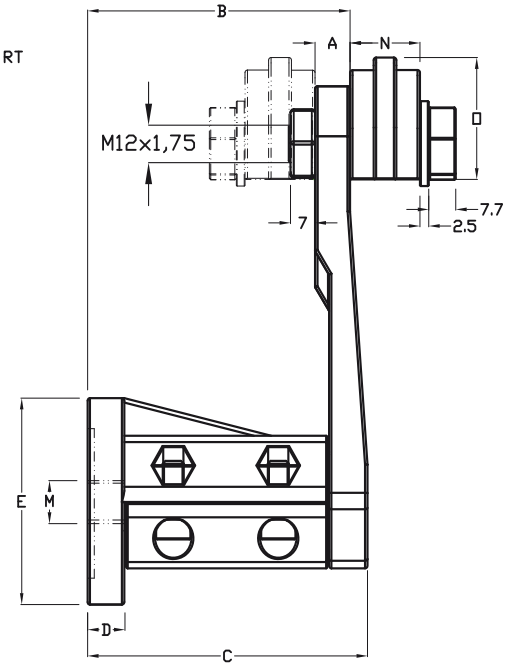

RH	NEWTON = I		
	W= 10°	W= 20°	W= 30°
111	50	80	120
155	70	170	280
188	210	350	500
277	360	730	1200

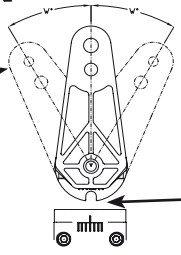

TACCHE DI RIFERIMENTO
REFERENCE NOTCHES
REPÈRES
MUESCAS DE REFERENCIA

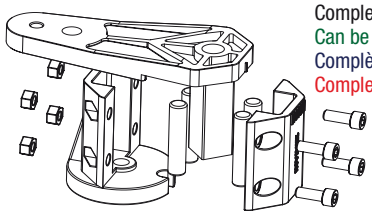

Completamente smontabili
Can be entirely disassembled
Complètement démontables
Completamente desmontables

RHP... O ...
RHP... T ...

EXAMPLE COD: RHP111 0 38 S

		NEWTON I MIN	NEWTON I MAX	COD O	COD T	PASSO CATENA / CHAIN PITCH / PASO DE LA CADENA / PAS DE LA CHAÎNE		N	COD O	COD T	PASSO CATENA / CHAIN PITCH / PASO DE LA CADENA / PAS DE LA CHAÎNE		N	O	P	Q	R	RO	RT	Kg
									RHP 111											
A	9.5	10	120	RHP111T010U	RHP111T01TU	8x3 -3/8"x7/32" -1/2"x5/16"		20						34	70	10	20	100	35	0,26
B ± 1	49,5			RHP111T01038S	RHP111T01T38S	3/8" x 7/32"	06B1	20	RHP111T010ASA35S	RHP111T01TASA35S	ASA35	06C.1	20							0,26
C ± 1	53,5			RHP111T01038D	RHP111T01T38D		06B2	20	RHP111T010ASA35D	RHP111T01TASA35D		06C.2	20							0,26
D	6				RHP111T01T38T		06B3	26		RHP111T01TASA35T		06C.3	24,4							0,27
E	35			RHP111T01012S	RHP111T01T12S	1/2" x 5/16"	08B1	20	RHP111T010ASA40S	RHP111T01TASA40S	ASA40	08A.1	20							0,26
F	8,5			RHP111T01012D	RHP111T01T12D		08B2	20	RHP111T010ASA40D	RHP111T01TASA40D		08A.2	25							0,28
G	0,75				RHP111T01T12T		08B3	34,5		RHP111T01TASA40T		08A.3	36							0,3
H	22			RHP111T02058S	RHP111T02T58S	5/8" x 3/8"	10B1	22	RHP111T020ASA50S	RHP111T02TASA50S	ASA50	10A.1	22	44	90	14	20	120	45	0,3
I	80			RHP111T02058D	RHP111T02T58D		10B2	25	RHP111T020ASA50D	RHP111T02TASA50D		10A.2	30							0,33
J	60				RHP111T02T58T		10B3	41,5		RHP111T02TASA50T		10A.3	44,8							0,36
L	Ø 8,5			RHP111T02034S	RHP111T02T34S	3/4" x 7/16"	12B1	22	RHP111T020ASA60S	RHP111T02TASA60S	ASA60	12A.1	22							0,3
M	M6x1			RHP111T02034D	RHP111T02T34D		12B2	30		RHP111T02TASA60D		12A.2	34,8							0,33
					RHP111T02T34T		12B3	49		RHP111T02TASA60T		12A.3	57,6							0,41
									RHP 155											
A	9.5	30	280	RHP155T010U	RHP155T01TU	8x3 -3/8"x7/32" -1/2"x5/16"		20						34	70	10	20	100	35	0,43
B ± 1	64			RHP155T01038S	RHP155T01T38S	3/8" x 7/32"	06B1	20	RHP155T010ASA35S	RHP155T01TASA35S	ASA35	06C.1	20							0,43
C ± 1	66			RHP155T01038D	RHP155T01T38D		06B2	20	RHP155T010ASA35D	RHP155T01TASA35D		06C.2	20							0,43
D	8				RHP155T01T38T		06B3	26		RHP155T01TASA35T		06C.3	24,4							0,44
E	45			RHP155T01012S	RHP155T01T12S	1/2" x 5/16"	08B1	20	RHP155T010ASA40S	RHP155T01TASA40S	ASA40	08A.1	20							0,43
F	8,5			RHP155T01012D	RHP155T01T12D		08B2	20	RHP155T010ASA40D	RHP155T01TASA40D		08A.2	25							0,44
G	1,75				RHP155T01T12T		08B3	34,5		RHP155T01TASA40T		08A.3	36							0,46
H	28			RHP155T02058S	RHP155T02T58S	5/8" x 3/8"	10B1	22	RHP155T020ASA50S	RHP155T02TASA50S	ASA50	10A.1	22	44	90	14	20	120	45	0,47
I	100			RHP155T02058D	RHP155T02T58D		10B2	25	RHP155T020ASA50D	RHP155T02TASA50D		10A.2	30							0,49
J	80				RHP155T02T58T		10B3	41,5		RHP155T02TASA50T		10A.3	44,8							0,53
L	Ø 10,5			RHP155T02034S	RHP155T02T34S	3/4" x 7/16"	12B1	22	RHP155T020ASA60S	RHP155T02TASA60S	ASA60	12A.1	22							0,47
M	M8x1,25			RHP155T02034D	RHP155T02T34D		12B2	30		RHP155T02TASA60D		12A.2	34,8							0,5
					RHP155T02T34T		12B3	49		RHP155T02TASA60T		12A.3	57,6							0,58
				RHP155T0301S	RHP155T03T1S	1" x 17 mm	16B1	25	RHP155T030ASA80S	RHP155T03TASA80S	ASA80	16A.1	25	54	110	18,5	25	140	55	0,51
					RHP155T03T1D		16B2	46		RHP155T03TASA80D		16A.2	44,3							0,59
										RHP155T03TASA80T		16A.3	73,6							0,73
				RHP155T030114S	RHP155T03T114S	1"1/4 x 3/4"	20B1	25	RHP155T030ASA100S	RHP155T03TASA100S	ASA100	20A.1	25							0,51
										RHP155T03TASA100D		20A.2	54							0,63
										RHP155T03TASA100T		20A.3	90							0,81
				RHP155T030112S	RHP155T03T112S	1"1/2 x 1"	24B1	25	RHP155T030ASA120S	RHP155T03TASA120S	ASAS120	24A.1	25							0,51
										RHP155T03TASA120D		24A.2	70							0,71
									RHP 188											
A	11	50	500	RHP188T01038S	RHP188T01T38S	3/8" x 7/32"	06B1	20	RHP188T010ASA35S	RHP188T01TASA35S	ASA35	06C.1	20	34	70	10	20	100	35	0,73
B ± 1	75			RHP188T01038D	RHP188T01T38D		06B2	20	RHP188T010ASA35D	RHP188T01TASA35D		06C.2	20							0,73
C ± 1	79				RHP188T01T38T		06B3	26		RHP188T01TASA35T		06C.3	24,4							0,73
D	10,5			RHP188T01012S	RHP188T01T12S	1/2" x 5/16"	08B1	20	RHP188T010ASA40S	RHP188T01TASA40S	ASA40	08A.1	20							0,73
E	58			RHP188T01012D	RHP188T01T12D		08B2	20	RHP188T010ASA40D	RHP188T01TASA40D		08A.2	25							0,74
F	8,5				RHP188T01T12T		08B3	34,5		RHP188T01TASA40T		08A.3	36							0,76
G	3,75			RHP188T02058S	RHP188T02T58S	5/8" x 3/8"	10B1	22	RHP188T020ASA50S	RHP188T02TASA50S	ASA50	10A.1	22	44	90	14	20	120	45	0,76
H	32			RHP188T02058D	RHP188T02T58D		10B2	25	RHP188T020ASA50D	RHP188T02TASA50D		10A.2	30							0,79
I	100				RHP188T02T58T		10B3	41,5		RHP188T02TASA50T		10A.3	44,8							0,82
J	80			RHP188T02034S	RHP188T02T34S	3/4" x 7/16"	12B1	22	RHP188T020ASA60S	RHP188T02TASA60S	ASA60	12A.1	22							0,76
L	Ø 10,5			RHP188T02034D	RHP188T02T34D		12B2	30		RHP188T02TASA60D		12A.2	34,8							0,79
M	M10x1,5				RHP188T02T34T		12B3	49		RHP188T02TASA60T		12A.3	57,6							0,87
				RHP188T0301S	RHP188T03T1S	1" x 17 mm	16B1	25	RHP188T030ASA80S	RHP188T03TASA80S	ASA80	16A.1	25	54	110	18,5	25	140	55	0,81
					RHP188T03T1D		16B2	46		RHP188T03TASA80D		16A.2	44,3							0,88
										RHP188T03TASA80T		16A.3	73,6							1,02
				RHP188T030114S	RHP188T03T114S	1"1/4 x 3/4"	20B1	25	RHP188T030ASA100S	RHP188T03TASA100S	ASA100	20A.1	25							0,81
										RHP188T03TASA100D		20A.2	54							0,93
										RHP188T03TASA100T		20A.3	90							1,1
				RHP188T030112S	RHP188T03T112S	1"1/2 x 1"	24B1	25	RHP188T030ASA120S	RHP188T03TASA120S	ASAS120	24A.1	25							0,81
										RHP188T03TASA120D		24A.2	70							1
									RHP 277											
A	12	80	1200	RHP277T0301S	RHP277T03T1S	1" x 17 mm	16B1	25	RHP277T030ASA80S	RHP277T03TASA80S	ASA80	16A.1	25	54	110	18,5	25	140	55	1,91
B ± 1	102				RHP277T03T1D		16B2	46		RHP277T03TASA80D		16A.2	44,3							1,99
C ± 1	110									RHP277T03TASA80T		16A.3	73,6							2,13
D	15			RHP277T030114S	RHP277T03T114S	1"1/4 x 3/4"	20B1	25	RHP277T030ASA100S	RHP277T03TASA100S	ASA100	20A.1	25							1,91
E	78									RHP277T03TASA100D		20A.2	54							2,04
F	10,5									RHP277T03TASA100T		20A.3	90							2,2
G	4,75			RHP277T030112S	RHP277T03T112S	1"1/2 x 1"	24B1	25	RHP277T030ASA120S	RHP277T03TASA120S	ASAS120	24A.1	25							1,91
H	50									RHP277T03TASA120D		24A.2	70							2,11
I	130																			
M	M12x1,75																			

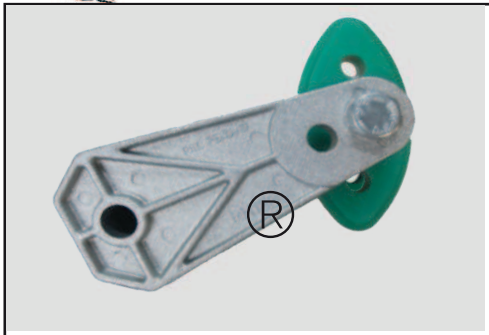

RH & KPAT

111 - 155 - 188 - 277

Made in Italy ZETASASSI® Parma ITALY

Tendicatena automatici rotanti a gomma RHPAT costituiti da leva, base e coperchio in una speciale lega di alluminio robustissima, con un carico di rottura di 440MPa. Completamente smontabili, hanno angolo utile di tensionatura 30° in entrambi i sensi di rotazione. Forniti di pattino tendicatena in polietilene 1'000'000 UHMW, modello PAT.

RHPAT automatic rotating chain tensioners with rubber, consisting of a lever, base and lid in a special, very sturdy antiseize aluminum alloy with tensile strength of 440MPa. These tensioners can be entirely disassembled and have a tensioning angle of 30° in both directions of rotation. Equipped with chain tensioning shoe in polyethylene 1,000,000 UHMW model PAT.

Tendeurs de chaîne automatiques rotatifs à élastomère (caoutchouc) RHPAT constitués d'un levier, d'une base et d'un couvercle en alliage spécial d'aluminium extrêmement résistant avec charge de rupture de 440MPa.
Complètement démontables, ils ont un angle utile de mise en tension de 30° dans les deux sens de rotation.
Livrés avec patin tendeur de chaîne en polyéthylène 1'000'000 UHMW modèle PAT.

Tensores de cadena automáticos giratorios de goma RHPAT constituidos por palanca, cuerpo y tapa de una aleación especial de aluminio súper resistente, con una carga de rotura de 440 MPa. Completamente desmontables, tienen un ángulo de tensionado útil de 30º en ambos sentidos de rotación. Dotados de patín tensor de cadena de polietileno 1.000.000 UHMW, modelo PAT.

NEWTON
RH111 10-120
RH155 30-280
RH188 50-500
RH277 80-1200

Range
-40°+80°C

Completamente smontabili
Can be entirely disassembled
Complètement démontables
Completamente desmontables

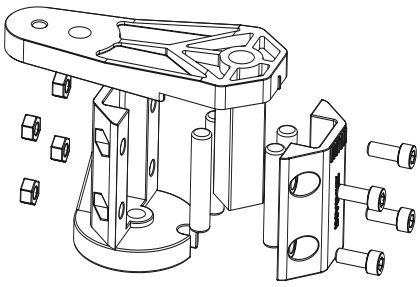

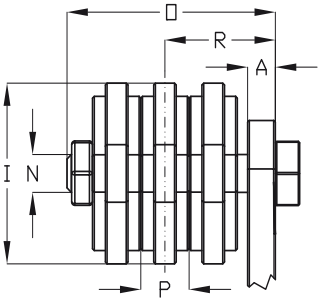

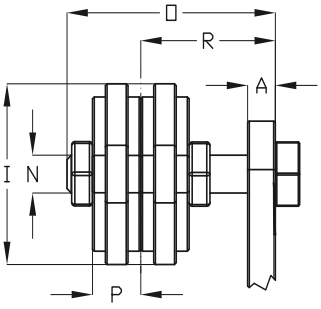

Lega di alluminio speciale antigrippaggio
Special aluminum alloy that avoids seizure
Alliage d'aluminium anti-grippage
Aleación especial de aluminio antigripaje
MPa-440

Polietilene 1000
Polyethylene 1000
Polyéthylène 1000
Polietileno 1000

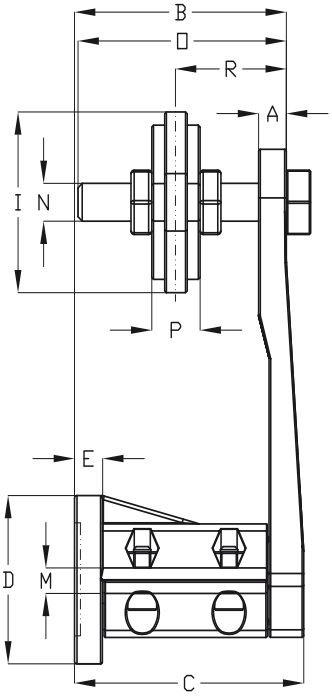

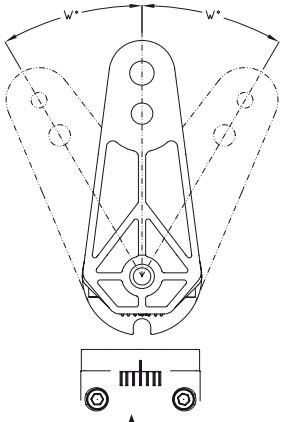

TACCHE DI RIFERIMENTO
REFERENCE NOTCHES
REPÈRES
MUESCAS DE REFERENCIA

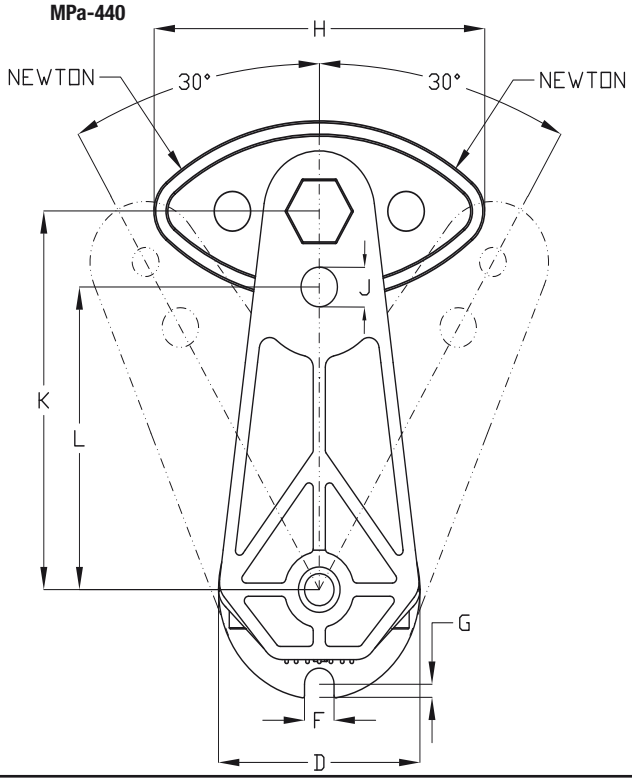

RH	NEWTON = K		
	W= 10°	W= 20°	W= 30°
111	50	80	120
155	70	170	280
188	210	350	500
277	360	730	1200

RH... & KPAT

EXAMPLE COD: RH188M10 & KPAT12B2

Made in Italy ZETASASSI® Parma ITALY

COD				COD	PASSO CATENA / CHAIN PITCH / PASO DE LA CADENA / PAS DE LA CHAÎNE		H	I	N	O	P	KG + RH
RH111	RH155	RH188	RH277	KIT-PAT								
RH111M8	RH155M8	RH188M8	RH277	KPAT38B1	3/8" x 7/32"	06B1	72,8	36,6	M8x1,25	45	10,2	0,05
				KPAT38B2		06B2				45		0,06
				KPAT38B3		06B3				55		0,08
RH111M10	RH155M10	RH188M10	RH277M10	KPAT12B1	1/2" x 5/16"	08B1	95,2	47,7	M10x1,5	60	13,9	0,1
				KPAT12B2		08B2				60		0,14
				KPAT12B3		08B3				70		0,18
RH111M10	RH155M10	RH188M10	RH277M10	KPAT58B1	5/8" x 3/8"	10B1	124,5	62,2	M10x1,5	60	16,6	0,14
				KPAT58B2		10B2				70		0,23
				KPAT58B3		10B3				80		0,31
RH111M12	RH155M12	RH188M12	RH277M12	KPAT34B1	3/4" x 7/16"	12B1	146,6	71,3	M12X1,75	80	19,5	0,24
				KPAT34B2		12B2				80		0,36
				KPAT34B3		12B3				100		0,49

A	9.5	9.5	11	12
B±1	49,5	64	75	102
C±1	53,5	66	79	110
D	35	45	56	78
E	6	8	10,5	15
F	8,5	8,5	8,5	10,5
G	0,75	1,75	3,75	4,75
J	Ø 8,5	Ø 10,5	Ø 10,5	X
K	80	100	100	130
L	60	80	80	x
M	M6x1	M8x1,25	M10x1,5	M12x1,75
KG	0,18	0,35	0,64	1,74

R			MIN	MAX	MIN	MAX	MIN	MAX	MIN	MAX
3/8"	06B1	KPAT38B1	5,1	26,9	5,1	26,9	5,1	24,9	10,1	22,9
	06B2	KPAT38B2	10,2	21,8	10,2	21,8	10,2	19,8	15,2	17,8
	06B3	KPAT38B3	15,3	26,7	15,3	26,7	15,3	24,7	20,3	22,7
1/2"	08B1	KPAT12B1	6,95	39,05	6,95	39,05	6,95	37,05	6,95	35,05
	08B2	KPAT12B2	13,9	32,1	13,9	32,1	13,9	30,1	13,9	28,1
	08B3	KPAT12B3	20,85	35,15	20,85	35,15	20,85	33,15	20,85	31,15
5/8"	10B1	KPAT58B1	8,3	37,7	8,3	37,7	8,3	35,7	8,3	33,7
	10B2	KPAT58B2	16,6	39,4	16,6	39,4	16,6	37,4	16,6	35,4
	10B3	KPAT58B3	24,9	41,1	24,9	41,1	24,9	39,1	24,9	37,1
3/4"	12B1	KPAT34B1	9,75	55,25	9,75	55,25	9,75	53,25	9,75	51,25
	12B2	KPAT34B2	19,5	45,5	19,5	45,5	19,5	43,5	19,5	41,5
	12B3	KPAT34B3	29,25	55,75	29,25	55,75	29,25	53,75	29,25	51,75

Per ordinare e scaricare i disegni cad giusti, seguite lo schema;
Esempio prima colonna, primo codice tenditore cod.: "RH111M8" tenditore rotante con attacco filettato da M8x1,25. Primo pattino nella colonna dei pattini KIT-PAT cod.:" KPAT38B1" pattino tendicatena 3/8"x7/32" semplice 06B1.
Questi due codici: RH111M8 + KPAT38B1; formano il prodotto. Troverete i disegni cad nella pagina dedicata ai download oppure nelle pagine dedicate ai prodotti, nei nostri siti internet. Per ordinare o scaricare i disegni dovrete tenere i due codici separati.

To order and download the correct CAD drawings, follow the diagram;
Example of first column, first tensioner code, code: "RH111M8" rotating tensioner with threaded connector for M8x1,25. First shoe in the shoe column KIT-PAT code:" KPAT38B1" chain tensioning shoe 3/8"x7/32" simple 06B1.
These two codes: RH111M8 + KPAT38B1; make up the product. You will find the CAD drawings on the page devoted to downloads or on the pages detailing the products, on our websites. To order or download the drawings you must keep the two codes separate.

Pour commander et télécharger les dessins CAO corrects suivre le schéma:
Exemple Première colonne, premier code tendeur: "RH111M8" tendeur rotatif avec fixation filetée de M8x1,25.
Premier patin dans la colonne des patins KIT-PAT. code: " KPAT38B1 patin tendeur de chaîne 3/8 "x 7/32" "simple 06B1.
Ces deux codes : RH111M8 + KPAT38B1 forment le produit.
Vous trouverez des dessins CAO sur la page relative aux téléchargements ou dans les pages relatives aux produits sur nos sites Web. Pour commander ou télécharger les dessins il faudra garder distincts les deux codes.

Para encargar y descargar los diseños CAD adecuados, sigan el esquema:
Ejemplo primera columna, primer código tensor cód.: "RH111M8" tensor giratorio con conexión roscada de M8x1,25. Primer patín en la columna de los patines KIT-PAT cód.:" KPAT38B1" patín tensor de cadena 3/8»x7/32» simple 06B1.
Estos dos códigos: RH111M8 + KPAT38B1; forman el producto. Encontrarán los diseños CAD en la página dedicada a las descargas o bien en las páginas dedicadas a los productos, en nuestros sitios de Internet. Para encargar o descargar los diseños tendrán que mantener los dos códigos separados.

Lega di alluminio speciale antigrippaggio
Special aluminum alloy that avoids seizure
Alliage d'aluminium anti-grippage
Aleación especial de aluminio antigripaje
MPa-440

Polietilene 1000
Polyethylene 1000
Polyéthylène 1000
Polietileno 1000

Completamente smontabili
Can be entirely disassembled
Complètement démontables
Completamente desmontables

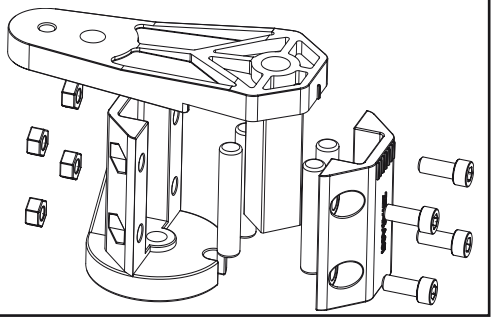

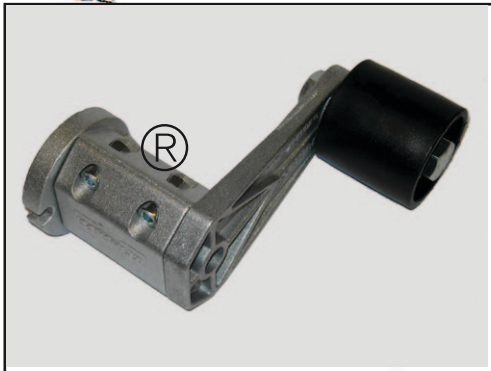

RHPU

111 - 155 - 188 - 277

Made in Italy ZETASASSI® Parma ITALY

Tendicinghia automatici rotanti a gomma RHPU costituiti da leva, base e coperchio in una speciale lega di alluminio robustissima, con un carico di rottura di 440MPa. Completamente smontabili hanno angolo utile di tensionatura 30° in entrambi i sensi di rotazione. Forniti di rullo tendicinghia folle, compreso di cuscinetti a doppia schermatura.

RHPU automatic rotating belt tensioners with rubber, consisting of a lever, base and lid in a special, very sturdy antiseize aluminum alloy with tensile strength of 440MPa. These tensioners can be entirely disassembled and have a tensioning angle of 30° in both directions of rotation. Equipped with idle belt tensioner roller with double-shielded bearings.

Tendeurs de courroie automatiques rotatifs à élastomère (caoutchouc) RHPU constitués d'un levier, d'une base et d'un couvercle en alliage spécial d'aluminium extrêmement résistant avec charge de rupture de 440MPa. Complètement démontables, ils ont un angle utile de mise en tension de 30° dans les deux sens de rotation. Livrés avec galet tendeur (de courroie) libre avec roulements à double blindage.

Tensores de correa automáticos giratorios de goma RHPU constituidos por palanca, cuerpo y tapa de una aleación especial de aluminio súper resistente, con una carga de rotura de 440 MPa. Completamente desmontables, tienen un ángulo de tensión útil de 30° en ambos sentidos de rotación. Dotados de rodillo tensor de correa, con rodamientos de doble blindaje.

NEWTON
RH111 10-120
RH155 30-280
RH188 50-500
RH277 80-1200

Range
-20°+80°C

Lega di alluminio speciale antigrippaggio
Special aluminum alloy that avoids seizure
Alliage d'aluminium anti-grippage
Aleación especial de aluminio antigripaje

PU	NY	AL	AC
RULLI TENDICINGHIA	NYLON	ALLUMINIO	ACCIAIO ZINCATO
IDLER ROLLERS	NYLON	ALUMINUM	GALVANIZED STEEL
GALETS DE TENSION	NYLON	ALUMINIUM	ACIER GALVANISÉ
ROD. TENSORES CORREA	NAILON	ALUMINIO	ACERO GALVANIZADO

Su richiesta rulli tendicinghia in altri materiali o dimensioni.
On request, the belt tensioning rollers can be supplied in different materials or dimensions.
Possibilité de galets de tension dans d'autres matériaux ou dimensions sur commande.
A petición, rodillos tensores de correa en otros materiales o dimensiones.

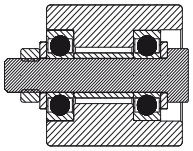

MPa-440

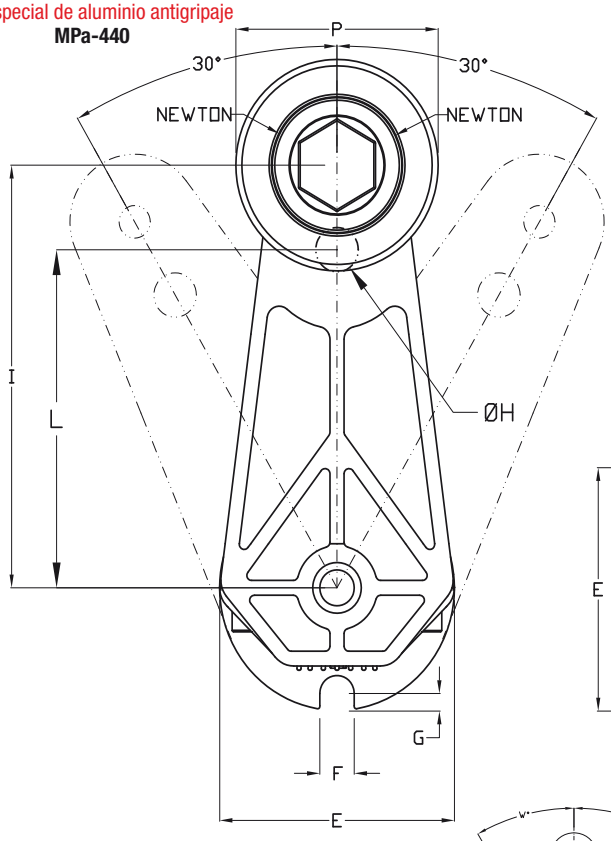

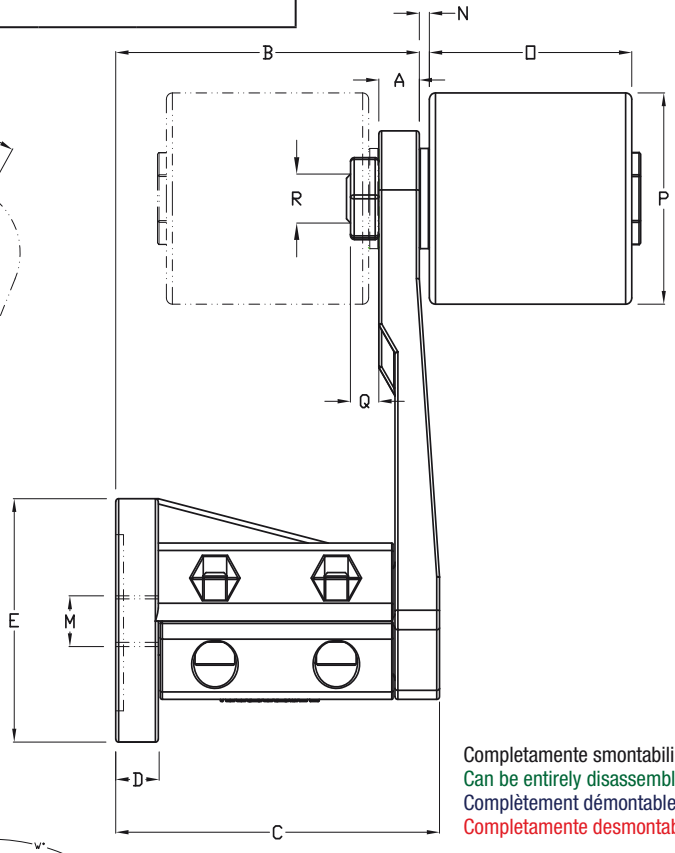

Completamente smontabili
Can be entirely disassembled
Complètement démontables
Completamente desmontables

RH	NEWTON = I		
	W= 10°	W= 20°	W= 30°
111	50	80	120
155	70	170	280
188	210	350	500
277	360	730	1200

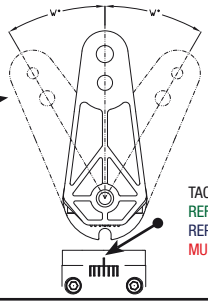

TACCHE DI RIFERIMENTO
REFERENCE NOTCHES
REPÈRES
MUESCAS DE REFERENCIA

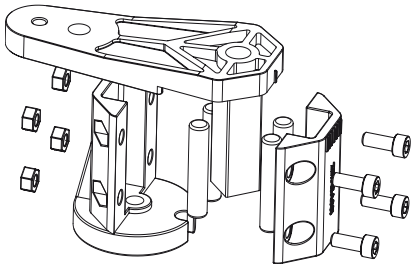

Made in Italy ZETASASSI® Parma ITALY

PU	COD	NEWTON I MIN	NEWTON I MAX	A	B ± 1	C ± 1	D	E	F	G	ØH	I	L	M	N	O	P	Q	R	MAT	Kg
RHPU 111																					
Ø30 L35	RHPU1113035AC	10	120	9,5	49,5	53,5	6	35	8,5	0,75	8,5	80	60	M6x1	2,5	35	30	5	M8x1,25 45	AC	0,32
	RHPU1113035AL																			AL	0,27
	RHPU1113035NY																			NY	0,25
Ø40 L45	RHPU1114045NY																	6	M10x1,5 60	NY	0,35
Ø50 L50	RHPU1115050AC																	7	M12x1,75 65	AC	0,85
	RHPU1115050AL																			AL	0,54
	RHPU1115050NY																			NY	0,44
RHPU 155																					
Ø30 L35	RHPU1553035AC	30	280	9,5	64	66	8	45	8,5	1,75	10,5	100	80	M8x1,25	2,5	35	30	5	M8x1,25 45	AC	0,49
	RHPU1553035AL																			AL	0,44
	RHPU1553035NY																			NY	0,42
Ø40 L45	RHPU1554045NY																	6	M10x1,5 60	NY	0,52
Ø50 L50	RHPU1555050AC																	7	M12x1,75 65	AC	1,02
	RHPU1555050AL																			AL	0,71
	RHPU1555050NY																			NY	0,61
Ø60 L60	RHPU1556060AC																	7	M12x1,75 75	AC	1,49
	RHPU1556060AL																			AL	0,89
	RHPU1556060NY																			NY	0,63
RHPU 188																					
Ø30 L35	RHPU1883035AC	50	500	11	75	79	10,5	58	8,5	3,75	10,5	100	80	M10x1,5	2,5	35	30	5	M8x1,25 45	AC	0,78
	RHPU1883035AL																			AL	0,73
	RHPU1883035NY																			NY	0,71
Ø40 L45	RHPU1884045NY																	6	M10x1,5 60	NY	0,8
Ø50 L50	RHPU1885050AC																	7	M12x1,75 65	AC	1,3
	RHPU1885050AL																			AL	1
	RHPU1885050NY																			NY	0,9
Ø60 L60	RHPU1886060AC																	7	M12x1,75 75	AC	1,78
	RHPU1886060AL																			AL	1,18
	RHPU1886060NY																			NY	0,92
Ø80 L80	RHPU1888080AC																	7	M12x1,75 80	AC	3,37
	RHPU1888080AL																			AL	1,82
	RHPU1888080NY																			NY	1,29
Ø80 L90	RHPU1888090AC																	7	M12x1,75 100	AC	3,76
	RHPU1888090AL																			AL	1,94
	RHPU1888090NY																			NY	1,33
RHPU 277																					
Ø40 L45	RHPU2774045NY	80	1200	12	102	110	15	78	10,5	4,75	x	130	x	M12x1,75	6	45	40	6	M10x1,5 65	NY	1,95
Ø50 L50	RHPU2775050AC																	7	M12x1,75 65	AC	2,41
	RHPU2775050AL																			AL	2,1
	RHPU2775050NY																			NY	2
Ø60 L60	RHPU2776060AC																	7	M12x1,75 75	AC	2,88
	RHPU2776060AL																			AL	2,28
	RHPU2776060NY																			NY	2,03
Ø80 L80	RHPU2778080AC																	7	M12x1,75 80	AC	4,48
	RHPU2778080AL																			AL	2,92
	RHPU2778080NY																			NY	2,4
Ø80 L90	RHPU2778090AC																	7	M12x1,75 100	AC	4,87
	RHPU2778090AL																			AL	3,04
	RHPU2778090NY																			NY	2,44

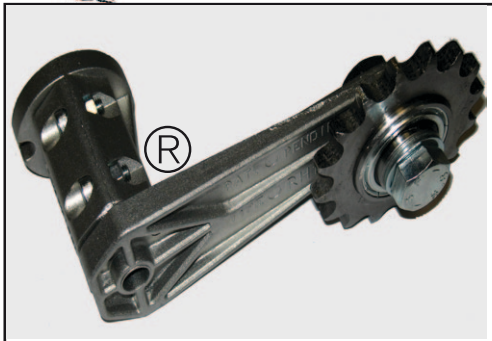

RHR AC

111 - 155 - 188 - 277

Made in Italy ZETASASSI® Parma ITALY

Tendicatena automatici rotanti a gomma RHRAC costituiti da leva, base e coperchio in una speciale lega di alluminio robustissima, con un carico di rottura di 440MPa. Completamente smontabili hanno angolo utile di tensionatura 30° in entrambi i sensi di rotazione. Forniti di pignone tendicatena folle e cuscinetti con doppia schermatura modello AC.

RHRAC automatic rotating chain tensioners with rubber, consisting of a lever, base and lid in a special, very sturdy antiseize aluminum alloy with tensile strength of 440MPa. These tensioners can be entirely disassembled and have a tensioning angle of 30° in both directions of rotation. Equipped with idle chain tensioner pinion and double shielded bearings model AC.

Tendeurs de chaîne automatiques rotatifs à élastomère (caoutchouc) RHRAC constitués d'un levier, d'une base et d'un couvercle en alliage spécial d'aluminium extrêmement résistant avec charge de rupture de 440MPa. Complètement démontables, ils ont un angle utile de mise en tension de 30° dans les deux sens de rotation. Livrés avec pignon tendeur de chaîne libre avec roulements à double blindage modèle AC.

Tensores de cadena automáticos giratorios de goma RHRAC constituidos por palanca, cuerpo y tapa de una aleación especial de aluminio súper resistente, con una carga de rotura de 440 MPa. Completamente desmontables, tienen un ángulo de tensión útil de 30° en ambos sentidos de rotación. Dotados de piñón tensor de cadena y rodamientos con doble blindaje modelo AC.

NEWTON
RH111 10-120
RH155 30-280
RH188 50-500
RH277 80-1200

Range
-20°+80°C

Acciaio C45
Steel C45
Acier C45
Acero C45

Su richiesta: dentature, cuscinetti, differenti.
On request, different teeth, bearings, can be supplied.
Autres dentures, coussinets, possibles sur commande.
A petición: dentados, rodamientos, diferentes.

mod.AC

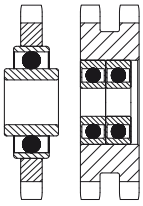

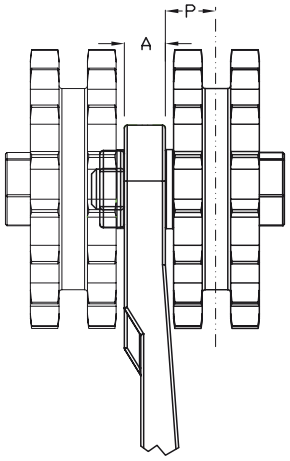

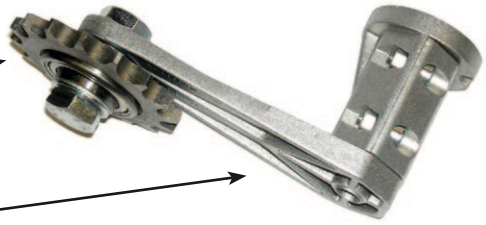

Su richiesta in acciaio zincato
On request galvanized steel
Sur demande acier galvanisé
A petición, de acero galvanizado

Lega di alluminio speciale antigrippaggio
Special aluminum alloy that avoids seizure
Alliage d'aluminium anti-grippage
Aleación especial de aluminio antigripaje
MPa-440

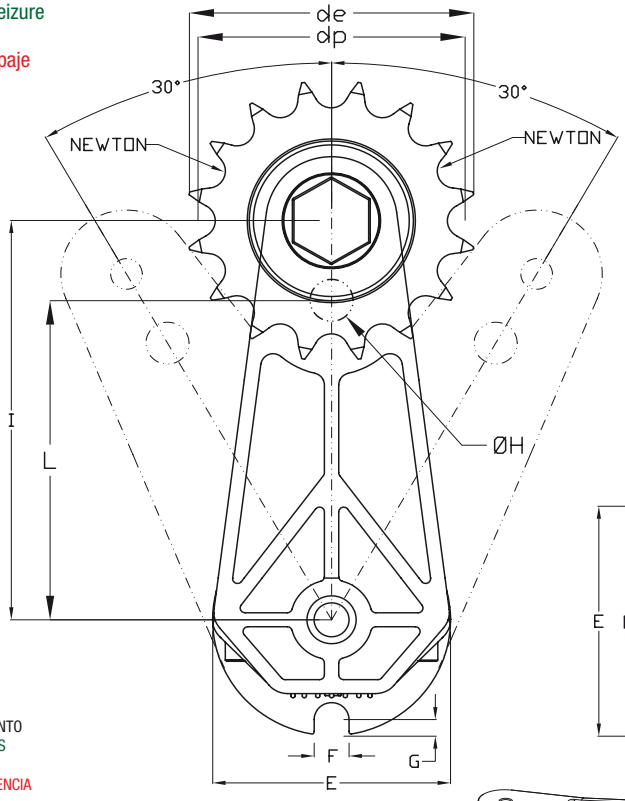

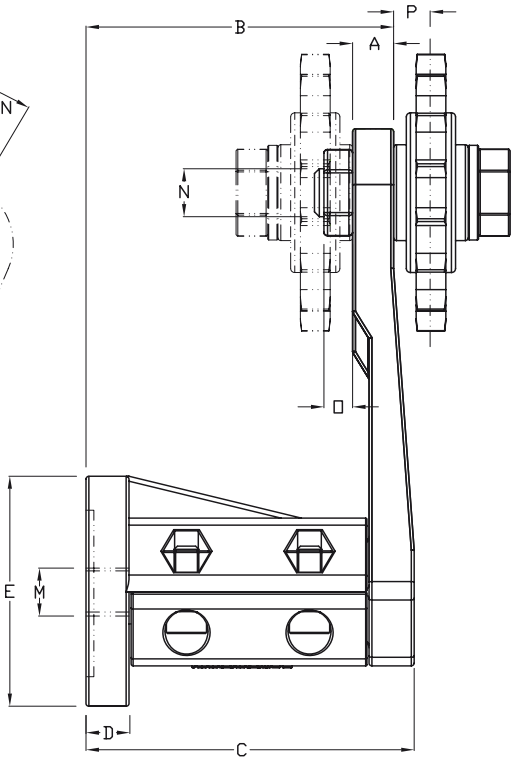

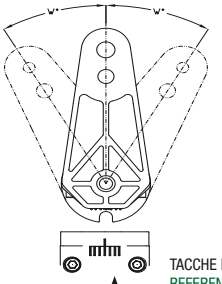

TACCHE DI RIFERIMENTO
REFERENCE NOTCHES
REPÈRES
MUESCAS DE REFERENCIA

RH	NEWTON = I		
	W= 10°	W= 20°	W= 30°
111	50	80	120
155	70	170	280
188	210	350	500
277	360	730	1200

Completamente smontabili
Can be entirely disassembled
Complètement démontables
Completamente desmontables

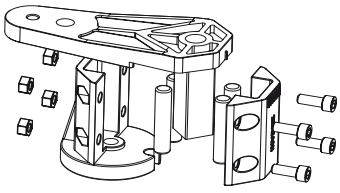

COD	NEWTON I MIN	NEWTON I MAX	PASSO CATENA / CHAIN PITCH / PASO DE LA CADENA / PAS DE LA CHAÎNE	DENTI / TEETH / DIENTES / DENTS	de	dp	Cuscinetto / Bearings / Roulements / Rodamientos	A	B ± 1	C ± 1	D	E	F	G	H	I	L	M	N	O	P	Kg
RHR 111 AC																						
RHR111AC38S	10	120	3/8" x 7/32"	06B1	21	68	63,9	203 KRR AH02	9,5	49,5	53,5	6	35	8,5	0,75	8,5	80	60	M6x1	M12x1,75 35	7	9,1	0,4
RHR111AC38D				06B2				N°2= 6200 2RS												M10x1,5 35	6	11	0,52
RHR111AC12S			1/2" x 5/16"	08B1	16	69,5	65,1	203 KRR AH02												M12x1,75 35	7	9,1	0,42
RHR111AC12D				08B2				N°2= 6200 2RS												M10x1,5 35	6	12,5	0,6
DENTI TEMPRATI-HARDENED TEETH-DENTS TREMPÉES-DIENTES TEMPLADOS																						
RHR111AC38STE	10	120	3/8" x 7/32"	06B1	21	68	63,9	203 KRR AH02	9,5	49,5	53,5	6	35	8,5	0,75	8,5	80	60	M6x1	M12x1,75 35	7	9,1	0,4
RHR111AC12STE			1/2" x 5/16"	08B1	16	69,5	65,1	203 KRR AH02												M12x1,75 35	7	9,1	0,42
RHR 155 AC																						
RHR155AC38S	30	280	3/8" x 7/32"	06B1	21	68	63,9	203 KRR AH02	9,5	64	66	8	45	8,5	1,75	10,5	100	80	M8x1,25	M12x1,75 35	7	9,1	0,56
RHR155AC38D				06B2				N°2= 6200 2RS												M10x1,5 35	6	11	0,69
RHR155AC12S			1/2" x 5/16"	08B1	16	69,5	65,1	203 KRR AH02												M12x1,75 35	7	9,1	0,59
RHR155AC12D				08B2				N°2= 6200 2RS												M10x1,5 35	6	12,5	0,76
RHR155AC58S			5/8" x 3/8"	10B1	17	93	86,39	203 KRR AH02												M12x1,75 35	7	9,1	0,78
RHR155AC58D				10B2				N°2= 6201 2RS												M12x1,75 40	7	15,3	1,28
RHR155AC34S			3/4" x 7/16"	12B1	15	99,8	91,63	203 KRR AH02												M12x1,75 35	7	9,1	0,89
RHR155AC34D				12B2				N°2= 6301 2RS												M12x1,75 45	7	17,6	1,53
RHR155AC1S			1" x 17 mm	16B1	12	109	98,14	204 KRR												M12x1,75 40	7	11,3	1,17
RHR155AC114S			1"1/4 x 3/4"	20B1	9	108	92,84	204 KRR												M12x1,75 40	7	11,3	1,14
DENTI TEMPRATI-HARDENED TEETH-DENTS TREMPÉES-DIENTES TEMPLADOS																						
RHR155AC38STE	30	280	3/8" x 7/32"	06B1	21	68	63,9	203 KRR AH02	9,5	64	66	8	45	8,5	1,75	10,5	100	80	M8x1,25	M12x1,75 35	7	9,1	0,56
RHR155AC12STE			1/2" x 5/16"	08B1	16	69,5	65,1	203 KRR AH02												M12x1,75 35		9,1	0,59
RHR155AC58STE			5/8" x 3/8"	10B1	17	93	86,39	203 KRR AH02												M12x1,75 35		9,1	0,78
RHR155AC34STE			3/4" x 7/16"	12B1	15	99,8	91,63	203 KRR AH02												M12x1,75 35		9,1	0,89
RHR155AC1STE			1" x 17 mm	16B1	12	109	98,14	204 KRR												M12x1,75 40		11,3	1,17
RHR 188 AC																						
RHR188AC38S	50	500	3/8" x 7/32"	06B1	21	68	63,9	203 KRR AH02	11	75	79	10,5	58	8,5	3,75	10,5	100	80	M10x1,5	M12x1,75 40	7	9,1	0,85
RHR188AC38D				06B2				N°2= 6200 2RS												M10x1,5 40	6	11	0,98
RHR188AC12S			1/2" x 5/16"	08B1	16	69,5	65,1	203 KRR AH02												M12x1,75 40	7	9,1	0,88
RHR188AC12D				08B2				N°2= 6200 2RS												M10x1,5 40	6	12,5	1,05
RHR188AC58S			5/8" x 3/8"	10B1	17	93	86,39	203 KRR AH02												M12x1,75 40	7	9,1	1,07
RHR188AC58D				10B2				N°2= 6201 2RS												M12x1,75 45	7	15,3	1,57
RHR188AC34S			3/4" x 7/16"	12B1	15	99,8	91,63	203 KRR AH02												M12x1,75 40	7	9,1	1,18
RHR188AC34D				12B2				N°2= 6301 2RS												M12x1,75 45	7	17,6	1,82
RHR188AC1S			1" x 17 mm	16B1	12	109	98,14	204 KRR												M12x1,75 40	7	11,3	1,46
RHR188AC114S			1"1/4 x 3/4"	20B1	9	108	92,84	204 KRR												M12x1,75 40	7	11,3	1,43
DENTI TEMPRATI-HARDENED TEETH-DENTS TREMPÉES-DIENTES TEMPLADOS																						
RHR188AC38STE	50	500	3/8" x 7/32"	06B1	21	68	63,9	203 KRR AH02	11	75	79	10,5	58	8,5	3,75	10,5	100	80	M10x1,5	M12x1,75 40	7	9,1	0,85
RHR188AC12STE			1/2" x 5/16"	08B1	16	69,5	65,1	203 KRR AH02												M12x1,75 40		9,1	0,88
RHR188AC58STE			5/8" x 3/8"	10B1	17	93	86,39	203 KRR AH02												M12x1,75 40		9,1	1,07
RHR188AC34STE			3/4" x 7/16"	12B1	15	99,8	91,63	203 KRR AH02												M12x1,75 40		9,1	1,18
RHR188AC1STE			1" x 17 mm	16B1	12	109	98,14	204 KRR												M12x1,75 40		11,3	1,46
RHR 277 AC																						
RHR277AC38S	80	1200	3/8" x 7/32"	06B1	21	68	63,9	203 KRR AH02	12	102	110	15	78	10,5	4,75	x	130	x	M12x1,75	M12x1,75 40	7	9,1	1,96
RHR277AC38D				06B2				N°2= 6200 2RS												M10x1,5 40	6	11	2,08
RHR277AC12S			1/2" x 5/16"	08B1	16	69,5	65,1	203 KRR AH02												M12x1,75 40	7	9,1	1,98
RHR277AC12D				08B2				N°2= 6200 2RS												M10x1,5 40	6	12,5	2,16
RHR277AC58S			5/8" x 3/8"	10B1	17	93	86,39	203 KRR AH02												M12x1,75 40	7	9,1	2,18
RHR277AC58D				10B2				N°2= 6201 2RS												M12x1,75 45	7	15,3	2,67
RHR277AC34S			3/4" x 7/16"	12B1	15	99,8	91,63	203 KRR AH02												M12x1,75 40	7	9,1	2,29
RHR277AC34D				12B2				N°2= 6301 2RS												M12x1,75 50	7	17,6	2,91
RHR277AC1S			1" x 17 mm	16B1	12	109	98,14	204 KRR												M12x1,75 45	7	11,3	2,57
RHR277AC114S			1"1/4 x 3/4"	20B1	9	108	92,84	204 KRR												M12x1,75 45	7	11,3	2,53
RHR277AC112S			1"1/2 x 1"	24B1	9	126,4	111,4	204 KRR												M12x1,75 45	7	13,8	3,09
RHR277AC134S			1"3/4 x 1"1/4	28B1	9	148,4	129,96	204 KRR												M12x1,75 50	7	16.3	4,09
DENTI TEMPRATI-HARDENED TEETH-DENTS TREMPÉES-DIENTES TEMPLADOS																						
RHR277AC38STE	80	1200	3/8" x 7/32"	06B1	21	68	63,9	203 KRR AH02	12	102	110	15	78	10,5	4,75	x	130	x	M12x1,75	M12x1,75 40	7	9,1	1,96
RHR277AC12STE			1/2" x 5/16"	08B1	16	69,5	65,1	203 KRR AH02												M12x1,75 40		9,1	1,98
RHR277AC58STE			5/8" x 3/8"	10B1	17	93	86,39	203 KRR AH02												M12x1,75 40	7	9,1	2,18
RHR277AC34STE			3/4" x 7/16"	12B1	15	99,8	91,63	203 KRR AH02												M12x1,75 40		9,1	2,29
RHR277AC1STE			1" x 17 mm	16B1	12	109	98,14	204 KRR												M12x1,75 45		18,8	2,57

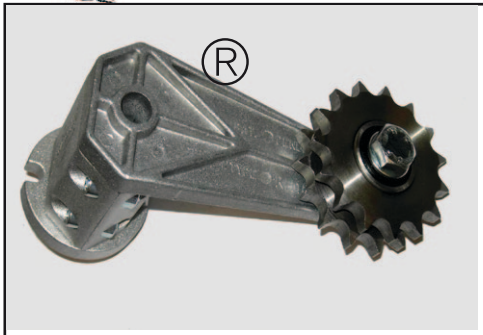

RHR RS-RD-RT

111 - 155 - 188 - 277

Made in Italy ZETASASSI® Parma ITALY

Tendicatena automatici rotanti a gomma RHR costituiti da leva, base e coperchio in una speciale lega di alluminio robustissima, con un carico di rottura di 440MPa. Completamente smontabili hanno angolo utile di tensionatura 30° in entrambi i sensi di rotazione. Forniti di pignone tendicatena folle e cuscinetti con doppia schermatura modello RS RD RT.

RHR automatic rotating chain tensioners with rubber, consisting of a lever, base and lid in a special, very sturdy antiseize aluminum alloy with tensile strength of 440MPa. These tensioners can be entirely disassembled and have a tensioning angle of 30° in both directions of rotation. Equipped with idle chain tensioner pinion and double shielded bearings model RS RD RT.

Tendeurs de chaîne automatiques rotatifs à élastomère (caoutchouc) RHR constitués d'un levier, d'une base et d'un couvercle en alliage spécial d'aluminium extrêmement résistant avec charge de rupture de 440MPa. Complètement démontables, ils ont un angle utile de mise en tension de 30° dans les deux sens de rotation. Livrés avec pignon tendeur de chaîne libre avec roulements à double blindage modèle RS RD RT.

Tensores de cadena automáticos giratorios de goma RHR constituidos por palanca, cuerpo y tapa de una aleación especial de aluminio súper resistente, con una carga de rotura de 440 MPa. Completamente desmontables, tienen un ángulo de tensión útil de 30° en ambos sentidos de rotación. Dotados de piñón tensor de cadena y rodamientos con doble blindaje modelo RS RD RT.

NEWTON
RH111 10-120
RH155 30-280
RH188 50-500
RH277 80-1200

Range
-20°+80°C

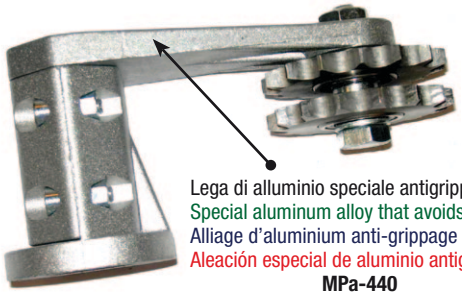

Lega di alluminio speciale antigrippaggio
Special aluminum alloy that avoids seizure
Alliage d'aluminium anti-grippage
Aleación especial de aluminio antigripaje
MPa-440

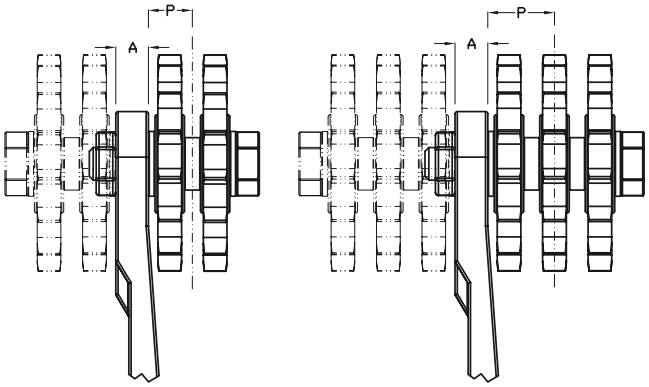

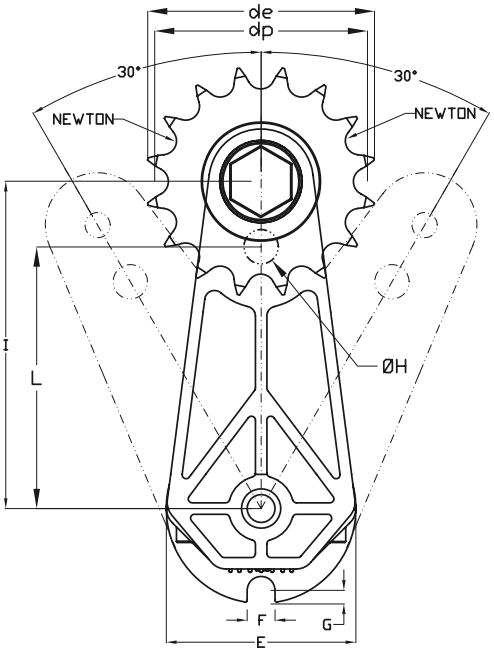

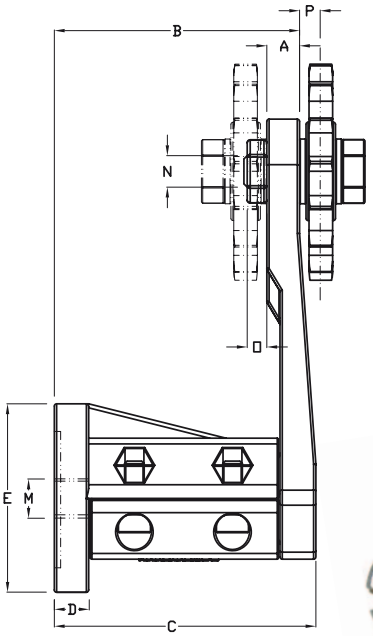

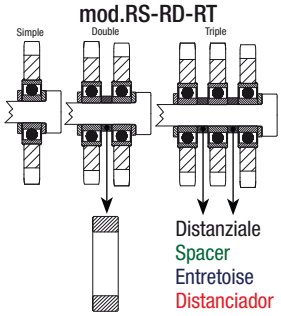

Distanziale
Spacer
Entretoise
Distanciador

Su richiesta: dentature, cuscinetti, differenti.
On request, different teeth, bearings, can be supplied.
Autres dentures, coussinets, possibles sur commande.
A petición: dentados, rodamientos, diferentes.

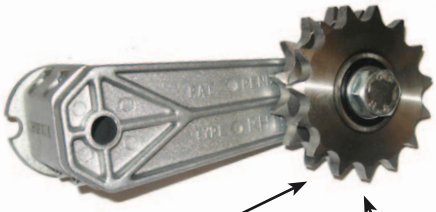

Su richiesta in acciaio zincato
On request galvanized steel
Sur demande acier galvanisé
A petición, de acero galvanizado

Acciaio C45
Steel C45
Acier C45
Acero C45

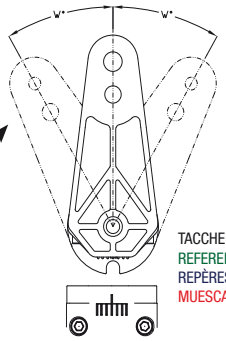

RH	NEWTON = I		
	W= 10°	W= 20°	W= 30°
111	50	80	120
155	70	170	280
188	210	350	500
277	360	730	1200

TACCHE DI RIFERIMENTO
REFERENCE NOTCHES
REPÈRES
MUESCAS DE REFERENCIA

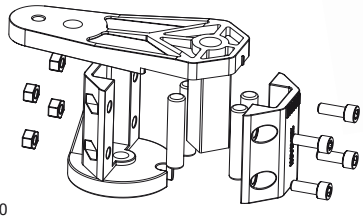

Completamente smontabili
Can be entirely disassembled
Complètement démontables
Completamente desmontables

COD	NEWTON I MIN	NEWTON I MAX	PASSO CATENA / CHAIN PITCH / PASO DE LA CADENA / PAS DE LA CHAÎNE	DENTI / TEETH / DIENTES / DENTS	de	dp	Cuscinetto / Bearings / Roulements / Rodamientos	A	B ± 1	C ± 1	D	E	F	G	H	I	L	M	N	O	P	Kg
RHR 111 RS RD RT																						
RHR111RS38	10	120	3/8" x 7/32"	06B1	15	49,3	45,81	6200 2RS	9,5	49,5	53,5	6	35	8,5	0,75	8,5	80	60	M6x1	M10x1,5 30	6	6,5	0,28
RHR111RD38				06B2																M10x1,5 40		11,5	0,35
RHR111RT38				06B3																M10x1,5 50		16,5	0,41
RHR111RS12			1/2" x 5/16"	08B1	15	65,5	61,09													M10x1,5 30		6,5	0,36
RHR111RD12				08B2																M10x1,5 40		13,45	0,5
RHR111RT12				08B3																M10x1,5 55		20,4	0,64
RHR 155 RS RD RT																						
RHR155RS38	30	280	3/8" x 7/32"	06B1	15	49,3	45,81	6200 2RS	9,5	66	66	8	45	8,5	1,75	10,5	100	80	M8x1,25	M10x1,5 30	6	6,5	0,45
RHR155RD38				06B2																M10x1,5 40	6	11,5	0,52
RHR155RT38				06B3																M10x1,5 50	6	16,5	0,58
RHR155RS12			1/2" x 5/16"	08B1	15	65,5	61,09	6200 2RS												M10x1,5 30	6	6,5	0,52
RHR155RD12				08B2																M10x1,5 40	6	13,45	0,67
RHR155RT12				08B3																M10x1,5 55	6	20,4	0,81
RHR155RS58			5/8" x 3/8"	10B1	15	83	73,36	6301 2RS												M12x1,75 35	7	8,5	0,67
RHR155RD58				10B2																M12x1,75 50	7	16,75	0,97
RHR155RT58				10B3																M12x1,75 65	7	25	1,26
RHR155RS34			3/4" x 7/16"	12B1	15	99,8	91,63	6301 2RS												M12x1,75 35	7	8,5	0,87
RHR155RD34				12B2																M12x1,75 55	7	18,25	1,39
RHR155RT34				12B3																M12x1,75 70	7	28	1,88
RHR155RS1			1" x 17 mm	16B1	13	117	106,1	6304 2RS												M12x1,75 35	7	10	1,29
RHR155RD1				16B2	12	109	98,14	204 KRR												M12x1,75 70	7	27,3	1,97
RHR155RT1				16B3																M12x1,75 110	7	43,3	2,78
RHR155RD114			1"1/4 x 3/4"	20B2	9	108	92,84	204 KRR												M12x1,75 75	7	29,5	1,93
RHR 188 RS RD RT																						
RHR188RS38	50	500	3/8" x 7/32"	06B1	15	49,3	45,81	6200 2RS	11	75	79	10,5	58	8,5	3,75	10,5	100	80	M10x1,5	M10x1,5 30	6	6,5	0,74
RHR188RD38				06B2																M10x1,5 40	6	11,5	0,8
RHR188RT38				06B3																M10x1,5 50	6	16,5	0,87
RHR188RS12			1/2" x 5/16"	08B1	15	65,5	61,09	6200 2RS												M10x1,5 30	6	6,5	0,81
RHR188RD12				08B2																M10x1,5 45	6	13,45	0,95
RHR188RT12				08B3																M10x1,5 60	6	20,4	1,1
RHR188RS58			5/8" x 3/8"	10B1	15	83	73,36	6301 2RS												M12x1,75 35	7	8,5	0,97
RHR188RD58				10B2																M12x1,75 50	7	16,75	1,26
RHR188RT58				10B3																M12x1,75 70	7	25	1,55
RHR188RS34			3/4" x 7/16"	12B1	15	99,8	91,63	6301 2RS												M12x1,75 35	7	8,5	1,17
RHR188RD34				12B2																M12x1,75 55	7	18,25	1,67
RHR188RT34				12B3																M12x1,75 75	7	28	2,17
RHR188RS1			1" x 17 mm	16B1	13	117	106,1	6304 2RS												M12x1,75 40	7	10	1,59
RHR188RD1			1" x 17 mm	16B2	12	109	98,14	204 KRR												M12x1,75 75	7	27,3	2,26
RHR188RT1				16B3																M12x1,75 110	7	43,3	3,07
RHR188RD114			1"1/4 x 3/4"	20B2	9	108	92,84	204 KRR												M12x1,75 80	7	29,5	2,21
RHR 277 RS RD RT																						
RHR277RS12	80	1200	1/2" x 5/16"	08B1	15	65,5	61,09	6200 2RS	12	102	110	15	78	10,5	4,75	x	130	x	M12x1,75	M10x1,5 30	6	6,5	1,92
RHR277RD12				08B2																M10x1,5 45	6	13,45	2,06
RHR277RT12				08B3																M10x1,5 60	6	20,4	2,2
RHR277RS58			5/8" x 3/8"	10B1	15	83	73,36	6301 2RS												M12x1,75 35	7	8,5	2,08
RHR277RD58				10B2																M12x1,75 55	7	16,75	2,36
RHR277RT58				10B3																M12x1,75 70	7	25	2,65
RHR277RS34			3/4" x 7/16"	12B1	15	99,8	91,63	6301 2RS												M12x1,75 35	7	8,5	2,28
RHR277RD34				12B2																M12x1,75 55	7	18,25	2,78
RHR277RT34				12B3																M12x1,75 75	7	28	3,27
RHR277RS1			1" x 17 mm	16B1	13	117	106,1	6304 2RS												M12x1,75 40	7	10	2,7
RHR277RD1			1" x 17 mm	16B2	12	109	98,14	204 KRR												M12x1,75 75	7	27,3	3,37
RHR277RT1				16B3																M12x1,75 110	7	43,3	4,17
RHR277RD114			1"1/4 x 3/4"	20B2	9	108	92,84	204 KRR												M12x1,75 80	7	29,5	3,32
RHR277RD112			1"1/2 x 1"	24B2	9	126,4	111,4	204 KRR												M12x1,75 100	7	40,5	4,45
RHR277RD134			1"3/4 x 1"1/4	28B2	9	148,4	130	204 KRR												M12x1,75 110	7	48,6	6,49

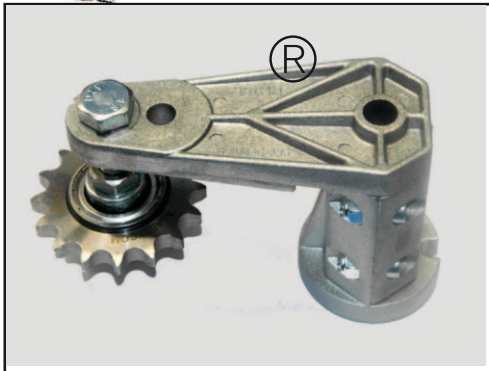

RHB

111 - 155 - 188 - 277

Tendicatena automatici rotanti a gomma RHB costituiti da leva, base e coperchio in una speciale lega di alluminio robustissima, con un carico di rottura di 440MPa. Completamente smontabili hanno angolo utile di tensionatura 30° in entrambi i sensi di rotazione. Forniti di pignone tendicatena folle e cuscinetti con doppia schermatura.

RHB automatic rotating chain tensioners with rubber, consisting of a lever, base and lid in a special, very sturdy antiseize aluminum alloy with tensile strength of 440MPa. These tensioners can be entirely disassembled and have a tensioning angle of 30° in both directions of rotation. Equipped with idle chain tensioner pinion and double shielded bearings.

Tendeurs de chaîne automatiques rotatifs à élastomère (caoutchouc) RHB constitués d'un levier, d'une base et d'un couvercle en alliage spécial d'aluminium extrêmement résistant avec charge de rupture de 440MPa. Complètement démontables, ils ont un angle utile de mise en tension de 30° dans les deux sens de rotation. Livrés avec pignon tendeur de chaîne libre avec roulements à double blindage.

Tensores de cadena automáticos giratorios de goma RHB constituidos por palanca, cuerpo y tapa de una aleación especial de aluminio súper resistente, con una carga de rotura de 440 MPa. Completamente desmontables, tienen un ángulo de tensión útil de 30° en ambos sentidos de rotación. Dotados de piñón tensor de cadena y rodamientos con doble blindaje.

NEWTON
RH111 10-120
RH155 30-280
RH188 50-500
RH277 80-1200

Range
-20°+80°C

Completamente smontabili
Can be entirely disassembled
Complètement démontables
Completamente desmontables

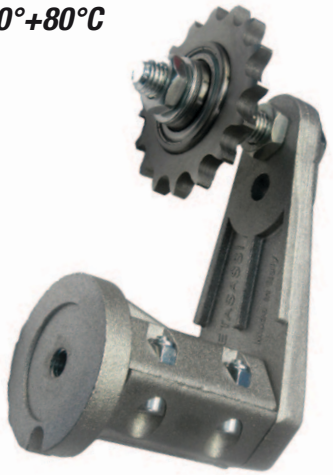

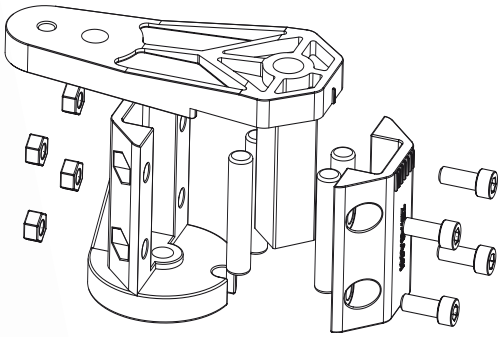

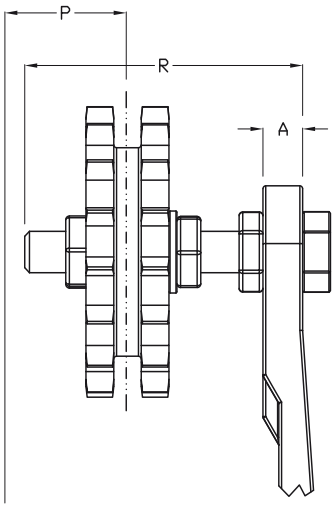

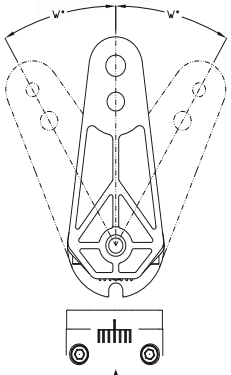

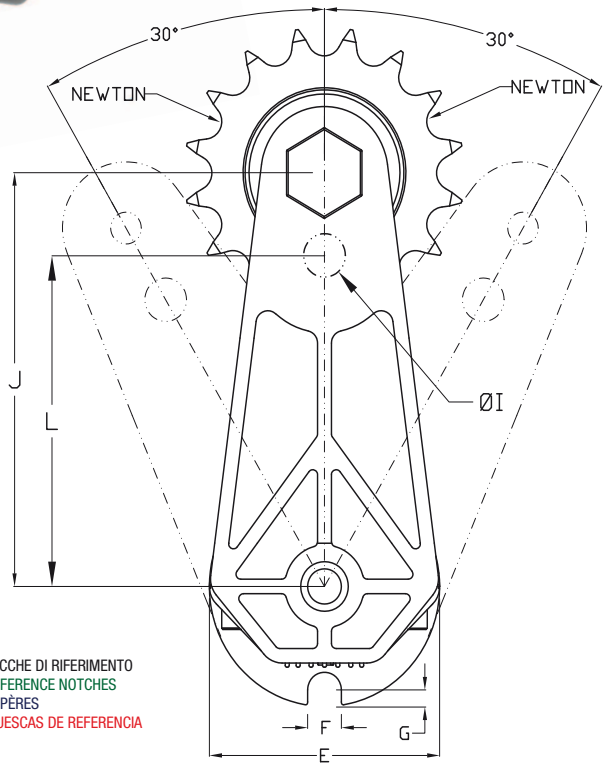

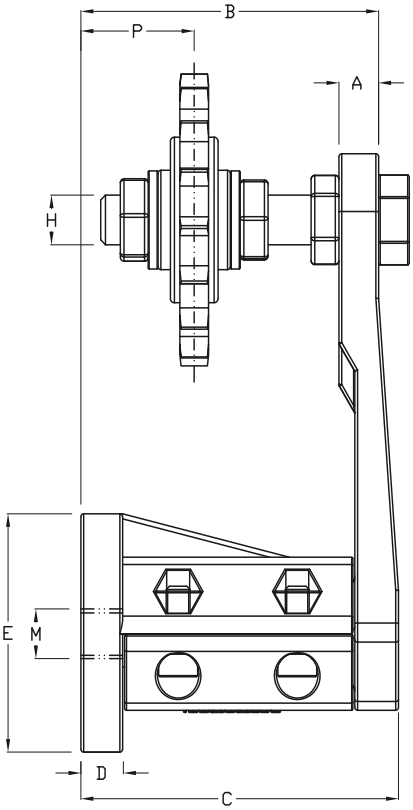

RH	NEWTON = J		
	W= 10°	W= 20°	W= 30°
111	50	80	120
155	70	170	280
188	210	350	500
277	360	730	1200

TACCHE DI RIFERIMENTO
REFERENCE NOTCHES
REPÈRES
MUESCAS DE REFERENCIA

Lega di alluminio speciale antigrippaggio
Special aluminum alloy that avoids seizure
Alliage d'aluminium anti-grippage
Aleación especial de aluminio antigripaje
MPa-440

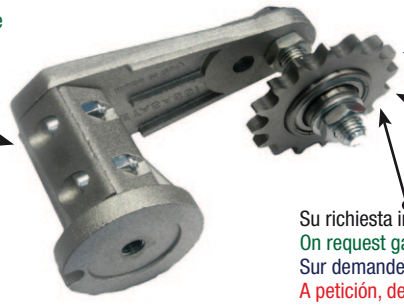

Acciaio C45
Steel C45
Acier C45
Acero C45

Su richiesta: dentature, cuscinetti, differenti.
On request, different teeth, bearings, can be supplied.
Autres dentures, coussinets, possibles sur commande.
A petición: dentados, rodamientos, diferentes.

Su richiesta in acciaio zincato
On request galvanized steel
Sur demande acier galvanisé
A petición, de acero galvanizado

COD	NEWTON J MIN	NEWTON J MAX	PASSO CATENA / CHAIN PITCH / PASO DE LA CADENA / PAS DE LA CHAÎNE	DENTI / TEETH / DIENTES / DENTS	A	B ± 1	C ± 1	D	E	F	G	H	I	J	L	M	P	R	Kg
RHB 111																			
RHB111RS38	10	120	3/8" x 7/32"	06B1	15	9,5	49,5	53,5	6	35	8,5	0,75	M10x1,5	8,5	80	60	M6x1	15,5 - 21,5	45	0,31
RHB111RS12			1/2" x 5/16"	08B1																0,38
RHB 155																			
RHB155RS38	30	280	3/8" x 7/32"	06B1	15	9,5	64	66	8	45	8,5	1,75	M10x1,5	10,5	100	80	M8x1,25	18,5 - 34,5	55	0,48
RHB155AC38D			3/8" x 7/32"	06B2	21													23 - 30		0,72
RHB155RS12			1/2" x 5/16"	08B1	15													18,5 - 34,5		0,55
RHB155AC12D			1/2" x 5/16"	08B2	16													23 - 30		0,79
RHB155RS58			5/8" x 3/8"	10B1	15								M12x1,75					21,5 - 30,5		0,72
RHB155RS34			3/4" x 7/16"	12B1	15													21,5 - 30,5		0,92
RHB 188																			
RHB188AC38S	50	500	3/8" x 7/32"	06B1	21	11	75	79	10,5	58	8,5	3,75	M12x1,75	10,5	100	80	M10x1,5	23,6 - 39,4	70	0,9
RHB188AC38D			3/8" x 7/32"	06B2	21								M10x1,5					22 - 42		1,02
RHB188AC12S			1/2" x 5/16"	08B1	16								M12x1,75					23,6 - 39,4		0,93
RHB188AC12D			1/2" x 5/16"	08B2	16								M10x1,5					22 - 42		1,09
RHB188AC58S			5/8" x 3/8"	10B1	17								M12x1,75					23,6 - 39,4		1,12
RHB188AC58D			5/8" x 3/8"	10B2	17													24,5 - 38,5		1,61
RHB188AC34S			3/4" x 7/16"	12B1	15													23,6 - 39,4		1,23
RHB188AC34D			3/4" x 7/16"	12B2	15													26,5 - 36,5		1,85
RHB188AC1S			1" x 17 mm	16B1	12													23,25 - 39,75		1,5
RHB188AC114S			1"1/4 x 3/4"	20B1	9													23,25 - 39,75		1,47
DENTI TEMPRATI-HARDENED TEETH-DENTS TREMPÉES-DIENTES TEMPLADOS																			
RHB188AC38STE	50	500	3/8" x 7/32"	06B1	21	11	75	79	10,5	58	8,5	3,75	M12x1,75	10,5	100	80	M10x1,5	23,6 - 39,4	70	0,9
RHB188AC12STE			1/2" x 5/16"	08B1	16													23,6 - 39,4		0,93
RHB188AC58STE			5/8" x 3/8"	10B1	17													23,6 - 39,4		1,12
RHB188AC34STE			3/4" x 7/16"	12B1	15													23,6 - 39,4		1,23
RHB188AC1STE			1" x 17 mm	16B1	12													23,25 - 39,75		1,5
RHB 277																			
RHB277AC38S	80	1200	3/8" x 7/32"	06B1	21	12	102	110	15	78	10,5	4,75	M12x1,75	x	130	x	M12x1,75	30,6 - 64,4	90	2,02
RHB277AC38D			3/8" x 7/32"	06B2	21								M10x1,5					29 - 67		2,12
RHB277AC12S			1/2" x 5/16"	08B1	16								M12x1,75					30,6 - 64,4		2,04
RHB277AC12D			1/2" x 5/16"	08B2	16								M10x1,5					29 - 67		2,2
RHB277AC58S			5/8" x 3/8"	10B1	17								M12x1,75					30,6 - 64,4		2,24
RHB277AC58D			5/8" x 3/8"	10B2	17													31,5 - 63,5		2,73
RHB277AC34S			3/4" x 7/16"	12B1	15													30,6 - 64,4		2,34
RHB277AC34D			3/4" x 7/16"	12B2	15													33,5 - 61,5		2,97
RHB277AC1S			1" x 17 mm	16B1	12													30,25 - 64,75		2,62
RHB277AC114S			1"1/4 x 3/4"	20B1	9													30,25 - 64,75		2,59
RHB277AC112S			1"1/2 x 1"	24B1	9													30,25 - 64,75		3,14
RHB277AC134S			1"3/4 x 1"1/4	28B1	9													30,25 - 64,75		4,13
DENTI TEMPRATI-HARDENED TEETH-DENTS TREMPÉES-DIENTES TEMPLADOS																			
RHB277AC38STE	80	1200	3/8" x 7/32"	06B1	21	12	102	110	15	78	10,5	4,75	M12x1,75	x	130	x	M12x1,75	30,6 - 64,4	90	2,02
RHB277AC12STE			1/2" x 5/16"	08B1	16													30,6 - 64,4		2,04
RHB277AC58STE			5/8" x 3/8"	10B1	17													30,6 - 64,4		2,24
RHB277AC34STE			3/4" x 7/16"	12B1	15													30,6 - 64,4		2,34
RHB277AC1STE			1" x 17 mm	16B1	12													30,25 - 64,75		2,62

ABS RH

111 - 155 - 188 - 277

STAFFE DI SUPPORTO IN ACCIAIO ZINCATO, PER TENDITORI ROTANTI A GOMMA MODELLO RH.

SUPPORTING BRACKETS IN GALVANIZED STEEL FOR ROTATING TENSIONERS IN RUBBER MODEL RH.

ÉTRIERS DE SUPPORT EN ACIER GALVANISÉ, POUR TENDEURS ROTATIFS À ÉLASTOMÈRE (CAOUTCHOUC) MODÈLE RH.

ESTRIBOS DE SOPORTE DE ACERO GALVANIZADO, PARA TENSORES GIRATORIOS DE GOMA MODELO RH.

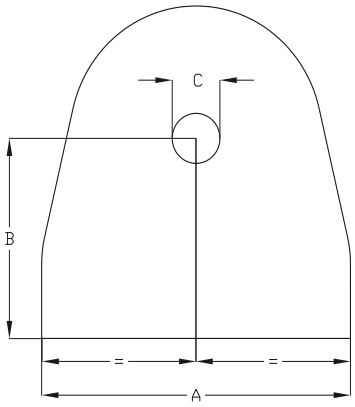

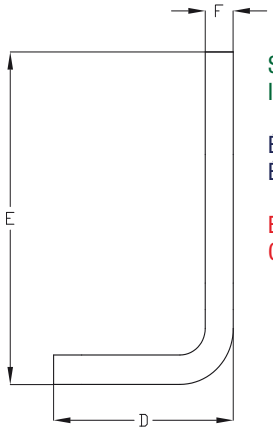

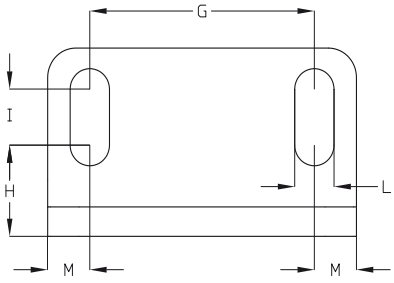

Acciaio zincato
Galvanized steel
Acier galvanisé
Acero galvanizado

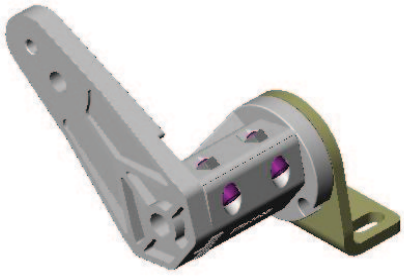

COD	A	B	ØC	D	E	F	G	H	I	L	M	KG
ABSRH111	45	27	6,5	30	44,5	4	30	15.5	7,5	7	7,5	0.08
ABSRH155	55	34	8,5	32	56,5	5	40	17.5	7.5	7	7,5	0.14
ABSRH188	70	43	10,5	38	72	6	50	21	8	9	10	0.27
ABSRH277	90	57	12,5	52	96	8	65	25,5	15.5	11	12,5	0.63

PRE RH

111 - 155 - 188 - 277

Precarichi e sistemi di sicurezza antirotazione in acciaio zincato, per tenditori rotativi a gomma modello RH. Da utilizzare in caso di montaggio su superfici non perfette o irregolari.
Preloads and antirotation safety systems in galvanized steel for rotating tensioners in rubber model RH. To be used when installing the tensioners on imperfect or irregular surfaces.
Précharge et systèmes de sécurité antirotation en acier galvanisé pour tendeurs rotatifs à élastomère (caoutchouc) modèle RH. À utiliser en cas de montage sur des surfaces imparfaites ou irrégulières.
Precargas y sistemas de seguridad antirrotación de acero galvanizado, para tensores rotativos de goma modelo RH. Para utilizar en caso de montaje sobre superficies imperfectas o irregulares.

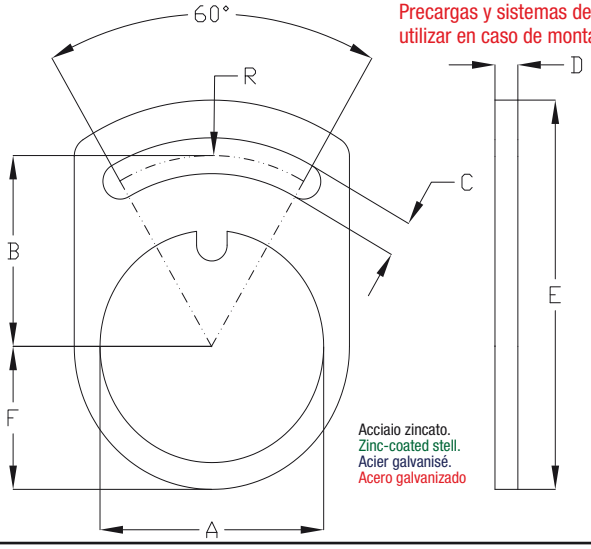

Acciaio zincato.
Zinc-coated stell.
Acier galvanisé.
Acero galvanizado

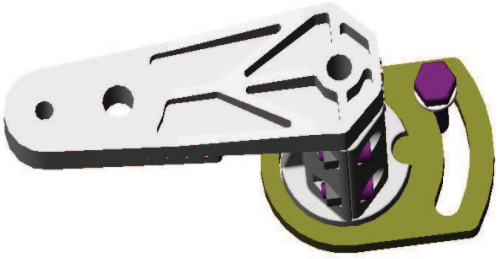

COD	ØA	B	C	D	E	F	R	KG
PRERH111	36	30	7	4	63	23	30	0.04
PRERH155	46	35	7	4	74	28	35	0.06
PRERH188	59	48	9	6	98	36	48	0.15
PRERH277	79	60	11	6	123	50	60	0.24

GOMMINO

111 - 155 - 188 - 277

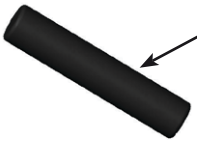

COD	MOD.
GOMMINO111	RH111
GOMMINO155	RH155
GOMMINO188	RH188
GOMMINO277	RH277

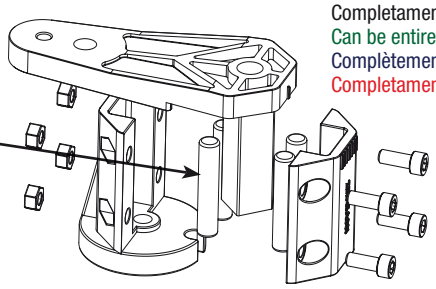

Completamente smontabili
Can be entirely disassembled
Complètement démontables
Completamente desmontables

Per tutti i tenditori serie RH, anche composti da pulegge e\o testa i polietilene.
Allentare bullone A.
Ruotare corpo B (con chiave inglese, chiave fissa o pinza C) fino a raggiungere la tensione desiderata.
Serrare il bullone A senza rilasciare corpo B.
Liberare corpo B.

Completamente smontabili
Can be entirely disassembled
Complètement démontables
Completamente desmontables

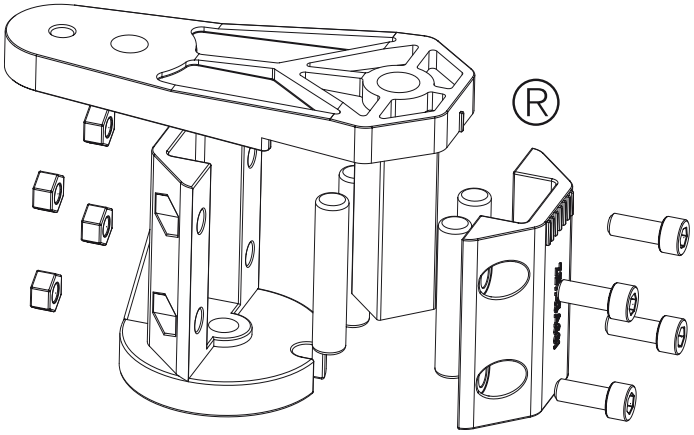

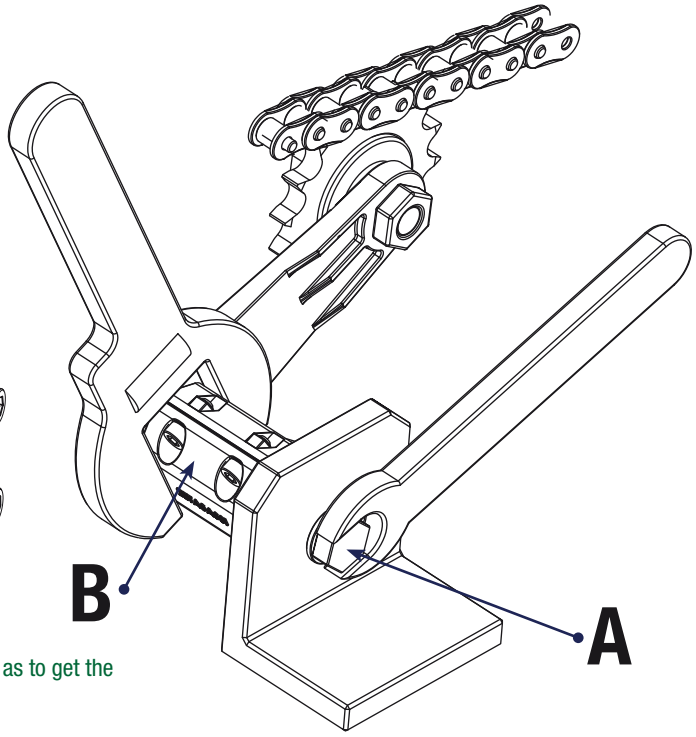

For all RH tensioners, also with pulleys or with polyethylene heads.
Loosen the bolt A.
Rotate the body B (with adjustable spanner, or fix key or a pliers C) as much as to get the right tension.
Tighten the bolt A without release the body B.
Release the body B.

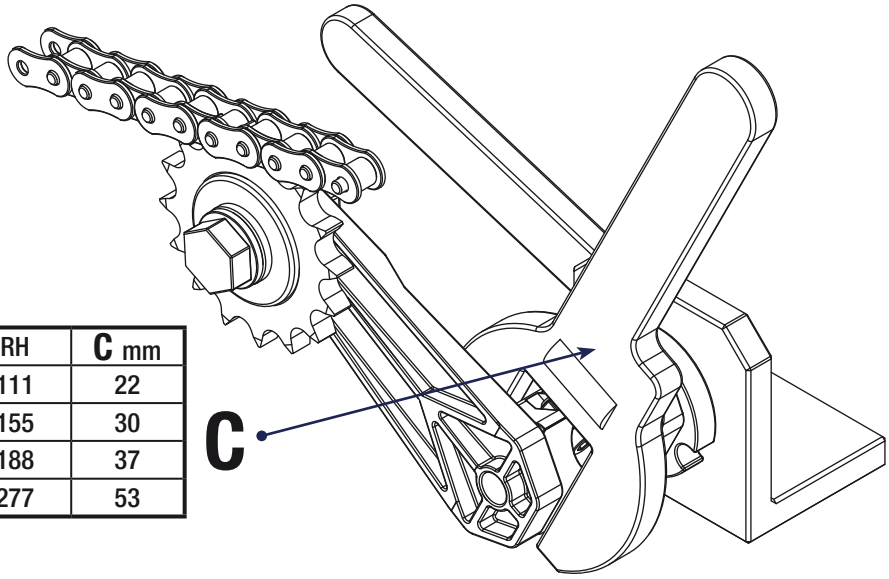

RH	C mm
111	22
155	30
188	37
277	53

Pour tous les tendeurs type RH, dont ceux avec la poulie ou la tête en polyéthylène.
Desserrer le boulon A.
Tourner le corps B (avec une clef anglaise ou une clef fixe ou une pince C) jusqu'à obtenir la tension désirée.
Serrer le boulon A sans débloquer le corps B.
Débloquer le corps B.

Para todos los tensores serie RH, también compuestos por poleas y/o cabezal de polietileno.
Aflojar el perno A.
Girar el cuerpo B (con llave inglesa, llave fija o pinza C) hasta alcanzar la tensión deseada.
Apretar el perno A sin soltar el cuerpo B.
Liberar el cuerpo B.

I tenditori rotanti automatici devono:

- Essere montati sul tratto lento della catena o cinghia di trasmissione.
- Nel punto più vicino possibile alla ruota conduttrice.
- Se possibile all'esterno della catena o cinghia. Possono essere montati anche all'interno con spinta della trasmissione verso l'esterno (figura D).
- Essere montati in maniera tale che la leva sia concorde con la direzione della trasmissione montaggio corretto figura A-C-D, montaggio non corretto figura B-E.
- In un tratto molto lungo da tensionare si possono montare anche più tenditori.
- Dopo aver posizionato il tenditore è possibile regolare il precarico sulla trasmissione girando la base del tenditore, si noterà che la leva starà ferma contro la trasmissione, si agirà sul precarico degli elastomeri interni.
- In caso di trasmissione alternata o reversibile (figura C) è necessario montare due tenditori, perché quando il moto sarà alternato la parte lenta della catena o della cinghia diventerà quella in tensione e viceversa. E' importante in questo metodo di montaggio, installare il tenditore in maniera che quando la catena o cinghia sia al massimo della tensione il tenditore non sia a fine corsa, ma abbia ancora almeno 4° o 8° di corsa.
- Possono essere montati sia da interno che da esterno, per montaggio con vite da esterno richiedere distanziali e viti.
- Le basi dei tenditori rotanti hanno un asola per impedire la rotazione (figura I Asola L), si utilizzano di rado, ma nel caso in cui ci fosse l'estrema necessità di utilizzarle, tipo in caso di montaggio su superfici non perfette o irregolari, si dovrà considerare:

1 L'utilizzo di una spina di bloccaggio.
2 La posizione della spina deve essere tale da considerare l'inclinazione del tenditore e il giusto precarico.
3 Con l'allungarsi della trasmissione il tenditore calerà la tensione, e a causa della spina di antirotazione non potrà essere ricaricato, quindi creare più punti di posizionamento per la spina, infatti sarà possibile sfruttare diametri, angolazioni e posizioni differenti, basterà spostare la spina nella nuova posizione di precarico.

Tendicatena

La scelta tra pattino in polietilene o il pignone tendicatena varia a seconda della velocità della catena, della temperatura di utilizzo creata dall'attrito e dalla temperatura esterna alla trasmissione. Quando necessita l'uso del pignone tendicatena tenere presente, per il posizionamento ideale, di inserire almeno tre rulli della catena nei denti del pignone come in figura Z, e che la distanza tra la ruota di trasmissione più vicina e il primo dente ingranato nel pignone tendicatena deve essere almeno di 4/6 maglie, a seconda della grandezza della catena.

Pattino tendicatena (testa di tensionatura)

Per scegliere la testa di tensionatura per la catena e la posizione corretta di montaggio, bisogna far si che la catena lavori su più rulli possibili; quindi a seconda della lunghezza e dell'angolo di sviluppo della trasmissione si potrà scegliere se testa TONDA, testa OVALE oppure pattino tipo PAT per avere il massimo avvolgimento della catena. Si consiglia di utilizzare le teste modello OVALE o pattini PAT che grazie al loro raggio di lavoro migliorano l'appoggio e lo scarico d'attrito, mantenendo la trasmissione di minor lunghezza, quindi minor temperatura e minore usura sia del pattino che della catena (figure F -G -H).

Tendicinghia

La scelta del rullo tendicinghia folle, per dimensioni e materiali, varia a seconda delle dimensione della cinghia, della velocità della cinghia, della temperatura di utilizzo creata e dalla temperatura esterna alla trasmissione.

Per le cinghie trapezoidali, se necessita di tensionatura verso l'interno e sul lato più largo della sezione trapezoidale, consigliamo il montaggio del tenditore e la scelta del rullo tendicinghia in maniera tale da non creare un angolo della trasmissione troppo stretto, evitando cosi di lacerare la cinghia sul lato corto della sezione trapezoidale.

Se la tensionatura della cinghia sarà verso l'esterno richiedere puleggia trapezoidale delle dimensioni e misure necessarie per poter tensionare la cinghia trapezoidale, creeremo una puleggia folle su vostre indicazioni.

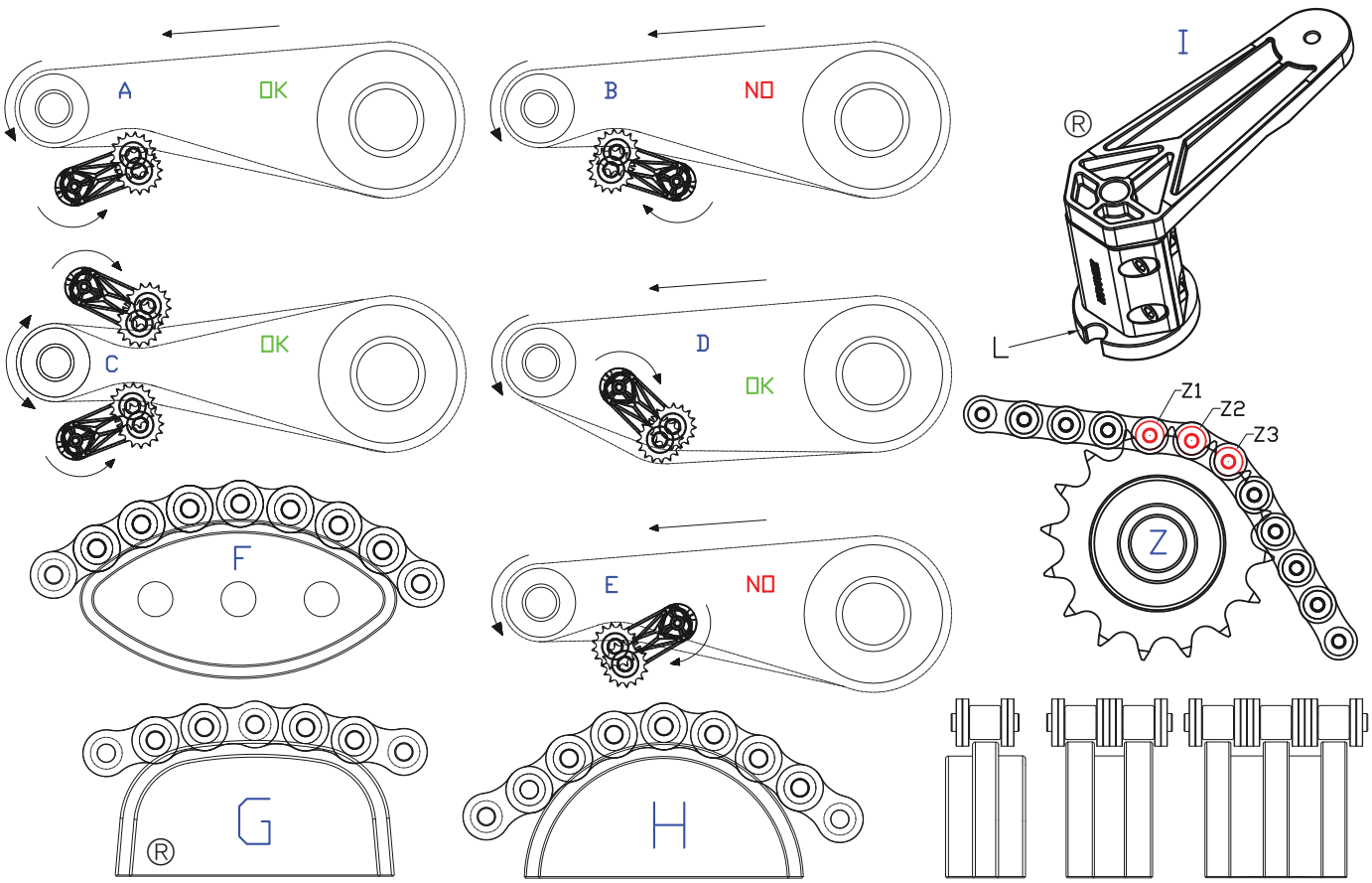

Automatic rotating tensioners must be:
- Installed on the slack section of the transmission chain or belt .
-positioned as near as possible to the drive wheel.
- Installed, if possible, on the outside of the chain or belt. They can also be installed on the inside, with the thrust of the transmission outward (figure D)
- Installed in such a way that the lever faces in the direction of the transmission assembly. Figures A-C-D show correct assembly; figures B-E show erroneous assembly.
- If the section to be tensioned is very long, several tensioners can be installed.
- After positioning the tensioner you can adjust the preload on the transmission by turning the base of the tensioner. You will notice that the lever does not move against the transmission, you will act on the preload of the internal elastomers.
- In case of alternate or reversible transmission (figure C), it is necessary to install two tensioners, because when motion is alternated the slack portion of the chain or belt will become the tensioned part and vice versa. It is important in this method of assembly to install the tensioner so that when the chain or belt is at the maximum tension, the tensioner is not at the end of its stroke but has at least 4° or 8° of residual stroke.
- They can be installed from the inside or from the outside. Assembly with screws from the outside requires spacers and screws which you can obtain on request.
- The base bottoms of the rotating tensioners are equipped with a slot to prevent rotation (figure I, slot L). This is rarely used, but in case of extreme need to use it, such as in case of installation on imperfect or irregular surfaces, it is important to consider:

1 The use of a blocking pin
2 The position of the pin needs to take into account the tilt of the tensioner and proper preload.
3 With the elongation of the transmission the tension will decrease and due to the antirotation pin, the tensioner will not be reloaded. So it will be necessary to create several positioning points for the pin. In fact, it will be possible to take advantage of different diameters, angles and position by simply moving the pin to the new preload position.

Chain tensioner

The choice between the shoe in polyethylene or the chain tensioning pinion will depend on the speed of the chain, the amount of heat generated by friction and the temperature external to the transmission. When it is necessary to use the chain tensioning pinion, bear in mind that, for ideal positioning, there should be at least three rollers of the chain in the teeth of the pinion as shown in figure Z, and that the distance between the nearest wheel of transmission and the first tooth geared into the chain tensioning pinion should be at least 4/6 links, depending on the size of the chain.

Chain tensioning shoe (tensioning head)

To select the tensioning head for the chain and the correct position for installation, it is necessary to have the chain work on as many rollers as possible; therefore, depending on the length and the angle of development of the transmission, you can choose between the ROUND head, the OVAL head or the shoe type PAT to ensure maximum take-up of the chain. We recommend using the head model OVAL or shoe model PAT that, thanks to their radius of operation, improve the contact and discharge of friction, maintaining the transmission as short as possible, thus achieving lower temperature and less wear of both the shoe and the chain (figures F -G -H).

Belt tensioner

The choice of the idle belt tensioner roller, in terms of dimensions and materials, will vary with the size of the belt, its speed and the working temperature created, as well as the temperature external to the transmission.

For trapezoid belts, if tensioning is needed toward the inside and on the wider side of the trapezoid section, we recommend installing the tensioner and choosing the belt tensioning roller so as not to create too narrow an angle of transmission, as this could lead to tearing of the belt on the short side of the trapezoid section.

If the belt needs tensioning toward the outer edge, order the trapezoid pulley with the right size and measurements to be able to tighten the trapezoid belt; we will create an idle pulley on the basis of your indications.

Les tendeurs rotatifs automatiques doivent:
- Être montés sur le brin mou de la chaîne ou de la courroie de transmission.
- Être placés le plus près possible de la roue d'entraînement.
- Être placés si possible à l'extérieur de la chaîne ou de la courroie. Ils peuvent également être montés à l'intérieur avec poussée de la transmission vers l'extérieur (figure D)
- Être montés de sorte que le levier soit dans la direction de la transmission. Les figures A-C-D reportent le montage correct, les figures B-E le montage incorrect.
- En cas de brins très longs à mettre en tension, il est possible d'utiliser plusieurs tendeurs.
- Une fois le tendeur en position, il est possible de régler la précharge de la transmission en tournant la base du tendeur, vous remarquerez que le levier restera fixe contre la transmission, l'action se fera sur la précharge des élastomères internes.
- En cas de transmission alternée ou réversible (Figure C), il est nécessaire de monter deux tendeurs, car lorsque le mouvement sera alterné le brin mou de la chaîne ou de la courroie deviendra le brin en tension et vice versa. Il est important, avec cette méthode de montage, d'installer le tendeur de sorte que, lorsque la chaîne ou la courroie est en tension maximum, le tendeur ne soit pas en fin de course mais ait encore au moins 4° ou 8° de course.
- Il peut être installé aussi bien à l'intérieur qu'à l'extérieur. En cas de montage à l'aide de vis depuis l'extérieur demander des entretoises et des vis.
- Les bases des tendeurs rotatifs ont une boutonnière pour empêcher la rotation (figure I boutonnière L). Elles sont rarement utilisées, mais en cas de besoin de les utiliser, par exemple en cas de montage sur des surfaces imparfaites ou irrégulière, il faudra:

1 Utiliser une broche de blocage.
2 Tenir compte, lors du positionnement de la broche, de l'inclinaison du tendeur et de la précharge.
3 Sachant qu'au fur et à mesure de l'allongement de la transmission le tendeur se détendra et, à cause de la broche anti-rotation il ne pourra pas être rechargé, il faudra donc créer plusieurs points de positionnement pour la broche. Il sera, en effet possible d'obtenir différents diamètres, angles et positions, en déplaçant la broche dans la nouvelle position de précharge.

Tendeur de chaîne

Le choix entre le patin en polyéthylène et le pignon tendeur de chaîne dépend de la vitesse de la chaîne, de la température d'utilisation créée par le frottement et de la température extérieure à la transmission. En cas de besoin d'utiliser un pignon tendeur de chaîne, il est nécessaire, pour son positionnement idéal, d'entrer au moins trois galets de la chaîne dans les dents du pignon comme indiqué sur la figure Z et que la distance entre la roue d'entraînement la plus proche et la première dent en prise dans le pignon tendeur soit, d'au moins, de 4/6 maillons en fonction de la taille de la chaîne.

Patin tendeur de chaîne (tête de mise en tension)

Pour choisir la tête de mise en tension pour la chaîne et la position correcte de montage, faire en sorte que la chaîne fonctionne sur le plus grand nombre de galets possible; puis, en fonction de la longueur et de l'angle du développement de la transmission, il sera possible de choisir entre une tête ronde (TONDA), une tête OVALE ou un patin type PAT pour avoir le maximum d'enroulement de la chaîne. Nous recommandons d'utiliser les têtes modèle OVALE ou les patins PAT qui, grâce à leur rayon de travail, améliorent l'appui et limitent la perte due au frottement, réduisant ainsi la longueur de la transmission et les températures et l'usure tant du patin que de la chaîne (Figures F-G-H).

Tendeur de courroie

Le choix du galet tendeur de courroie libre en termes de dimensions et de matériau varie en fonction de la taille de la courroie, de la vitesse de la courroie, de la température d'utilisation créée et de la température externe de la transmission.

Pour les courroies trapézoïdales, en cas de besoin de tension vers l'intérieur et sur le côté le plus large de la section trapézoïdale, nous recommandons que le montage du tendeur et que le type de rouleau tendeur de courroie ne créent pas un angle de transmission trop serré, afin de ne pas lacérer la courroie sur le côté court de la section trapézoïdale.

En cas de tension de la courroie vers l'extérieur, choisir une poulie trapézoïdale ayant une taille et des dimensions permettant de tendre la courroie trapézoïdale. Nous créerons une poulie libre sur vos spécifications.

Los tensores giratorios automáticos deben:
- Ser montados en el tramo flojo de la cadena o correa de transmisión.
- En el punto más cercano posible a la rueda conductora.
- Si es posible, fuera de la cadena o correa. Pueden ser montados también dentro, con impulso de la transmisión hacia el exterior (figura D).
- Ser montados de manera tal que la palanca concuerde con la dirección de la transmisión: montaje correcto figuras A-C-D, montaje incorrecto figuras B-E.
- En un tramo muy largo por tensionar se pueden montar varios tensores.
- Después de haber posicionado el tensor, es posible regular la precarga sobre la transmisión girando el cuerpo del tensor, se notará que la palanca se mantiene fija contra la transmisión, la acción se realizará sobre la precarga de los elastómeros internos.
- En caso de transmisión alterna o reversible (figura C) es necesario montar dos tensores, porque cuando el movimiento sea alterno, la parte floja de la cadena o correa se convertirá en la parte en tensión y viceversa. En este método de montaje, es importante instalar el tensor de manera tal que cuando la cadena o correa esté al máximo de la tensión, el tensor no se halle a final de carrera, sino que tenga aún al menos 4° u 8° de carrera.
- Pueden ser montados tanto en el interior como en el exterior; para el montaje con tornillo de exterior, soliciten distanciadores y tornillos,
- Los cuerpos de los tensores giratorios tienen un ojal para impedir la rotación (Figura I Ojal L); se utilizan raramente, pero en caso de que existiera la extrema necesidad de utilizarlos, tipo en caso de montaje sobre superficies imperfectas o irregulares, se deberá considerar:

1 El uso de una clavija de bloqueo.
2 La posición de la clavija deberá ser tal que se tenga en cuenta la inclinación del tensor y la precarga adecuada.
3 A medida que la transmisión se va alargando, el tensor perderá tensión, y a causa de la clavija de antirrotación no podrá ser recargado, por tanto habrá que crear varios puntos de colocación para la clavija. De hecho, será posible aprovechar diámetros, ángulos y posiciones diferentes, será suficiente trasladar la clavija a la nueva posición de precarga.

Tensores de cadena

La elección entre patín de polietileno o piñón tensor de cadena varía en función de la velocidad de la cadena, de la temperatura de utilización creada por la fricción y de la temperatura exterior a la transmisión. Cuando sea necesario el uso del piñón tensor de cadena, para el posicionamiento ideal téngase presente la inserción de al menos tres rodillos de la cadena en los dientes del piñón como se muestra en la figura Z, y que la distancia entre la rueda de transmisión más cercana y el primer diente engranado en el piñón tensor de cadena debe ser de 4/6 eslabones como mínimo, dependiendo del tamaño de la cadena.

Patín tensor de cadena (cabezal de tensionado)

Para elegir el cabezal de tensionado para la cadena y la posición correcta de montaje, hay que hacer posible que la cadena trabaje sobre el mayor número posible de rodillos; por tanto, dependiendo de la longitud y del ángulo de desarrollo de la transmisión, se podrá elegir entre cabezal REDONDO, cabezal OVALADO o bien patín tipo PAT para tener el máximo arrollamiento de la cadena. Se recomienda utilizar los cabezales modelo OVALADO o patines PAT que, gracias a su radio de trabajo, mejoran el apoyo y la descarga de la fricción manteniendo la transmisión de menor longitud, por lo tanto, menor temperatura y menor desgaste, tanto del patín como de la cadena (figuras F -G -H).

Tensores de correa

La elección del rodillo tensor de correa, por dimensiones y materiales, varía en función del tamaño de la correa, de la velocidad de la correa, de la temperatura de utilización creada y de la temperatura exterior a la transmisión.

Para las correas trapezoidales, se hace necesario un tensionado hacia dentro y en el lado más ancho de la sección trapezoidal; recomendamos el montaje del tensor y la elección del rodillo tensores de correa de tal manera que no se cree un ángulo de transmisión demasiado estrecho, evitando así rasgar la correa en el lado corto de la sección trapezoidal.

En caso de que el tensionado de la correa sea hacia fuera, soliciten una polea trapezoidal con las dimensiones y medidas necesarias para poder tensionar la correa trapezoidal; crearemos una polea loca en base a las indicaciones de ustedes.

TENDITORI REGOLABILI ORIENTABILI

Il tenditore orientabile ORIENT lavora come un dispositivo fisso, quindi al suo interno non si trovano ne molle elicoidali ne elastomeri, l'assenza di materiali sintetici, permette a ORIENT di lavorare ad alte temperature.
La sua peculiarità sta nel fatto che può essere orientato a piacere, sia prima del montaggio che successivamente, qualora l'allungamento della cinghia o della catena richieda una correzione della tensionatura.
Ciò è reso possibile grazie a una dentatura realizzata sulla base e sulla leva, che permette di assemblare le due parti ad ogni 15° di rotazione per tutti i 360° disponibili, questo significa 24 posizioni tra base e leva, in più è presente un asola di regolazione che serve anche per l'antirotazione del prodotto.
La base e la leva sono realizzate in lega di alluminio ad altissima resistenza con carico di rottura di 440MPa.
La base ha 6 fori filettati per il fissaggio orientabile della leva, un foro centrale e un asola di regolazione e antirotazione per il posizionamento e fissaggio sul telaio o piano dove è alloggiato l'elemento.
La leva reca 8 fori per fissaggio variabile alla base e un foro per il montaggio dei vari accessori, ogni 15° due fori della base vengono a coincidere con i fori sulla leva, tramite due viti avviene il serraggio tra le due parti. Questa caratteristica rende il prodotto versatile ed adattabile ad una casistica ampia di applicazioni e permette molteplici soluzioni in fatto di ingombro e posizionamento.
Per la regolazione del prodotto è stato ricavato un esagono per chiave da 22mm al centro della base, basta semplicemente sbloccare l'asola antirotazione, ruotare il prodotto per ripristinare la tensione della trasmissione, se non fosse sufficiente basterà spostare la dentatura successiva tra leva e base.
E' un ottima alternativa per chi non necessita di un tenditore automatico, ma allo stesso tempo ha problemi di ingombro posizionamento sulla macchina.
Possono essere forniti di pattini tendicatena in polietilene 1'000'000 UHMW coefficiente attrito dinamico 0,06 acciaio a secco, oppure di pignoni tendicatena, rulli tendicinghia e pulegge folli.

ADJUSTABLE DIRECTIONAL TENSIONERS

The directional tensioner ORIENT works like a fixed device, so it contains no spiral springs or elastomers. The absence of synthetic materials enables ORIENT to function at high temperatures. It peculiarity lies in the fact that it can be given any orientation you wish, either before or after installation, when the slack of the belt or chain requires correction of the tensioning.
This is possible thanks to a cogged base and lever that make it possible to assemble the two parts at every 15° of rotation for all 360° available. This means 24 positions between base and lever, plus an adjustment slot that also prevents antirotation of the product.
The base and lever are produced in rugged aluminum alloy with tensile strength of 440MPa.
The base has 6 threaded holes for directional fastening to the lever, a central hole and an adjustment and antirotation slot for positioning and fastening it on the frame or plate where the element is housed.
The lever has 8 holes for variable fastening to the base and one hole for installation of various accessories. Every 15°, two holes of the base coincide with the holes on the lever, and the two parts are fastened together with two screws. This characteristic makes the product versatile and adaptable to a wide range of applications and offers numerous solutions to problems of size and positioning.
For adjustment of the product, a hexagon for a 22 mm wrench is provided at the center of the base. It is sufficient to release the antirotation slot and turn the product to reset the transmission tension. If that does not suffice, move the sprocket to the next position between the lever and the base.
It is an excellent alternative for those who do not need an automatic tensioner but, at the same time, have problems of size and positioning on the machine.
The tensioners can be supplied with chain tensioning shoes in polyethylene 1,000,000 UHMW with dynamic dry steel friction coefficient 0.06, or with chain tensioning pinions, belt tensioning rollers and idle pulleys.

TENDEURS RÉGLABLES ORIENTABLES

Le tendeur orientable ORIENT fonctionne comme un dispositif fixe et ne contient donc ni ressorts hélicoïdaux ni élastomères. L'absence de matériaux synthétiques permet à ORIENT de travailler à des températures élevées.
Sa particularité réside dans le fait qu'il peut être incliné selon les besoins, aussi bien avant qu'après avoir été installé, si l'allongement de la chaîne ou de la courroie nécessite une correction de la tension.
Ceci est possible grâce à une denture réalisée sur la base et sur le levier, qui permet d'assembler les deux parties tous les 15° de rotation sur 360°, ce qui signifie 24 positions entre la base et le levier, outre à une boutonnière de régulation qui joue également le rôle de dispositif antirotation.
La base et le levier sont en alliage d'aluminium à haute résistance avec charge de rupture de 440MPa.
La base a 6 orifices filetés pour la fixation orientable du levier, un orifice central et une boutonnière de régulation et anti-rotation pour le positionnement et la fixation sur la structure ou le plan où est monté l'élément.
Le levier a 8 orifices pour la fixation variable sur la base et un orifice pour le montage des différents accessoires, tous les 15° deux orifices de la base coïncident avec les orifices du levier. L'assemblage des deux éléments se fait à l'aide de 2 vis. Cette caractéristique rend le produit polyvalent et adaptable à une grande variété d'applications et permet de multiples solutions en termes de taille et de positionnement..
Pour la régulation du produit, un orifice hexagonal pour clé à six pans de 22mm a été prévu au centre de la base. Il suffit de débloquer la boutonnière anti-rotation et faire pivoter le produit pour restaurer la tension de la transmission; si cela ne suffit pas déplacer la denture d'un cran entre le levier et de base.
Ce produit est une excellente alternative au tendeur automatique, mais crée des problèmes d'encombrement sur la machine.
Il peut être équipé de patins tendeurs de chaîne en polyéthylène 1'000'000 UHMW avec coefficient de frottement dynamique 0,06 en acier à sec, ou de pignons tendeurs de chaîne, de galets tendeurs et de poulies libres.

TENSORES REGULABLES ORIENTABLES

El tensor orientable ORIENT trabaja como un dispositivo fijo, por lo tanto en su interior no hay muelles helicoidales ni elastómeros; la ausencia de materiales sintéticos permite a ORIENT trabajar a temperaturas muy altas.
Su peculiaridad reside en el hecho que pueden ser orientado a placer, tanto antes del montaje como después, en caso de que el alargamiento de la correa o de la cadena requiera una corrección del tensionado.
Esto es posible gracias a un dentado realizado en el cuerpo y en la palanca, que permite ensamblar las dos partes a cada 15° de rotación para todos los 360° disponibles; esto significa 24 posiciones entre cuerpo y palanca. Además, está presente un ojal de regulación que sirve también para la antirrotación del producto.
El cuerpo y la palanca están realizados en aleación de aluminio de altísima resistencia, con carga de rotura de 440 MPa.
El cuerpo tiene 6 agujeros roscados para la fijación orientable de la palanca, un agujero central y un ojal de regulación y antirrotación para la colocación y fijación al bastidor o superficie donde está alojado el elemento.
La palanca tiene 8 agujeros para la fijación variable en el cuerpo y un agujero para el montaje de los diferentes accesorios; cada 15°, dos agujeros del cuerpo coinciden con los agujeros en la palanca, y la fijación entre las dos partes se realiza con dos tornillos. Esta característica hace que el producto sea versátil y adaptable a una casuística amplia de aplicaciones, y permite múltiples soluciones por lo que respecta al espacio ocupado y al posicionamiento.
Para la regulación del producto se ha practicado un hexágono para llave de 22 mm el centro del cuerpo; es suficiente simplemente desbloquear el ojal antirrotación, girar el producto para restablecer la tensión de la transmisión, y si no fuera suficiente, bastará con desplazar el dentado sucesivo entre palanca y cuerpo.
Constituye una excelente alternativa para quien no necesita un tensor automático, pero al mismo tiempo tiene problemas de espacio de colocación sobre la máquina.
Pueden estar dotados de patines tensores de cadena de polietileno 1.000.000 UHMW, coeficiente de fricción dinámica 0,06 acero en seco, o bien de piñones tensores de cadena, rodillos tensores de correa y poleas locas.

ORIENT

Tenditori orientabili ORIENT costituiti da leva e base in una speciale lega di alluminio robustissima, con un carico di rottura di 440MPa. Orientabili su 360°, inclinazione della leva ogni 15°, regolazione della base con asola 60°.

ORIENT swiveling tensioners, consisting of a lever and base in special, very sturdy aluminum alloy with tensile strength of 440MPa. 360° swivel action, lever tilt every 15°, adjustable base with 60° slot.

Tendeurs orientables ORIENT constitués d'un levier et d'une base en alliage spécial d'aluminium extrêmement résistant avec charge de rupture de 440MPa. Orientable sur 360°, inclinaison du levier tous les 15°, réglage de la base avec boutonnière à 60°.

Tensores orientables ORIENT constituidos por palanca y cuerpo de una aleación especial de aluminio súper resistente, con una carga de rotura de 440 MPa. Orientables a 360°, inclinación de la palanca cada 15°, regulación del cuerpo con ojal 60°.

Range
-50°+230°C

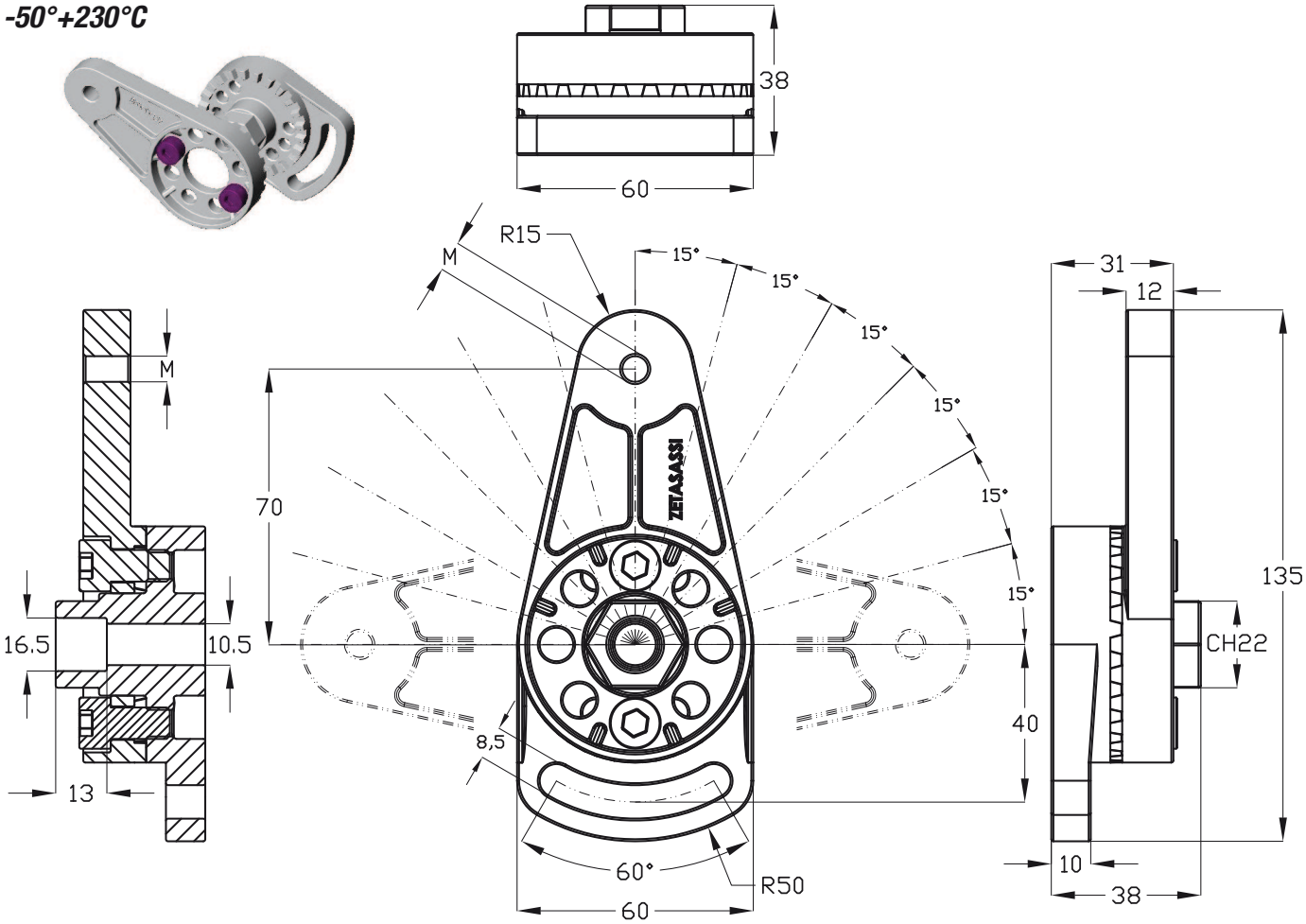

Su richiesta si possono effettuare filettature e/o forature diverse da quelle presenti in catalogo.
On request, different threads and/or bores from those indicated in the catalogue can be supplied.
Possibilité de filetage ou de perçages différents de ceux du catalogue sur commande.
A petición, se pueden efectuar roscados y/o perforaciones distintas de las presentes en el catálogo.

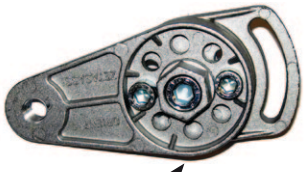

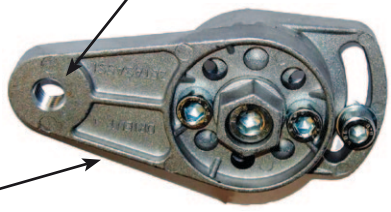

MPa-440
Lega di alluminio speciale antigrippaggio
Special aluminum alloy that avoids seizure
Alliage d'aluminium anti-grippage
Aleación especial de aluminio antigripaje

COD	M	Kg
ORIENT	Ø 6,5 mm	0,45
ORIENT85	Ø 8,5 mm	0,45
ORIENT105	Ø 10,5 mm	0,45
ORIENT125	Ø 12,5 mm	0,45
ORIENTM8	M8x 1,25	0,45
ORIENTM10	M10 x 1,5	0,45
ORIENTM12	M12 x 1,75	0,45

ORIENTP

Made in Italy ZETASASSI® Parma ITALY

Tendicatena orientabili ORIENTP costituiti da leva e base in una speciale lega di alluminio robustissima, con un carico di rottura di 440MPa. Orientabili su 360°, inclinazione della leva ogni 15°, regolazione della base con asola 60°. Forniti di pattino tendicatena in polietilene 1'000'000 UHMW

ORIENTP swiveling chain tensioners, consisting of a lever and base in special, very sturdy aluminum alloy with tensile strength of 440MPa. 360° swivel action, lever tilt every 15°, adjustable base with 60° slot. Equipped with chain tensioning shoe in polyethylene 1,000,000 UHMW.

Tendeurs de chaîne orientables ORIENTP constitués d'un levier et d'une base en alliage spécial d'aluminium extrêmement résistant avec charge de rupture de 440MPa. Orientable sur 360°, inclinaison du levier tous les 15°, réglage de la base avec boutonnière à 60°. Livrés avec patin tendeur de chaîne en polyéthylène 1'000'000 UHMW.

Tensores de cadena orientables ORIENTP constituidos por palanca y cuerpo de una aleación especial de aluminio súper resistente, con una carga de rotura de 440 MPa. Orientables a 360°, inclinación de la palanca cada 15°, regulación del cuerpo con ojal 60°. Dotados de patín tensor de cadena de polietileno 1.000.000 UHMW.

Range -50°+80°C

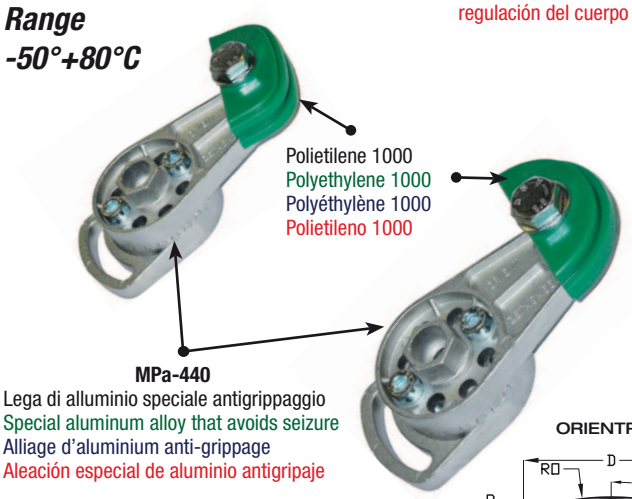

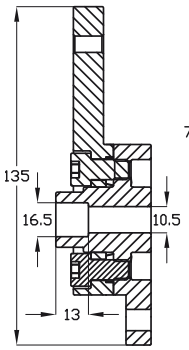

ORIENTP O...

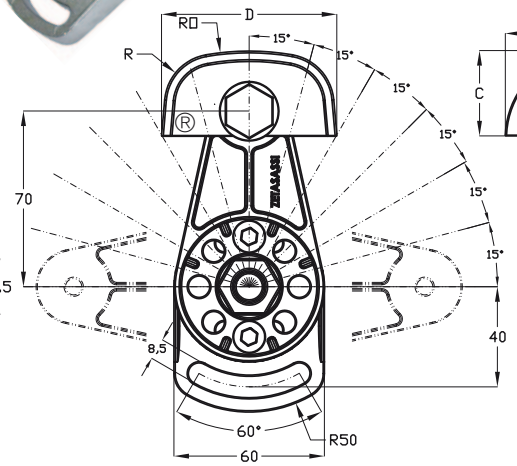

ORIENTP T...

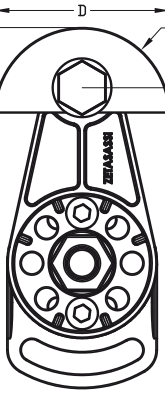

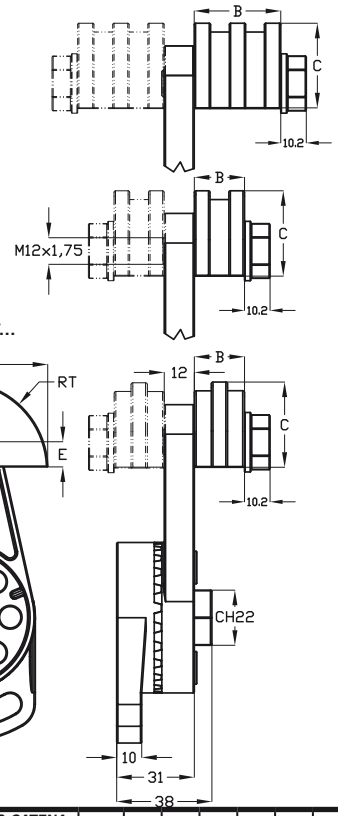

CODE O ®	CODE T	PASSO CATENA / CHAIN PITCH / PASO DE LA CADENA / PAS DE LA CHAÎNE		B	Kg	CODE O ®	CODE T	PASSO CATENA / CHAIN PITCH / PASO DE LA CADENA / PAS DE LA CHAÎNE		B	Kg	C	D	E	R	RO	RT
ORIENTPOU	ORIENTPTU	8x3 -3/8"x7/32" -1/2"x5/16"		20	0,51												
ORIENTPO38S	ORIENTPT38S	3/8" x 7/32"	06B1	20	0,51	ORIENTPOASA35S	ORIENTPTASA35S	ASA35	06C.1	20	0,51						
ORIENTPO38D	ORIENTPT38D		06B2	20	0,51	ORIENTPOASA35D	ORIENTPTASA35D		06C.2	20	0,51						
	ORIENTPT38T		06B3	26	0,52		ORIENTPTASA35T		06C.3	24,4	0,52	34	70	10	20	100	35
ORIENTPO12S	ORIENTPT12S	1/2" x 5/16"	08B1	20	0,51	ORIENTPOASA40S	ORIENTPTASA40S	ASA40	08A.1	20	0,51						
ORIENTPO12D	ORIENTPT12D		08B2	20	0,51	ORIENTPOASA40D	ORIENTPTASA40D		08A.2	25	0,52						
	ORIENTPT12T		08B3	34,5	0,53		ORIENTPTASA40T		08A.3	36	0,54						
ORIENTPO58S	ORIENTPT58S	5/8" x 3/8"	10B1	22	0,53	ORIENTPOASA50S	ORIENTPTASA50S	ASA50	10A.1	22	0,54						
ORIENTPO58D	ORIENTPT58D		10B2	25	0,54	ORIENTPOASA50D	ORIENTPTASA50D		10A.2	30	0,57						
	ORIENTPT58T		10B3	41,5	0,6		ORIENTPTASA50T		10A.3	44,8	0,61	44	90	14	20	120	45
ORIENTPO34S	ORIENTPT34S	3/4" x 7/16"	12B1	22	0,53	ORIENTPOASA60S	ORIENTPTASA60S	ASA60	12A.1	22	0,54						
ORIENTPO34D	ORIENTPT34D		12B2	30	0,57		ORIENTPTASA60D		12A.2	34,8	0,58						
	ORIENTPT34T		12B3	49	0,62		ORIENTPTASA60T		12A.3	57,6	0,65						
ORIENTPO1S	ORIENTPT1S	1" x 17 mm	16B1	25	0,58	ORIENTPOASA80S	ORIENTPTASA80S	ASA80	16A.1	25	0,59						
	ORIENTPT1D		16B2	46	0,67		ORIENTPTASA80D		16A.2	44,3	0,67						
							ORIENTPTASA80T		16A.3	73,6	0,81						
ORIENTPO114S	ORIENTPT114S	1"1/4 x 3/4"	20B1	25	0,58	ORIENTPOASA100S	ORIENTPTASA100S	ASA100	20A.1	25	0,59	54	110	18,5	25	140	55
							ORIENTPTASA100D		20A.2	54	0,71						
							ORIENTPTASA100T		20A.3	90	0,89						
ORIENTPO112S	ORIENTPT112S	1"1/2 x 1"	24B1	25	0,59	ORIENTPOASA120S	ORIENTPTASA120S	ASAS120	24A.1	25	0,59						
							ORIENTPTASA120D		24A.2	70	0,79						

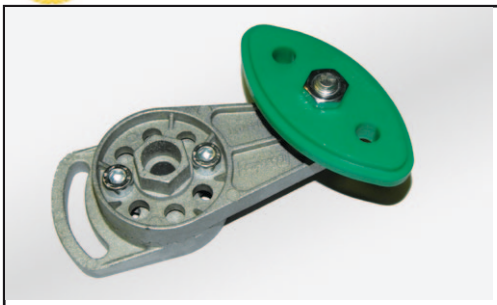

ORIENT&PAT

Made in Italy ZETASASSI® Parma ITALY

Tendicatena orientabili ORIENT PAT costituiti da leva e base in una speciale lega di alluminio robustissima, con un carico di rottura di 440MPa. Orientabili su 360°, inclinazione della leva ogni 15°, regolazione della base con asola 60°. Forniti di pattino tendicatena in polietilene 1'000'000 UHMW.

ORIENT PAT swiveling chain tensioners, consisting of a lever and base in special, very sturdy aluminum alloy with tensile strength of 440MPa. 360° swivel action, lever tilt every 15°, adjustable base with 60° slot. Equipped with chain tensioning shoe in polyethylene 1,000,000 UHMW.

Tendeurs de chaîne orientables ORIENT PAT constitués d'un levier et d'une base en alliage spécial d'aluminium extrêmement résistant avec charge de rupture de 440MPa. Orientable sur 360°, inclinaison du levier tous les 15°, réglage de la base avec boutonnière à 60°. Livrés avec patin tendeur de chaîne en polyéthylène 1'000'000 UHMW.

Tensores de cadena orientables ORIENT PAT constituidos por palanca y cuerpo de una aleación especial de aluminio súper resistente, con una carga de rotura de 440 MPa. Orientables a 360°, inclinación de la palanca cada 15°, regulación del cuerpo con ojal 60°. Dotados de patín tensor de cadena de polietileno 1.000.000 UHMW.

Range
-50°+80°C

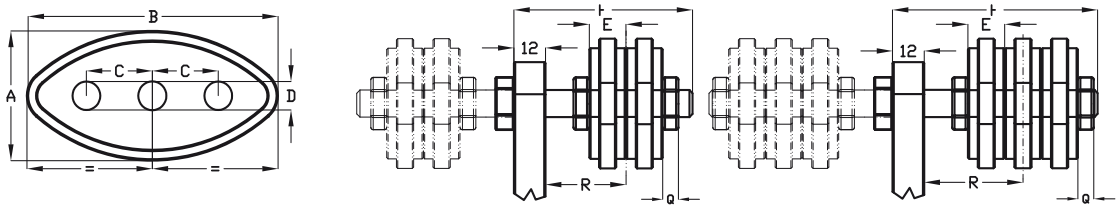

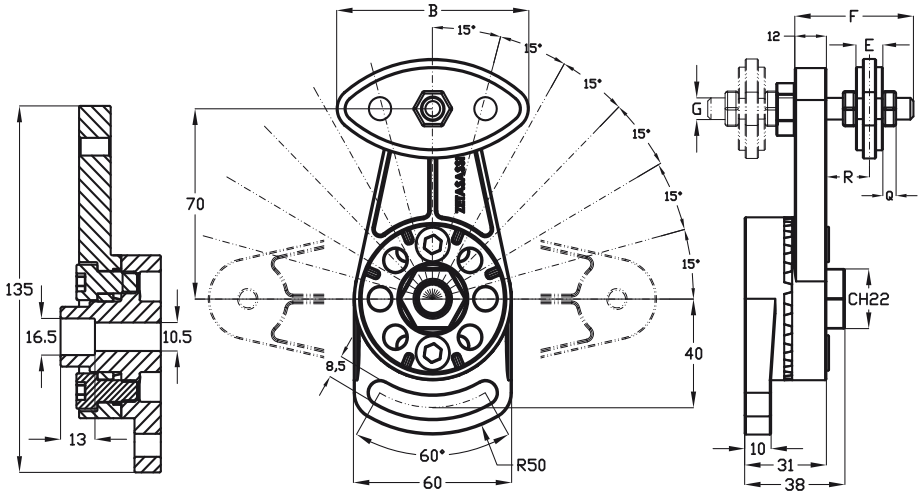

Polietilene 1000
Polyethylene 1000
Polyéthylène 1000
Polietileno 1000

MPa-440
Lega di alluminio speciale antigrippaggio
Special aluminum alloy that avoids seizure
Alliage d'aluminium anti-grippage
Aleación especial de aluminio antigripaje

EXAMPLE COD: ORIENTM10 & KPAT12B2

COD ORIENT	COD KIT-PAT	PASSO CATENA / CHAIN PITCH / PASO DE LA CADENA / PAS DE LA CHAÎNE		A	B	C	D	E	F	G	Q	R (MAX)	R (MIN)	KG
ORIENT M8	KPAT38B1	3/8" x 7/32"	06B1	36,6	72,8	20	8,5	10,2	45	M8 x 1,25	5	22,9	5,1	0,5
	KPAT38B2		06B2						45			17,8	10,2	0,51
	KPAT38B3		06B3						55			22,7	15,3	0,53
ORIENT M10	KPAT12B1	1/2" x 5/16"	08B1	47,7	95,2	25	10,5	13,9	60	M10 x 1,5	6	35,05	6,95	0,55
	KPAT12B2		08B2						60			28,1	13,9	0,59
	KPAT12B3		08B3						70			31,15	20,85	0,63
ORIENT M10	KPAT58B1	5/8" x 3/8"	10B1	62,2	124,5	35	10,5	16,6	60	M10 x 1,5	6	33,7	8,3	0,59
	KPAT58B2		10B2						70			35,4	16,6	0,68
	KPAT58B3		10B3						80			37,1	24,9	0,76
ORIENT M12	KPAT34B1	3/4" x 7/16"	12B1	71,3	146,6	40	12,5	19,5	80	M12 x 1,75	7	51,25	9,75	0,69
	KPAT34B2		12B2						80			41,5	19,5	0,81
	KPAT34B3		12B3						100			51.75	29,25	0,94

ORIENTPU

Made in Italy ZETASASSI® Parma ITALY

Tendicinghia orientabili ORIENTPU costituiti da leva e base in una speciale lega di alluminio robustissima, con un carico di rottura di 440MPa. Orientabili su 360°, inclinazione della leva ogni 15°, regolazione della base con asola 60°. Forniti di rullo tendicinghia folle, compreso di cuscinetti a doppia schermatura.

ORIENTPU swiveling belt tensioners, consisting of a lever and base in special, very sturdy aluminum alloy with tensile strength of 440MPa. 360° swivel action, lever tilt every 15°, adjustable base with 60° slot. Equipped with idle belt tensioner roller with double-shielded bearings.

Tendeurs de courroie orientables ORIENTPU constitués d'un levier et d'une base en alliage spécial d'aluminium extrêmement résistant avec charge de rupture de 440MPa. Orientable sur 360°, inclinaison du levier tous les 15°, réglage de la base avec boutonnière à 60°. Livrés avec galet tendeur (de courroie) libre avec roulements à double blindage.

Tensores de correa orientables ORIENTPU constituidos por palanca y cuerpo de una aleación especial de aluminio súper resistente, con una carga de rotura de 440 MPa. Orientables a 360°, inclinación de la palanca cada 15°, regulación del cuerpo con ojal 60°. Dotados de rodillo tensor de correa, con rodamientos de doble blindaje.

Range
***-20°+120°C** (AC-AL)*
***-20°+100°C** (NY)*

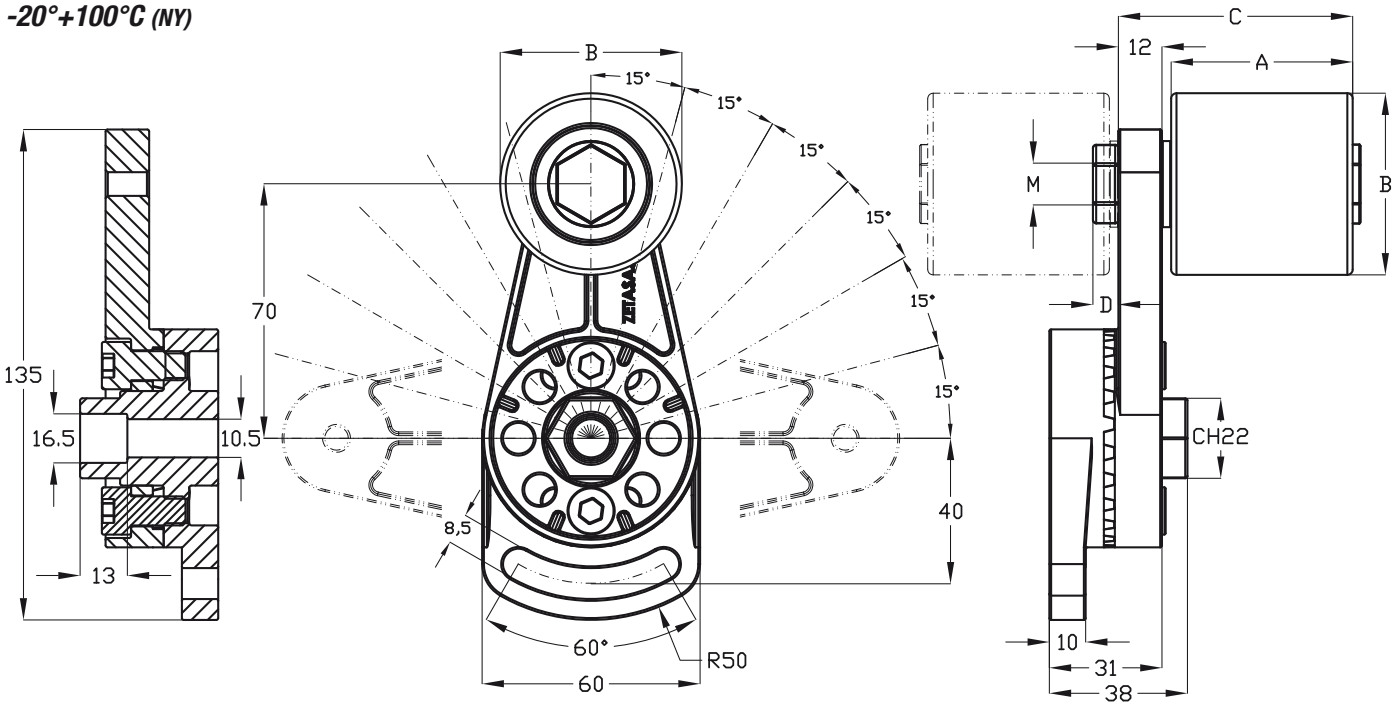

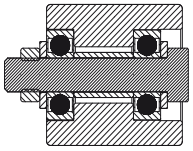

PU	NY	AL	AC
RULLI TENDICINGHIA	NYLON	ALLUMINIO	ACCIAIO ZINCATO
IDLER ROLLERS	NYLON	ALUMINUM	GALVANIZED STEEL
GALETS DE TENSION	NYLON	ALUMINIUM	ACIER GALVANISÉ
ROD. TENSORES CORREA	NAILON	ALUMINIO	ACERO GALVANIZADO

Su richiesta rulli tendicinghia in altri materiali o dimensioni.
On request, the belt tensioning rollers can be supplied in different materials or dimensions.
Possibilité de galets de tension dans d'autres matériaux ou dimensions sur commande.
A petición, rodillos tensores de correa en otros materiales o dimensiones.

PU	COD	A	ØB	C	D	M	Kg
Ø30 L30	ORIENTPU3035AC	35	30	49,5	X	M8x1,25 45	0,56
	ORIENTPU3035AL						0,51
	ORIENTPU3035NY						0,49
Ø40 L45	ORIENTPU4045NY	45	40	63	X	M10x1,5 60	0,57
Ø50 L50	ORIENTPU5050AC	50	50	64,5	X	M12x1,75 60	1,05
	ORIENTPU5050AL						0,75
	ORIENTPU5050NY						0,65
Ø60 L60	ORIENTPU6060AC	60	60	74,5	7	M12x1,75 75	1,56
	ORIENTPU6060AL						0,96
	ORIENTPU6060NY						0,7
Ø80 L80	ORIENTPU8080AC	80	80	94,5	7	M12x1,75 80	3,11
	ORIENTPU8080AL						1,55
	ORIENTPU8080NY						1,05
Ø80 L90	ORIENTPU8090AC	90	80	104,5	7	M12x1,75 100	3,55
	ORIENTPU8090AL						1,72
	ORIENTPU8090NY						1,11

MPa-440
Lega di alluminio speciale antigrippaggio
Special aluminum alloy that avoids seizure
Alliage d'aluminium anti-grippage
Aleación especial de aluminio antigripaje

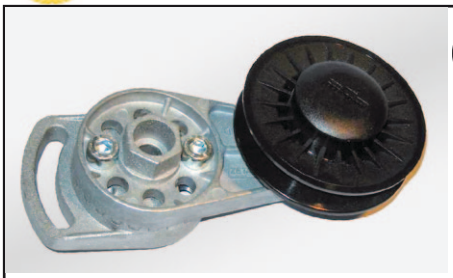

ORIENTPUG

Tendicinghia orientabili ORIENTPUG costituiti da leva e base in una speciale lega di alluminio robustissima, con un carico di rottura di 440MPa. Orientabili su 360°, inclinazione della leva ogni 15°, regolazione della base con asola 60°. Forniti di puleggia tendicinghia folle a gola tipo A, in materiale plastico PA6 compresa di cuscinetti a doppia schermatura.

ORIENTPUG swiveling belt tensioners, consisting of a lever and base in special, very sturdy aluminum alloy with tensile strength of 440MPa. 360° swivel action, lever tilt every 15°, adjustable base with 60° slot. Equipped with idle belt tensioner sheave with rim type A in PA6 plastic material with double shielded bearings.

Tendeurs de courroie orientables ORIENTPUG constitués d'un levier et d'une base en alliage spécial d'aluminium extrêmement résistant avec charge de rupture de 440MPa. Orientable sur 360°, inclinaison du levier tous les 15°, réglage de la base avec boutonnière à 60°. Livrés avec une poulie libre (tendeur de courroie) à gorge de type A en plastique PA6 avec roulements à double blindage.

Tensores de correa orientables ORIENTPUG constituidos por palanca y cuerpo de una aleación especial de aluminio súper resistente, con una carga de rotura de 440 MPa. Orientables a 360°, inclinación de la palanca cada 15°, regulación del cuerpo con ojal 60°. Dotados de polea loca tensora de correa de garganta tipo A, de material plástico PA6 dotada de rodamientos de doble blindaje.

Range
-20°+100°C (NY)

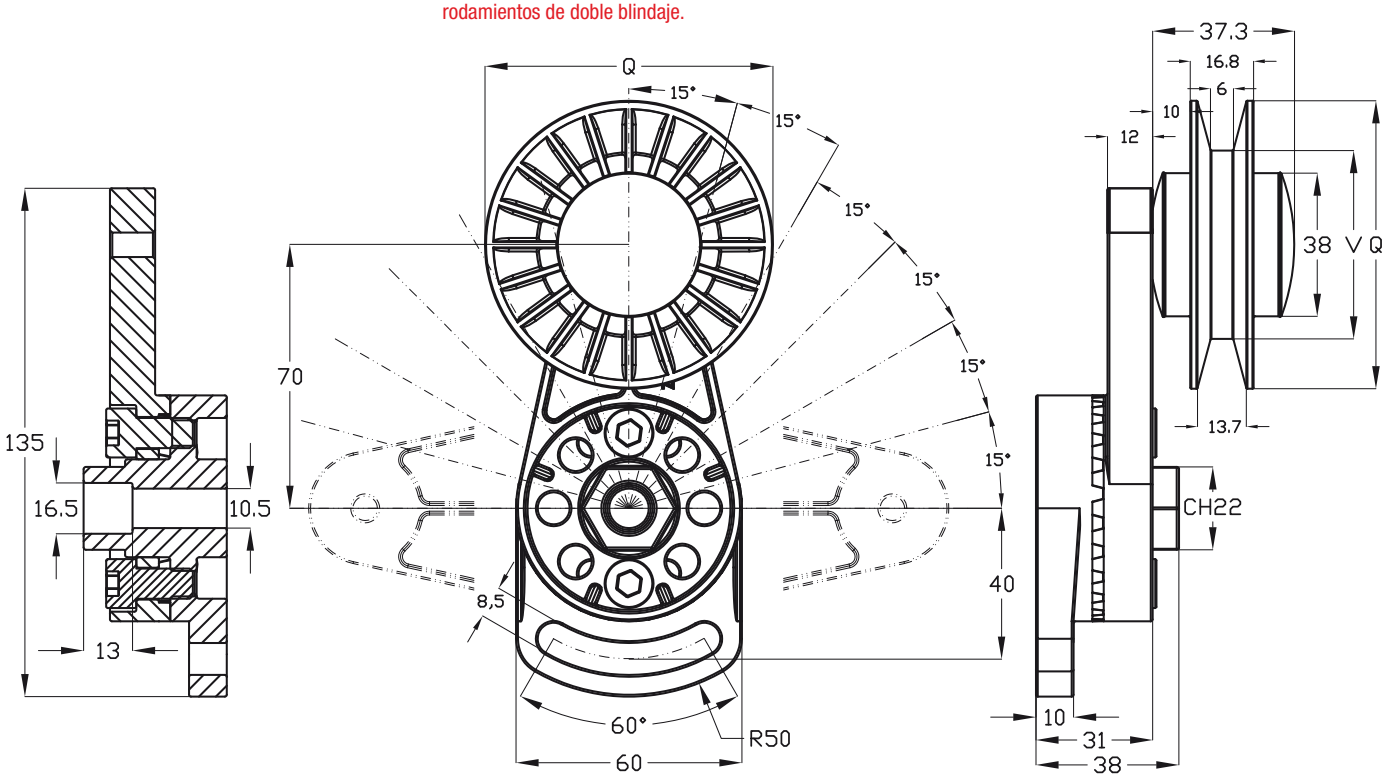

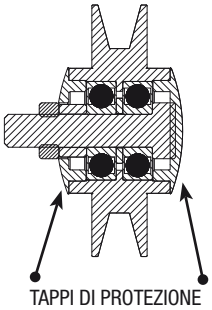

TAPPI DI PROTEZIONE
PROTECTION CAPS
BOUCHONS DE PROTECTION
TAPONES DE PROTECCIÓN

PUG	NY
PULEGGIA A/SPA	NYLON
PULLEY A/SPA	NYLON
POULIE A/SPA	NYLON
POLEA A/SPA	NAILON

Su richiesta pulegge folli in altri materiali o dimensioni.
On request, the belt tensioning rollers can be supplied in different materials or dimensions.
Possibilité de galets de tension dans d'autres matériaux ou dimensions sur commande.
A petición, poleas locas en otros materiales o dimensiones.

COD	ØQ	ØV	Kg
ORIENTPUG3	76,5	50	0,59
ORIENTPUG4	102	75,4	0,61

Lega di alluminio speciale antigrippaggio
Special aluminum alloy that avoids seizure
Alliage d'aluminium anti-grippage
Aleación especial de aluminio antigripaje
MPa-440

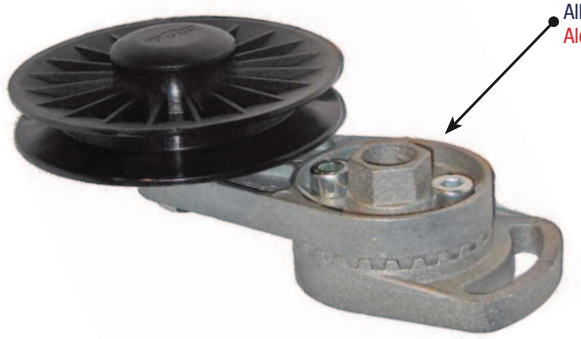

ORIENTRAC

Made in Italy ZETASASSI® Parma ITALY

Tendicatena orientabili ORIENTRAC costituiti da leva e base in una speciale lega di alluminio robustissima, con un carico di rottura di 440MPa. Orientabili su 360°, inclinazione della leva ogni 15°, regolazione della base con asola 60°. Forniti di pignone tendicatena folle e cuscinetti con doppia schermatura modello AC.

ORIENTRAC swiveling chain tensioners, consisting of a lever and base in special, very sturdy aluminum alloy with tensile strength of 440MPa. 360° swivel action, lever tilt every 15°, adjustable base with 60° slot. Equipped with idle chain tensioner pinion and double shielded bearings model AC.

Tendeurs de chaîne orientables ORIENTRAC constitués d'un levier et d'une base en alliage spécial d'aluminium extrêmement résistant avec charge de rupture de 440MPa. Orientable sur 360°, inclinaison du levier tous les 15°, réglage de la base avec boutonnière à 60°. Livrés avec pignon tendeur de chaîne libre avec roulements à double blindage modèle AC.

Tensores de cadena orientables ORIENTRAC constituidos por palanca y cuerpo de una aleación especial de aluminio súper resistente, con una carga de rotura de 440 MPa. Orientables a 360°, inclinación de la palanca cada 15°, regulación del cuerpo con ojal 60°. Dotados de piñón tensor de cadena y rodamientos con doble blindaje modelo AC.

Range
-20°+120°C

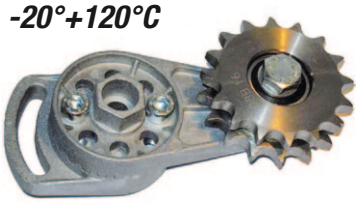

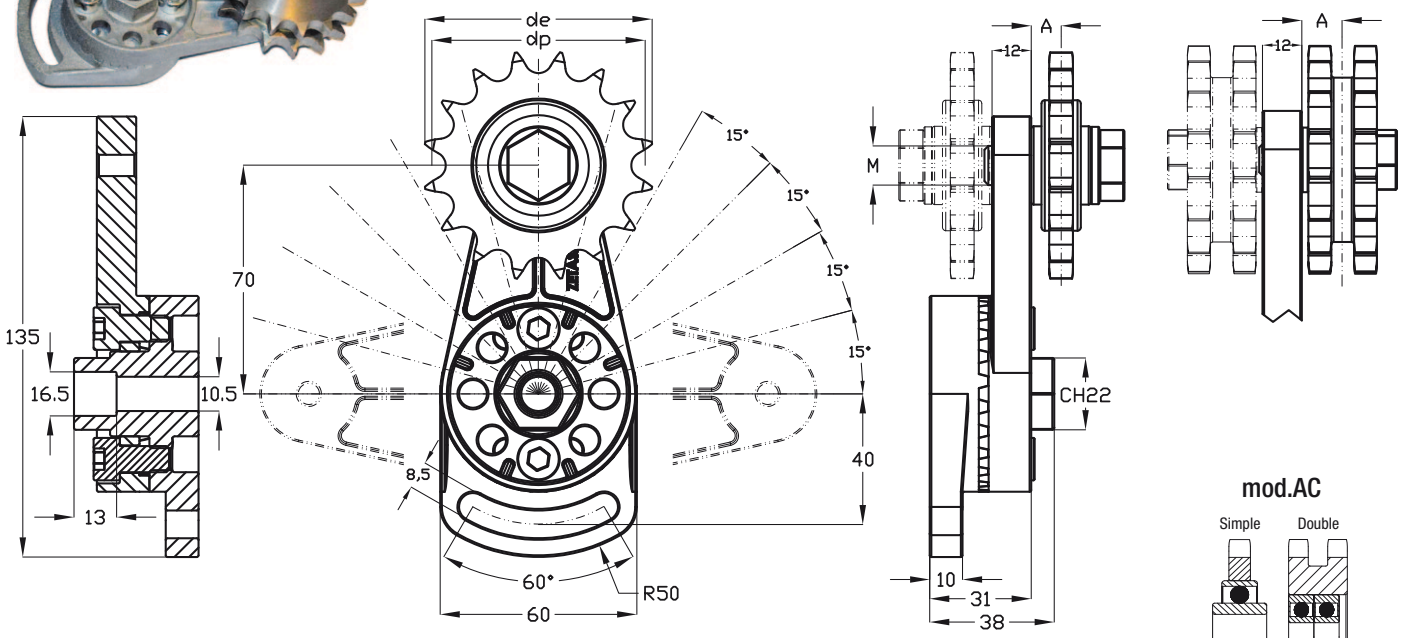

mod.AC

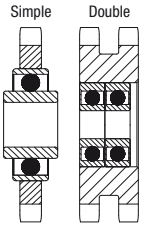

Lega di alluminio speciale antigrippaggio
Special aluminum alloy that avoids seizure
Alliage d'aluminium anti-grippage
Aleación especial de aluminio antigripaje

Su richiesta: dentature, cuscinetti, differenti.
On request, different teeth, bearings, can be supplied.
Autres dentures, coussinets, possibles sur commande.
A petición: dentados, rodamientos, diferentes.

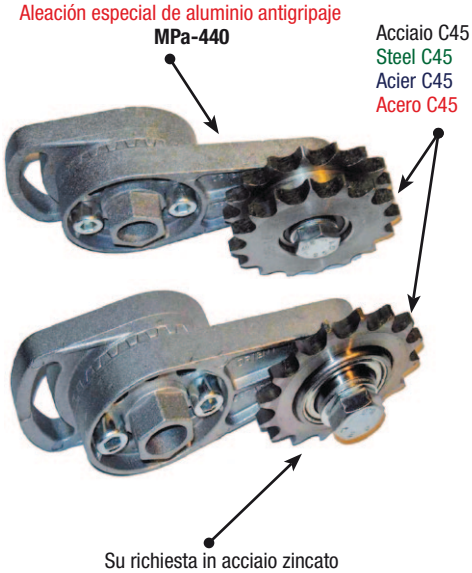

Su richiesta in acciaio zincato
On request galvanized steel
Sur demande acier galvanisé
A petición, de acero galvanizado

COD	PASSO CATENA / CHAIN PITCH / PASO DE LA CADENA / PAS DE LA CHAÎNE		DENTI / TEETH / DIENTES / DENTS	de	dp	Cuscinetto / Bearings / Roulements / Rodamientos	A	M	Kg
ORIENTRAC38S	3/8" x 7/32"	06B1	21	68	63,9	203 KRR AH02	9,1	M12x1,75 35	0,64
ORIENTRAC38D		06B2				N°2= 6200 2RS	11	M10x1,5 35	0,75
ORIENTRAC12S	1/2" x 5/16"	08B1	16	69,5	65,1	203 KRR AH02	9,1	M12x1,75 35	0,65
ORIENTRAC12D		08B2				N°2= 6200 2RS	12,5	M10x1,5 35	0,83
ORIENTRAC58S	5/8" x 3/8"	10B1	17	93	86,39	203 KRR AH02	9,1	M12x1,75 35	0,85
ORIENTRAC58D		10B2				N°2= 6201 2RS	15,3	M12x1,75 40	1,34
ORIENTRAC34S	3/4" x 7/16"	12B1	15	99,8	91,63	203 KRR AH02	9,1	M12x1,75 35	0,97
ORIENTRAC34D		12B2				N°2= 6301 2RS	17,6	M12x1,75 40	1,6
ORIENTRAC1S	1" x 17 mm	16B1	12	109	98,14	204 KRR	13,8	M12x1,75 40	1,23
ORIENTRAC114S	1"1/4 x 3/4"	20B1	9	108	92,84	204 KRR	13,8	M12x1,75 40	1,21
DENTI TEMPRATI-HARDENED TEETH-DENTS TREMPÉES-DIENTES TEMPLADOS									
ORIENTRAC38STE	3/8" x 7/32"	06B1	21	68	63,9	203 KRR AH02	9,1	M12x1,75 35	0,64
ORIENTRAC12STE	1/2" x 5/16"	08B1	16	69,5	65,1	203 KRR AH02	9,1	M12x1,75 35	0,65
ORIENTRAC58STE	5/8" x 3/8"	10B1	17	93	86,39	203 KRR AH02	9,1	M12x1,75 35	0,85
ORIENTRAC34STE	3/4" x 7/16"	12B1	15	99,8	91,63	203 KRR AH02	9,1	M12x1,75 35	0,97
ORIENTRAC1STE	1" x 17 mm	16B1	12	109	98,14	204 KRR	13,8	M12x1,75 40	1,23

ORIENTR RS-RD-RT

Made in Italy ZETASASSI® Parma ITALY

Tendicatena orientabili ORIENTR costituiti da leva e base in una speciale lega di alluminio robustissima, con un carico di rottura di 440MPa. Orientabili su 360°, inclinazione della leva ogni 15°, regolazione della base con asola 60°. Forniti di pignone tendicatena folle e cuscinetti con doppia schermatura modello RS RD RT.

ORIENTR swiveling chain tensioners, consisting of a lever and base in special, very sturdy aluminum alloy with tensile strength of 440MPa. 360° swivel action, lever tilt every 15°, adjustable base with 60° slot. Equipped with idle chain tensioner pinion and double shielded bearings model RS RD RT.

Tendeurs de chaîne orientables ORIENTR constitués d'un levier et d'une base en alliage spécial d'aluminium extrêmement résistant avec charge de rupture de 440MPa. Orientable sur 360°, inclinaison du levier tous les 15°, réglage de la base avec boutonnière à 60°. Livrés avec pignon tendeur de chaîne libre avec roulements à double blindage modèle RS RD RT.

Tensores de cadena orientables ORIENTR constituidos por palanca y cuerpo de una aleación especial de aluminio súper resistente, con una carga de rotura de 440 MPa. Orientables a 360°, inclinación de la palanca cada 15°, regulación del cuerpo con ojal 60°. Dotados de piñón tensor de cadena y rodamientos con doble blindaje modelo RS RD RT.

Range
-20°+120°C

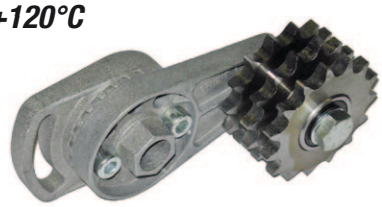

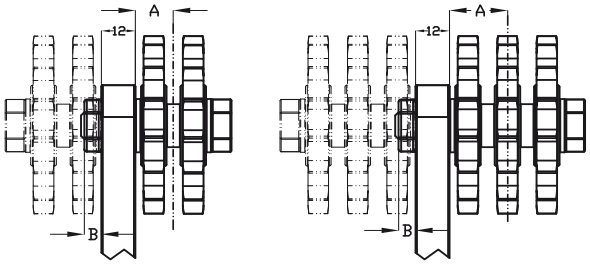

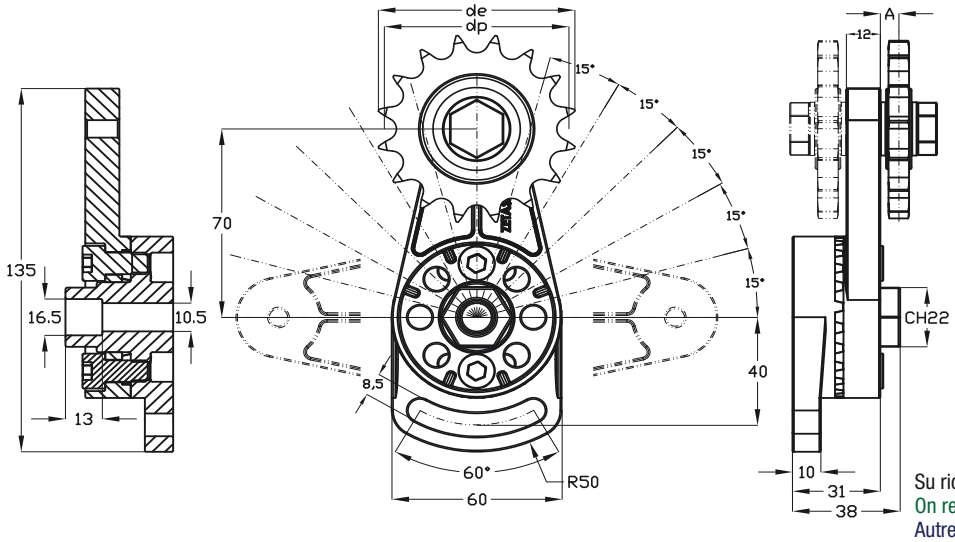

mod.RS-RD-RT

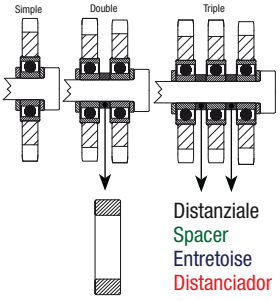

Distanziale
Spacer
Entretoise
Distanciador

Su richiesta: dentature, cuscinetti, differenti.
On request, different teeth, bearings, can be supplied.
Autres dentures, coussinets, possibles sur commande.
A petición: dentados, rodamientos, diferentes.

Su richiesta in acciaio zincato
On request galvanized steel
Sur demande acier galvanisé
A petición, de acero galvanizado

Acciaio C45
Steel C45
Acier C45
Acero C45

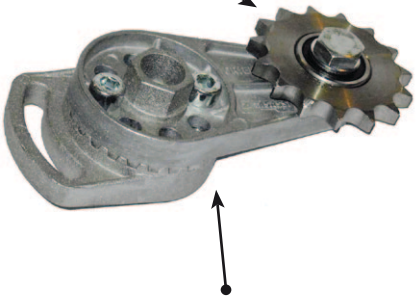

MPa-440
Lega di alluminio speciale antigrippaggio
Special aluminum alloy that avoids seizure
Alliage d'aluminium anti-grippage
Aleación especial de aluminio antigripaje

COD	PASSO CATENA / CHAIN PITCH / PASO DE LA CADENA / PAS DE LA CHAÎNE	DENTI / TEETH / DIENTES / DENTS	de	dp	Cuscinetto / Bearings / Roulements / Rodamientos	A	B	M	Kg
3/8									
ORIENTRRS38	3/8" x 7/32"	06B1	15	49,3	45,81	6200 2RS	6,5	X	M10X1,5 25	0,52
ORIENTRRD38		06B2					11,5	X	M10X1,5 35	0,58
ORIENTRRT38		06B3					16,5	X	M10X1,5 45	0,65
1/2									
ORIENTRRS12	1/2" x 5/16"	08B1	15	65,5	61,09	6200 2RS	6,5	X	M10X1,5 25	0,59
ORIENTRRD12		08B2					13,45	X	M10X1,5 40	0,73
ORIENTRRT12		08B3					20,4	M10	M10X1,5 60	0,88
5/8									
ORIENTRRS58	5/8" x 3/8"	10B1	15	83	73,36	6301 2RS	8,5	X	M12X1,75 30	0,75
ORIENTRRD58		10B2					16,75	X	M12X1,75 45	1,03
ORIENTRRT58		10B3					25	M12	M12X1,75 70	1,33
3/4									
ORIENTRRS34	3/4" x 7/16"	12B1	15	99,8	91,63	6301 2RS	8,5	X	M12X1,75 30	0,95
ORIENTRRD34		12B2					18,25	M12	M12X1,75 55	1,46
ORIENTRRT34		12B3					28	M12	M12X1,75 75	1,96

Per tutti i tenditori serie ORIENT, anche composti da pulegge e\o testa in polietilene. (Figura 1)
Scegliere la posizione desiderata intersecando denti C.
Serrare bulloni A nei fori combinati B Nm12-15. (Figura 2)
Allentare bullone F e bullone E.
Ruotare esagono D, con chiave da 22mm, fino a raggiungere la tensione desiderata.
Serrare il bullone F senza rilasciare esagono D.
Serrare il bullone E senza rilasciare esagono D.
Lasciare esagono D.

For all the tensioners ORIENT also the one including pulleys or polyethylene head. (Picture 1)
Chose the right position intersecting the teeth C.
Tighten the bolts A in the pertaining bores B Nm12-15. (Picture 2)
Loosen the bolt F and the bolt E.
Rotate the hexagon D with adjustable spanner of 22 mm as much as to get the right tension.
Tighten the bolt F without release the hexagon D.
Tighten the bolt E without release the hexagon D.
Release the hexagon D.

Pour tous les tendeurs ORIENT dont ceux avec poulies ou tête en polyéthylène. (Figure 1)
Choisir la position désirée en encastrant les dents C.
Serrer les boulons A dans les trous B Nm12-15. (Figure 2)
Desserrer le boulon F et le boulon E.
tourner l'écrou hexagonal D avec une clef 22mm jusqu'à obtenir la tension désirée.
Serrer le boulon F sans relâcher l'écrou hexagonal D.
Serrer le boulon E sans relâcher l'écrou hexagonal D.
Relâcher l'écrou hexagonal D.

Para todos los tensores serie ORIENT, también compuestos por poleas y/o cabezal de polietileno. (Figura 1)
Elegir la posición deseada insersecando los dientes C.
Apretar los pernos A en los agujeros combinados B Nm12-15. (Figura 2)
Aflojar el perno F y el perno E.
Girar el hexágono D con llave de 22 mm, hasta alcanzar la tensión deseada.
Apretar el perno F sin soltar el hexágono D.
Apretar el perno E sin soltar el hexágono D.
Soltar el hexágono D.

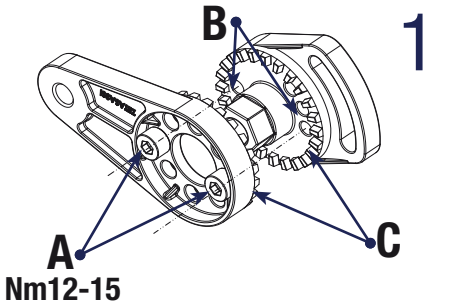

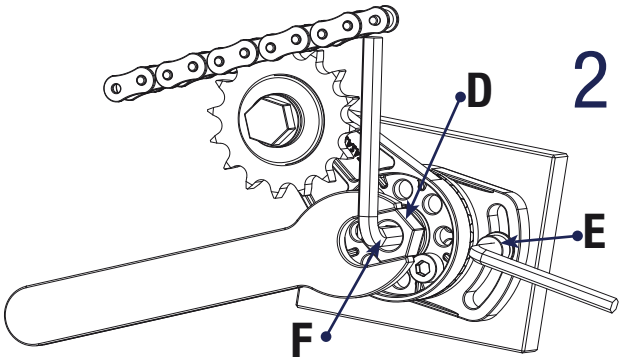

I tenditori orientabili devono:
- Essere montati sul tratto lento della catena o cinghia di trasmissione.
- Nel punto più vicino possibile alla ruota conduttrice.
- Se possibile all'esterno della catena o cinghia. Possono essere montati anche all'interno con spinta della trasmissione verso l'esterno (figura D)
- Essere montati in maniera tale che la leva sia concorde con la direzione della trasmissione montaggio corretto figura A-D, montaggio non corretto figura B-E.
- In un tratto molto lungo da tensionare si possono montare anche più tenditori.
- Dopo aver posizionato il tenditore è possibile regolare il carico sulla trasmissione girando il perno esagonale, che fa corpo unico con la base inferiore.
- La base inferiore dei tenditori orientabili ha un asola di 60° per la regolazione e per impedire la rotazione (figura I Asola L).
- Il serraggio tra leva e base viene creata da due viti a brugola è importante rispettare i valori di serraggio Nm12-15.

Tendicatena
La scelta tra pattino in polietilene o il pignone tendicatena varia a seconda della velocità della catena, della temperatura di utilizzo creata dall'attrito e dalla temperatura esterna alla trasmissione. Quando necessita l'uso del pignone tendicatena tenere presente, per il posizionamento ideale, di inserire almeno tre rulli della catena nei denti del pignone come in figura Z, e che la distanza tra la ruota di trasmissione più vicina e il primo dente ingranato nel pignone tendicatena deve essere almeno di 4/6 maglie, a seconda della grandezza della catena.

Pattino tendicatena (testa di tensionatura)
Per scegliere la testa di tensionatura per la catena e la posizione corretta di montaggio, bisogna far si che la catena lavori su più rulli possibili; quindi a seconda della lunghezza e dell'angolo di sviluppo della trasmissione si potrà scegliere se testa TONDA, testa OVALE oppure pattino tipo PAT per avere il massimo avvolgimento della catena. Si consiglia di utilizzare le teste modello OVALE o pattini PAT che grazie al loro raggio di lavoro migliorano l'appoggio e lo scarico d'attrito, mantenendo la trasmissione di minor lunghezza, quindi minor temperatura e minore usura sia del pattino che della catena (figure F-G-H).

Tendicinghia
La scelta del rullo tendicinghia folle, per dimensioni e materiali, varia a seconda delle dimensione della cinghia, della velocità della cinghia, della temperatura di utilizzo creata e dalla temperatura esterna alla trasmissione.
Per le cinghie trapezoidali, se necessita di tensionatura verso l'interno e sul lato più largo della sezione trapezoidale, consigliamo il montaggio del tenditore e la scelta del rullo tendicinghia in maniera tale da non creare un angolo della trasmissione troppo stretto, evitando cosi di lacerare la cinghia sul lato corto della sezione trapezoidale.
Se la tensionatura della cinghia sarà verso l'esterno richiedere puleggia trapezoidale delle dimensioni e misure necessarie per poter tensionare la cinghia trapezoidale, creeremo una puleggia folle su vostre indicazioni.

Directional tensioners must be:
- Installed on the slack section of the transmission chain or belt .
- Positioned as near as possible to the drive wheel.
- Installed, if possible, on the outside of the chain or belt. They can also be installed on the inside, with the thrust of the transmission outward (figure D)
- Installed in such a way that the lever faces in the direction of the transmission assembly. Figures A-D show correct assembly; figures B-E show erroneous assembly.
- If the section to be tensioned is very long, several tensioners can be installed.
- After positioning the tensioner the load on the transmission can be adjusted by turning the hexagonal pin, which is a solid unit with the bottom of the base.
- The bottom of the base of directional tensioners has a slot of 60° for adjustment and to prevent rotation (figure I Slot L).
- The fastening between the lever and the base is created by two allen screws. It is important to tighten them correctly at a pressure of Nm12-15.

Chain tensioner
The choice between the shoe in polyethylene or the chain tensioning pinion will depend on the speed of the chain, the amount of heat generated by friction and the temperature external to the transmission. When it is necessary to use the chain tensioning pinion, bear in mind that, for ideal positioning, there should be at least three rollers of the chain in the teeth of the pinion as shown in figure Z, and that the distance between the nearest wheel of transmission and the first sprocket geared into the chain tensioning pinion should be at least 4/6 links, depending on the size of the chain.

Chain tensioning shoe (tensioning head)
To select the tensioning head for the chain and the correct position for installation, it is necessary to have the chain work on as many rollers as possible; therefore, depending on the length and the angle of development of the transmission, you can choose between the ROUND head, the OVAL head or the shoe type PAT to ensure maximum take-up of the chain. We recommend using the head model OVAL or shoe model PAT that, thanks to their radius of operation, improve the contact and discharge of friction, maintaining the transmission as short as possible, thus achieving lower temperature and less wear of both the shoe and the chain (figures F -G -H).

Belt tensioner
The choice of the idle belt tensioner roller, in terms of dimensions and materials, will vary with the size of the belt, its speed and the working temperature created, as well as the temperature external to the transmission.
For trapezoid belts, if tensioning is needed toward the inside and on the wider side of the trapezoid section, we recommend installing the tensioner and choosing the belt tensioning roller so as not to create too narrow an angle of transmission, as this could lead to tearing of the belt on the short side of the trapezoid section.
If the belt needs tensioning toward the outer edge, order the trapezoid pulley with the right size and measurements capable of tightening the trapezoid belt; we will create an idle pulley on the basis of your indications.

Les tendeurs orientables doivent:
- Être montés sur le brin mou de la chaîne ou de la courroie de transmission.
- Être placés le plus près possible de la roue d'entraînement.
- Être placés si possible à l'extérieur de la chaîne ou de la courroie. Ils peuvent également être montés à l'intérieur avec poussée de la transmission vers l'extérieur (Figure D)
- Être montés de sorte que le levier soit dans la direction de la transmission. Les figures A-D reportent le montage correct, les figures B-E le montage incorrect.
- En cas de brins très longs à mettre en tension, il est possible d'utiliser plusieurs tendeurs.
- Après avoir positionné le tendeur, il est possible d'ajuster la charge sur la transmission en tournant la tige hexagonale qui fait corps avec la base inférieure.
- La base inférieure des tendeurs orientables a une boutonnière de 60° pour la régulation et pour empêcher la rotation (Figure I boutonnière L).
- Le serrage entre le levier et la base est créé par deux vis allen; il est important de respecter le couple de serrage Nm12-15.

Tendeur de chaîne

Le choix entre le patin en polyéthylène et le pignon tendeur de chaîne dépend de la vitesse de la chaîne, de la température d'utilisation créée par le frottement et de la température extérieure à la transmission. En cas de besoin d'utiliser un pignon tendeur de chaîne, il est nécessaire, pour son positionnement idéal, d'entrer au moins trois galets de la chaîne dans les dents du pignon comme indiqué sur la figure Z, et que la distance entre la roue d'entraînement la plus proche et la première dent en prise dans le pignon tendeur soit, d'au moins, de 4/6 maillons en fonction de la taille de la chaîne.

Patin tendeur de chaîne (tête de mise en tension)

Pour choisir la tête de mise en tension pour la chaîne et la position correcte de montage, faire en sorte que la chaîne fonctionne sur le plus grand nombre de galets possible; puis en fonction de la longueur et de l'angle du développement de la transmission, il sera possible de choisir entre une tête ronde (TONDA), une tête OVALE ou un patin type PAT pour avoir le maximum d'enroulement de la chaîne. Nous recommandons d'utiliser les têtes modèle OVALE ou les patins PAT qui grâce à leur rayon de travail améliorent l'appui et limitent la perte due au frottement, réduisant ainsi la longueur de la transmission et les températures et l'usure tant du patin que de la chaîne (Figures F-G-H).

Tendeur de courroie

Le choix du galet tendeur de courroie libre en termes de dimensions et de matériau varie en fonction de la taille de la courroie, de la vitesse de la courroie, de la température d'utilisation créé et de la température externe de la transmission.

Pour les courroies trapézoïdales, en cas de besoin de tension vers l'intérieur et sur le côté le plus large de la section trapézoïdale, nous recommandons que le montage du tendeur et que le type de rouleau tendeur de courroie ne créent pas un angle de transmission trop serré, afin de ne pas lacérer la courroie sur le côté court de la section trapézoïdale.

En cas de tension de la courroie vers l'extérieur, choisir une poulie trapézoïdale ayant une taille et des dimensions permettant de tendre la courroie trapézoïdale. Nous créeront une poulie libre sur vos spécifications.

Los tensores orientables deben:
- Ser montados en el tramo flojo de la cadena o correa de transmisión.
- En el punto más cercano posible a la rueda conductora.
- Si es posible, fuera de la cadena o correa. Pueden ser montados también dentro, con impulso de la transmisión hacia el exterior (figura D).
- Ser montados de manera tal que la palanca concuerde con la dirección de la transmisión: montaje correcto figuras A-C-D, montaje incorrecto figuras B-E.
- En un tramo muy largo por tensionar se pueden montar varios tensores.
- Tras haber situado el tensor, es posible regular la carga sobre la transmisión girando el pasador hexagonal, que forma una estructura única con el cuerpo inferior.
- El cuerpo inferior de los tensores orientables tiene un ojal de 60° para la regulación y para impedir la rotación (figura I Ojal L).
- La fijación entre palanca y cuerpo se realiza mediante dos tornillos Allen; es importante respetar los valores de apriete Nm 12-15.

Tensores de cadena

La elección entre patín de polietileno o piñón tensor de cadena varía en función de la velocidad de la cadena, de la temperatura de utilización creada por la fricción y de la temperatura exterior a la transmisión. Cuando sea necesario el uso del piñón tensor de cadena, para el posicionamiento ideal téngase presente la inserción de al menos tres rodillos de la cadena en los dientes del piñón como se muestra en la figura Z, y que la distancia entre la rueda de transmisión más cercana y el primer diente engranado en el piñón tensor de cadena debe ser de 4/6 eslabones como mínimo, dependiendo del tamaño de la cadena.

Patín tensor de cadena (cabezal de tensionado)

Para elegir el cabezal de tensionado para la cadena y la posición correcta de montaje, hay que hacer posible que la cadena trabaje sobre el mayor número posible de rodillos; por tanto, dependiendo de la longitud y del ángulo de desarrollo de la transmisión, se podrá elegir entre cabezal REDONDO, cabezal OVALADO o bien patín tipo PAT para tener el máximo arrollamiento de la cadena. Se recomienda utilizar los cabezales modelo OVALADO o patines PAT que, gracias a su radio de trabajo, mejoran el apoyo y la descarga de la fricción manteniendo la transmisión de menor longitud, por lo tanto, menor temperatura y menor desgaste, tanto del patín como de la cadena (figuras F -G -H).

Tensores de correa

La elección del rodillo tensor de correa, por dimensiones y materiales, varía en función del tamaño de la correa, de la velocidad de la correa, de la temperatura de utilización creada y de la temperatura exterior a la transmisión.

Para las correas trapezoidales, se hace necesario un tensionado hacia dentro y en el lado más ancho de la sección trapezoidal; recomendamos el montaje del tensor y la elección del rodillo tensores de correa de tal manera que no se cree un ángulo de transmisión demasiado estrecho, evitando así rasgar la correa en el lado corto de la sección trapezoidal.

En caso de que el tensionado de la correa sea hacia fuera, soliciten una polea trapezoidal con las dimensiones y medidas necesarias para poder tensionar la correa trapezoidal; crearemos una polea loca en base a las indicaciones de ustedes.

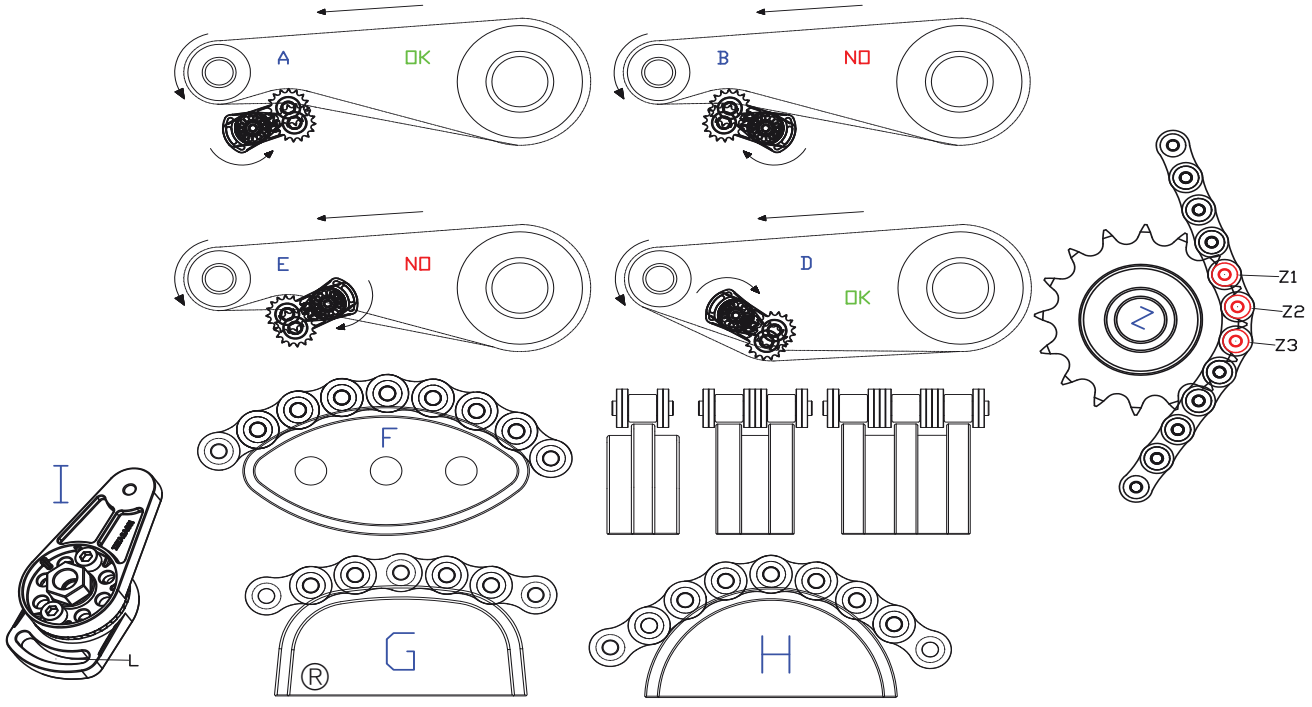

TENDITORI LINEARI REGOLABILI

Il tenditori regolabili TF e GA lavorano come un dispositivo fisso, quindi al suo interno non si trovano ne molle elicoidali ne elastomeri, l'assenza di materiali sintetici, permette di lavorare a temperature molto alte.

La sua peculiarità sta nel fatto che può essere regolato a piacere, sia prima del montaggio che successivamente, qualora l'allungamento della cinghia o della catena richieda una correzione della tensionatura.

Ciò è reso possibile grazie ad un sistema semplice ed intuitivo, una semplice asola o asole di regolazione.

I tenditori regolabili TF e GA sono realizzati in lega di alluminio con carico di rottura 240Mpa.

Il modello GA è un piccolo elemento con rivettato ella sua estremità una striscia di polietilene 1'000'000 UHMW coefficiente d'attrito 0,06 acciaio a secco con sezione per varie misure di catene. Ottimo la dove lo spazio è poco, infatti ha delle dimensioni ridotte.

I modelli TF con pattino, sono composti da una leva a incastro con sezione a U dove viene inserito e bloccato, con delle spine in acciaio, il pattino tendicatena in polietilene 1'000'000 UHMW coefficiente d'attrito 0,06 acciaio a secco, disponibile per svariate dimensioni di catene e svariati profili.

Per il modello TF misura 1, abbiamo la possibilità di avere una leva semplice e funzionale con all'estremità un foro filettato dove poter montare gli accessori, pignoni tendicatena, pattini o rulli tendicinghia folli.

E' un ottima alternativa per chi non necessita di un tenditore automatico, ma allo stesso tempo ha problemi di ingombro posizionamento sulla macchina.

ADJUSTABLE LINEAR TENSIONERS

The adjustable tensioners TF and GA work like a fixed device, so they contain no helical springs or elastomers. The absence of synthetic materials enables them to function at very high temperatures.

Their peculiarity lies in the fact that they can be adjusted as needed, either before or after installation, when the slack of the belt or chain requires correction of the tensioning.

This is possible thanks to a simple, intuitive system, one or more simple adjustment slots.

Adjustable tensioners TF and GA types are made of an aluminum alloy that has a tensile strength of 240Mpa.

The GA model is a small element with a strip of polyethylene 1,000,000 UHMW with dry steel friction coefficient of 0.06 riveted to its end, and cross-section suitable for various chain sizes. It is ideal in cases when the space is limited, as it is very small.

The TF models with shoe consist of a fitted lever with U cross-section where the chain tensioning shoe in polyethylene 1,000,000 UHMW with dry steel friction coefficient of 0.06 is inserted and held fast by steel plugs. It is available for different chain sizes and profiles.

For the TF model size 1 we can have a simple, functional lever with a threaded hole on the end where accessories can be installed, chain tensioning pinions, shoes or idle belt tensioning rollers.
It is an excellent alternative for those who do not need an automatic tensioner but, at the same time, have problems of size and positioning on the machine.

TENDEURS LINEAIRES RÉGLABLES

Les tendeurs réglables TF et GA fonctionnent comme des dispositifs fixes et ne contiennent donc ni ressorts hélicoïdaux ni élastomères. L'absence de matériaux synthétiques leur permet de travailler à de très hautes températures.

Leur particularité réside dans le fait qu'ils peuvent être réglés selon les besoins, aussi bien avant qu'après avoir été installés, si l'allongement de la chaîne ou de la courroie nécessite une correction de la tension.

Ceci est rendu possible grâce à un système simple et intuitif constitué d'une ou de plusieurs boutonnières de régulation.

les tendeurs réglables TF et GA sont en alliage d'aluminium avec charge de rupture de 240Mpa.

Le modèle GA est un petit élément riveté revêtu à son extrémité d'une bande de polyéthylène 1'000'000 UHMW avec coefficient de frottement 0,06 en acier à sec, avec section adaptée à différentes tailles de chaînes. Idéal en cas d'espace restreint grâce à son encombrement réduit.

Le modèle TF avec patin est constitué d'un levier à encastrement avec section en U dans lequel est encastré et bloqué, avec des broches d'acier, le patin tendeur de chaîne en polyéthylène 1'000'000 UHMW avec coefficient de frottement de 0,06 en acier à sec. Disponible pour différentes tailles de chaînes et différents profils.

Pour le modèle TF mesure 1, il est possible d'avoir un levier simple et fonctionnel avec, à son extrémité, un orifice fileté dans lequel monter les accessoires, les pignons tendeurs de chaîne, les patins ou les galets tendeurs libres.

Ce produit est une excellente alternative au tendeur automatique, mais crée des problèmes d'encombrement sur la machine.

TENSORES LINEALES REGULABLES

Los tensores regulables TF y GA trabajan como un dispositivo fijo, por lo tanto en su interior no hay muelles helicoidales ni elastómeros; la ausencia de materiales sintéticos permite trabajar a temperaturas muy altas.

Su peculiaridad reside en el hecho que pueden ser regulados a placer, tanto antes del montaje como después, en caso de que el alargamiento de la correa o de la cadena requiera una corrección del tensionado.

Esto resulta posible gracias a un sistema sencillo e intuitivo: un simple ojal u ojales de regulación.

Los tensores regulables TF y GA se realizan en aleación de aluminio con carga de rotura 240 MPa.

El modelo GA es un pequeño elemento con remache y en su extremo tiene una franja de polietileno 1.000.000, UHMW coeficiente de fricción 0,06 acero en seco, con sección para distintas medidas de cadenas. Excelente donde hay poco espacio, de hecho tiene dimensiones reducidas.

Los modelos TF con patín están compuestos por una palanca a encastre con sección en U donde se inserta y bloquea, con unas clavijas de acero, el patín tensor de cadena de polietileno 1.000.000 UHMW, coeficiente de fricción 0,06 acero en seco, disponible para varias dimensiones de cadenas y diferentes perfiles.

Para el modelo TF medida 1, contamos con la posibilidad de tener una palanca simple y funcional con un agujero roscado en su extremo donde poder montar los accesorios, piñones tensores de cadena, patines o rodillos locos tensores de correa.

Constituye una excelente alternativa para quien no necesita un tensor automático, pero al mismo tiempo tiene problemas de espacio de colocación sobre la máquina.

TF1

CON FORO O FILETTO
WITH BORING OR THREADING
AVEC TROU OU FILET
CON AGUJERO O ROSCA

Made in Italy ZETASASSI® Parma ITALY

Tenditori lineari regolabili TF1 costituiti da leva in mescola di alluminio, provvisti di foro o filetto per il montaggio di qualsiasi accessorio.
TF1 linear adjustable tensioners consisting of a lever in aluminum compound, equipped with hole or thread for assembly of any accessory.
Tendeurs linéaires réglables TF1 constitués d'un levier en composé d'aluminium avec orifice ou filetage pour le montage d'accessoires.
Tensores lineales regulables TF1 constituidos por palanca de compuesto de aluminio, dotados de agujero o rosca para el montaje de cualquier accesorio.

Range
-50°+230°C

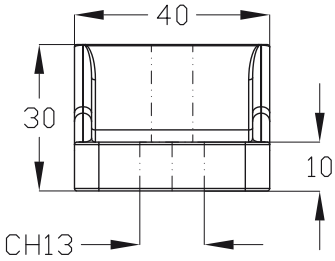

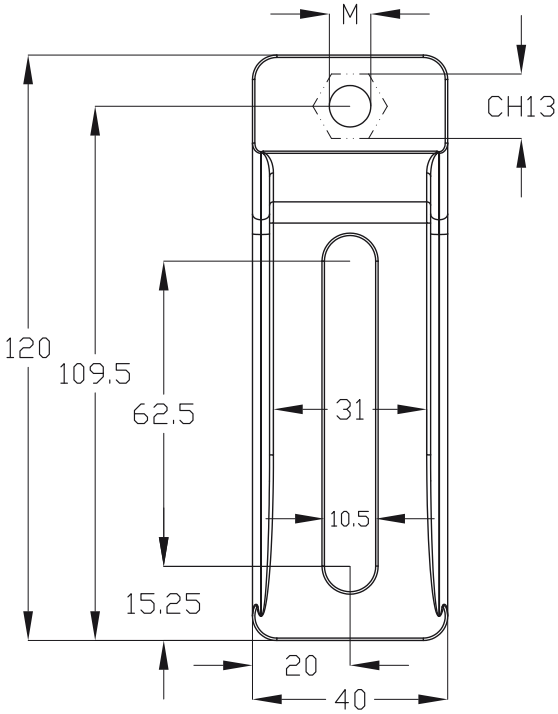

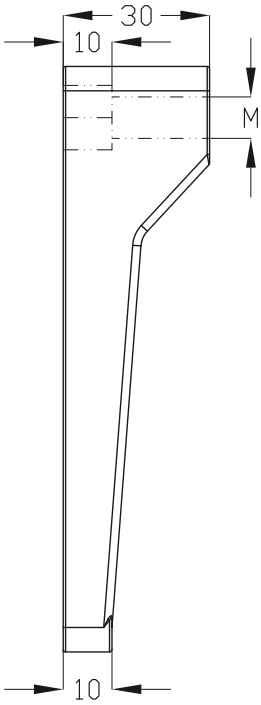

Alluminio
Aluminum
Aluminium
Aluminio

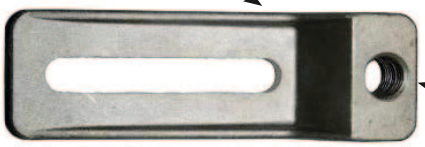

COD	M	KG
TF185	Ø 8,5	0,14
TF1105	Ø 10,5	0,14
TF1125	Ø 12,5	0,14
TF1M10	M10 x 1,5	0,14
TF1M12	M12 x 1,75	0,14
TF1M14	M14 x 2	0,14
TF1M16	M16 x 2	0,14

Su richiesta si possono effettuare filettature e/o forature diverse da quelle presenti in catalogo.
On request, different threads and/or bores from those indicated in the catalogue can be supplied.
Possibilité de filetage ou de perçages différents de ceux du catalogue sur commande.
A petición, se pueden efectuar roscados y/o perforaciones distintas de las presentes en el catálogo.

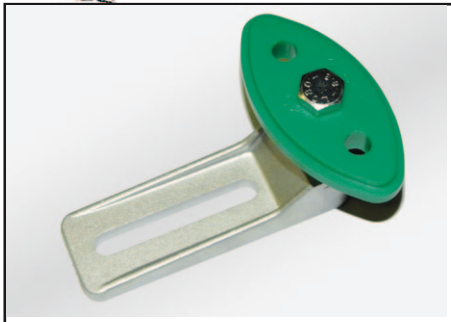

TF1 & PAT

Made in Italy ZETASASSI® Parma ITALY

Tendicatena lineari regolabili TF1PAT costituiti da leva in mescola di alluminio, provvisti di foro o filetto per il montaggio di qualsiasi accessorio. Forniti di pattino tendicatena in polietilene 1'000'000 UHMW, modello PAT.

TF1PAT linear adjustable chain tensioners consisting of a lever in aluminum compound, equipped with hole or thread for assembly of any accessory. Equipped with chain tensioning shoe in polyethylene 1,000,000 UHMW model PAT.

Tendeurs de chaîne linéaires réglables TF1PAT constitués d'un levier en composé d'aluminium avec orifice ou filetage pour le montage d'accessoires. Livrés avec patin tendeur de chaîne en polyéthylène 1'000'000 UHMW modèle PAT.

Tensores de cadena lineales regulables TF1PAT constituidos por palanca de compuesto de aluminio, dotados de agujero o rosca para el montaje de cualquier accesorio. Dotados de patín tensor de cadena de polietileno 1.000.000 UHMW, modelo PAT.

Range
-50°+80°C

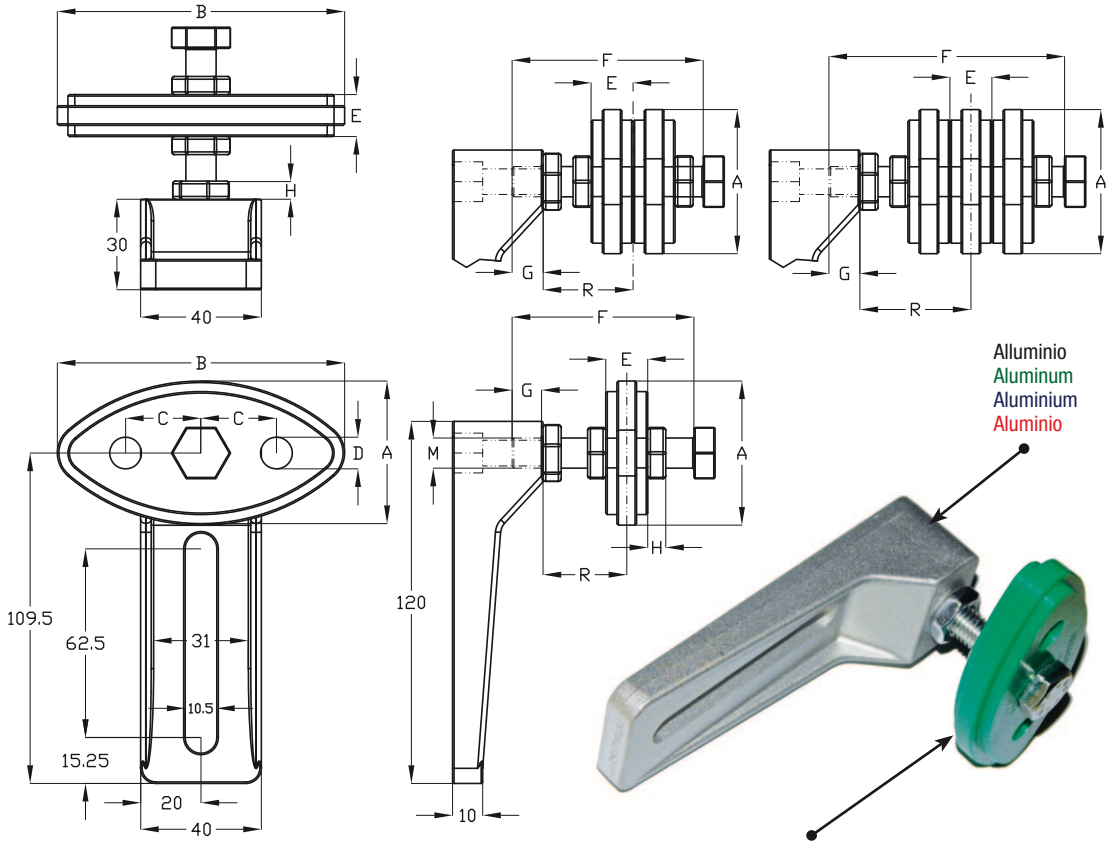

EXAMPLE COD: TF1M10 & KPAT12B2

COD TF1	COD KPAT	PASSO CATENA / CHAIN PITCH / PASO DE LA CADENA / PAS DE LA CHAÎNE		A	B	C	D	E	F	G	H	M	R MIN	R MAX	KG
TF185	KPAT38B1	3/8" x 7/32"	06B1	36,6	72,8	20	8,5	10,2	45	30	5	M8x1,25	5,1	14,9	0,19
	KPAT38B2		06B2						45				10,2	10,2	0,2
	KPAT38B3		06B3						55				15,3	15,3	0,22
TF1M10	KPAT12B1	1/2" x 5/16"	08B1	47,7	95,2	25	10,5	13,9	60	10	6	M10x1,5	12,95	43,05	0,24
	KPAT12B2		08B2						60				19,9	36,1	0,28
	KPAT12B3		08B3						70				26,85	39,15	0,32
TF1M10	KPAT58B1	5/8" x 3/8"	10B1	62,2	124,5	35	10,5	16,6	60	10	6	M10x1,5	14,3	41,7	0,28
	KPAT58B2		10B2						70				22,6	43,4	0,37
	KPAT58B3		10B3						80				30,9	45,1	0,45
TF1M12	KPAT34B1	3/4" x 7/16"	12B1	71,3	146,6	40	12,5	19,5	80	12	7	M12X1,75	16,75	58,25	0,38
	KPAT34B2		12B2						80				26,5	48,5	0,5
	KPAT34B3		12B3						100				36,25	58,75	0,63

TF1PU

Tendicinghia lineari regolabili TF1 costituiti da leva in mescola di alluminio, provvisti di foro o filetto per il montaggio di qualsiasi accessorio. Forniti di rullo tendicinghia folle, compreso di cuscinetti a doppia schermatura.

TF1 linear adjustable belt tensioners consisting of a lever in aluminum compound, equipped with hole or thread for assembly of any accessory. Equipped with idle belt tensioner roller with double-shielded bearings.

Tendeurs de courroie linéaires réglables TF1PU constitués d'un levier en composé d'aluminium avec orifice ou filetage pour le montage d'accessoires. Livrés avec galet tendeur (de courroie) libre avec roulements à double blindage.

Tensores de correa lineales regulables TF1PU constituidos por palanca de compuesto de aluminio, dotados de agujero o rosca para el montaje de cualquier accesorio. Dotados de rodillo tensor de correa, con rodamientos de doble blindaje.

Range
***-20°+120°C** (AC-AL)*
***-20°+100°C** (NY)*

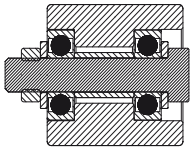

PU	NY	AL	AC
RULLI TENDICINGHIA	NYLON	ALLUMINIO	ACCIAIO ZINCATO
IDLER ROLLERS	NYLON	ALUMINUM	GALVANIZED STEEL
GALETS DE TENSION	NYLON	ALUMINIUM	ACIER GALVANISÉ
ROD. TENSORES CORREA	NAILON	ALUMINIO	ACERO GALVANIZADO

Su richiesta rulli tendicinghia in altri materiali o dimensioni.
On request, the belt tensioning rollers can be supplied in different materials or dimensions.
Possibilité de galets de tension dans d'autres matériaux ou dimensions sur commande.
A petición, rodillos tensores de correa en otros materiales o dimensiones.

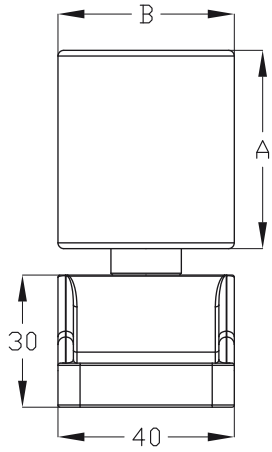

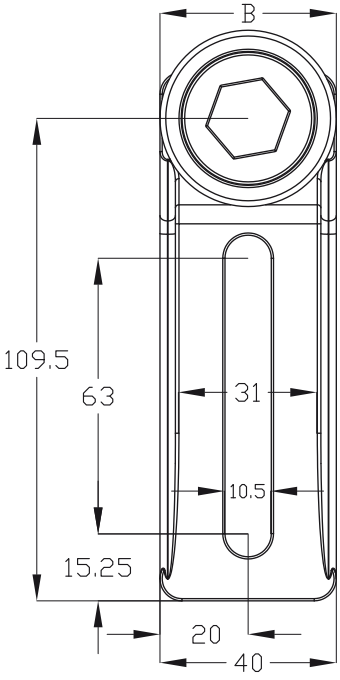

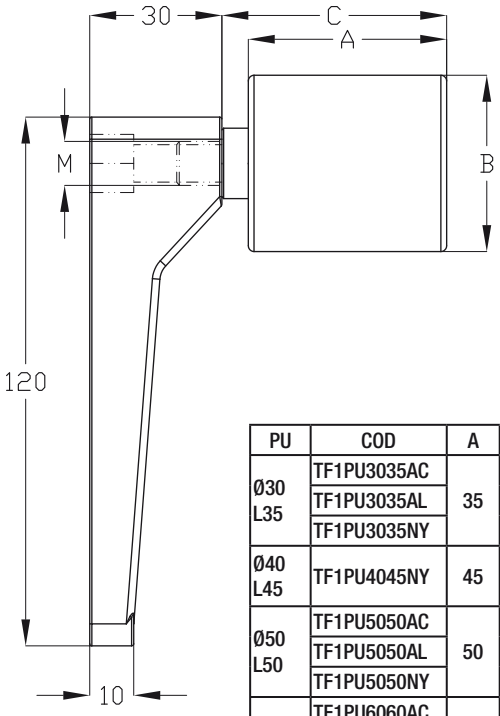

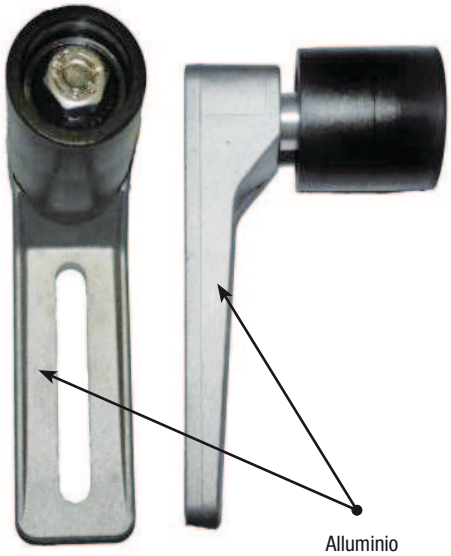

Alluminio
Aluminum
Aluminium
Aluminio

PU	COD	A	ØB	C	M	Kg
Ø30 L35	TF1PU3035AC	35	30	37,5	M8x1,25 60	0,29
	TF1PU3035AL					0,24
	TF1PU3035NY					0,22
Ø40 L45	TF1PU4045NY	45	40	51	M10x1,5 60	0,3
Ø50 L50	TF1PU5050AC	50	50	52,5	M12x1,75 65	0,76
	TF1PU5050AL					0,45
	TF1PU5050NY					0,35
Ø60 L60	TF1PU6060AC	60	60	62,5	M12x1,75 75	1,27
	TF1PU6060AL					0,67
	TF1PU6060NY					0,42
Ø80 L80	TF1PU8080AC	80	80	82,5	M12x1,75 80	2,84
	TF1PU8080AL					1,29
	TF1PU8080NY					0,77

TFR1AC

Made in Italy ZETASASSI® Parma ITALY

Tendicatena lineari regolabili TFR1 costituiti da leva in mescola di alluminio, provvisti di foro o filetto per il montaggio di qualsiasi accessorio. Forniti di pignone tendicatena folle e cuscinetti con doppia schermatura modello AC.

TFR1 linear adjustable chain tensioners consisting of a lever in aluminum compound, equipped with hole or thread for assembly of any accessory. Equipped with idle chain tensioner pinion and double shielded bearings model AC.

Tendeurs de chaîne linéaires réglables TFR1 constitués d'un levier en composé d'aluminium avec orifice ou filetage pour le montage d'accessoires. Livrés avec pignon tendeur de chaîne libre avec roulements à double blindage modèle AC.

Tensores de cadena lineales regulables TFR1 constituidos por palanca de compuesto de aluminio, dotados de agujero o rosca para el montaje de cualquier accesorio. Dotados de piñón tensor de cadena y rodamientos con doble blindaje modelo AC.

Range
-20°+120°C

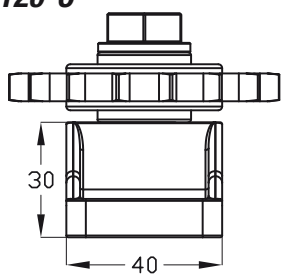

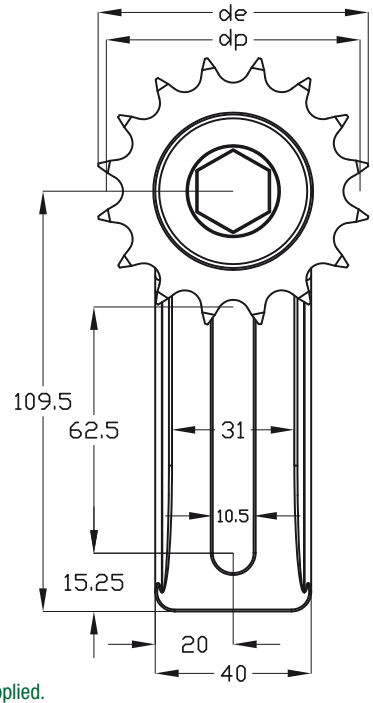

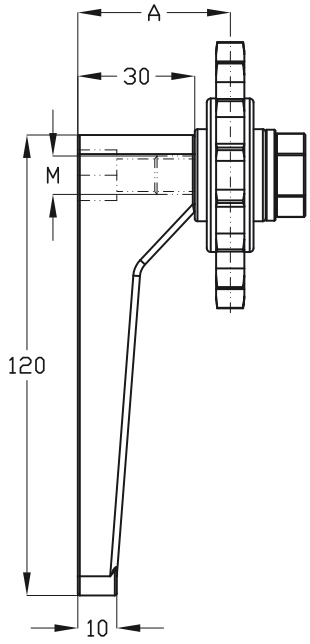

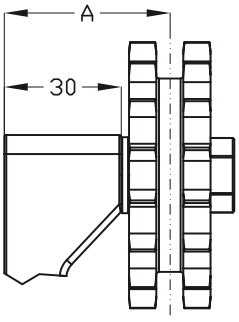

mod.AC

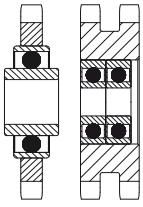

Su richiesta: dentature, cuscinetti, differenti.
On request, different teeth, bearings, can be supplied.
Autres dentures, coussinets, possibles sur commande.
A petición: dentados, rodamientos, diferentes.

Acciaio C45
Steel C45
Acier C45
Acero C45

Su richiesta in acciaio zincato
On request galvanized steel
Sur demande acier galvanisé
A petición, de acero galvanizado

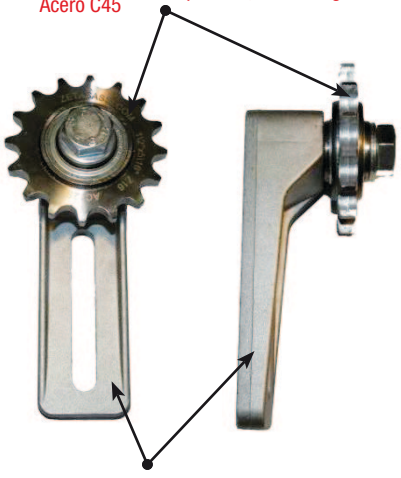

Alluminio
Aluminum
Aluminium
Aluminio

COD	PASSO CATENA / CHAIN PITCH / PASO DE LA CADENA / PAS DE LA CHAÎNE		DENTI / TEETH / DIENTES / DENTS	de	dp	Cuscinetto / Bearings / Roulements / Rodamientos	A	M	Kg
3/8"									
TFR1AC38S	3/8" x 7/32"	06B1	21	68	63,9	203 KRR AH02	39,1	M12x1,75 35	0,34
TFR1AC38D		06B2				N°2= 6200 2RS	41	M10x1,5 40	0,48
1/2"									
TFR1AC12SZ14	1/2" x 5/16"	08B1	14	61,8	57,07	203 KRR AH02	39,1	M12x1,75 35	0,36
TFR1AC12S		08B1	16	69,5	65,1	203 KRR AH02	39,1	M12x1,75 35	0,37
TFR1AC12D		08B2				N°2= 6200 2RS	42,5	M10x1,5 40	0,55
5/8"									
TFR1AC58S	5/8" x 3/8"	10B1	17	93	86,39	203 KRR AH02	39,1	M12x1,75 35	0,56
TFR1AC58D		10B2				N°2= 6201 2RS	45,3	M12x1,75 45	1,06
3/4"									
TFR1AC34SZ13	3/4" x 7/16"	12B1	13	87,5	79,59	203 KRR AH02	39,1	M12x1,75 35	0,64
TFR1AC34S		12B1	15	99,8	91,63	203 KRR AH02	39,1	M12x1,75 35	0,67
TFR1AC34D		12B2				N°2= 6301 2RS	47,6	M12x1,75 45	1,31
1"									
TFR1AC1S	1" x 17 mm	16B1	12	109	98,14	204 KRR	41,3	M12x1,75 40	0,95
DENTI TEMPRATI-HARDENED TEETH-DENTS TREMPÉES-DIENTES TEMPLADOS									
TFR1AC38STE	3/8" x 7/32"	06B1	21	68	63,9	203 KRR AH02	39,1	M12x1,75 35	0,34
TFR1AC12STE	1/2" x 5/16"	08B1	16	69,5	65,1	203 KRR AH02	39,1	M12x1,75 35	0,37
TFR1AC58STE	5/8" x 3/8"	10B1	17	93	86,39	203 KRR AH02	39,1	M12x1,75 35	0,56
TFR1AC34STE	3/4" x 7/16"	12B1	15	99,8	91,63	203 KRR AH02	39,1	M12x1,75 35	0,67
TFR1AC1STE	1" x 17 mm	16B1	12	109	98,14	204 KRR	41,3	M12x1,75 40	0,95

TFR1 RS-RD-RT

Made in Italy ZETASASSI® Parma ITALY

Tendicatena lineari regolabili TFR1 costituiti da leva in mescola di alluminio, provvisti di foro o filetto per il montaggio di qualsiasi accessorio. Forniti di pignone tendicatena folle e cuscinetti con doppia schermatura modello AC.

TFR1 linear adjustable chain tensioners consisting of a lever in aluminum compound, equipped with hole or thread for assembly of any accessory. Equipped with idle chain tensioner pinion and double shielded bearings model AC.

Tendeurs de chaîne linéaires réglables TFR1 constitués d'un levier en composé d'aluminium avec orifice ou filetage pour le montage d'accessoires. Livrés avec pignon tendeur de chaîne libre avec roulements à double blindage modèle AC.

Tensores de cadena lineales regulables TFR1 constituidos por palanca de compuesto de aluminio, dotados de agujero o rosca para el montaje de cualquier accesorio. Dotados de piñón tensor de cadena y rodamientos con doble blindaje modelo AC.

Range
-20°+120°C

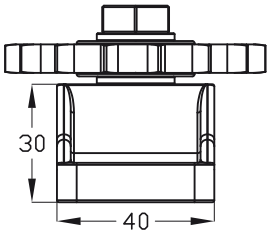

Su richiesta: dentature, cuscinetti, differenti.
On request, different teeth, bearings, can be supplied.
Autres dentures, coussinets, possibles sur commande.
A petición: dentados, rodamientos, diferentes.

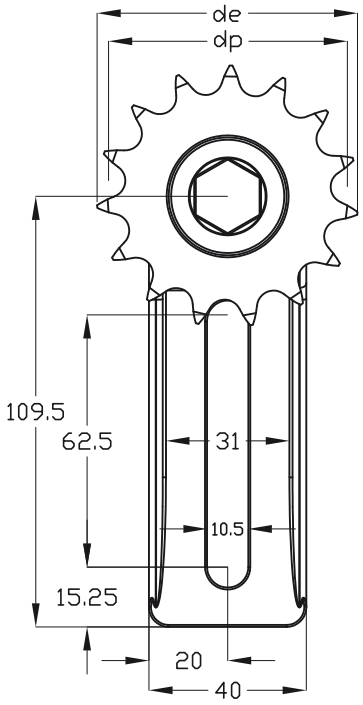

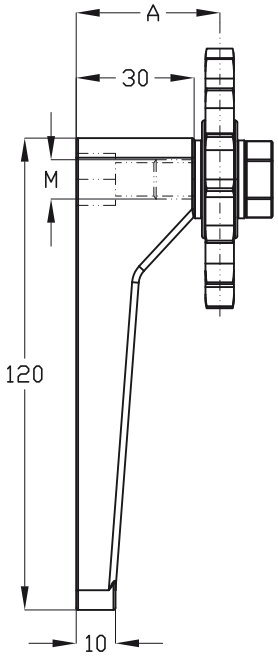

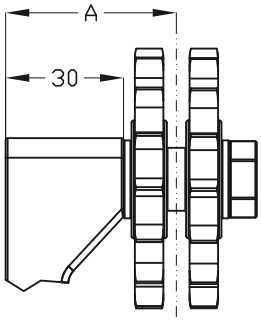

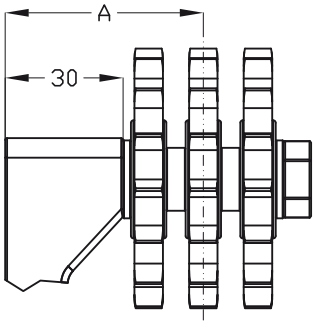

mod.RS-RD-RT

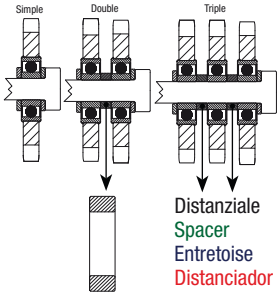

Acciaio C45
Steel C45
Acier C45
Acero C45

Su richiesta in acciaio zincato
On request galvanized steel
Sur demande acier galvanisé
A petición, de acero galvanizado

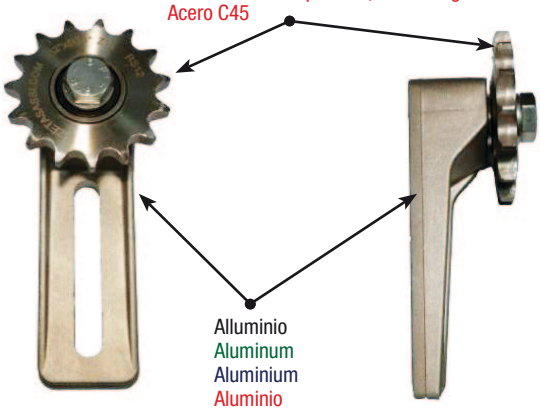

Alluminio
Aluminum
Aluminium
Aluminio

COD	PASSO CATENA / CHAIN PITCH / PASO DE LA CADENA / PAS DE LA CHAÎNE		DENTI / TEETH / DIENTES / DENTS	de	dp	Cuscinetto / Bearings / Roulements / Rodamientos	A	M	Kg
TFR1RS38	3/8" x 7/32"	06B1	15	49,3	45,81	6200 2RS	36,5	M10x1,5 30	0,24
TFR1RD38		06B2					41,5	M10x1,5 40	0,3
TFR1RT38		06B3					46,5	M10x1,5 50	0,37
TFR1RS12	1/2" x 5/16"	08B1	15	65,5	61,09	6200 2RS	36,5	M10x1,5 30	0,31
TFR1RD12		08B2					43,45	M10x1,5 45	0,45
TFR1RT12		08B3					50,4	M10x1,5 60	0,61
TFR1RS58	5/8" x 3/8"	10B1	15	83	73,36	6301 2RS	38,5	M12x1,75 35	0,47
TFR1RD58		10B2					46,75	M12x1,75 50	0,75
TFR1RT58		10B3					55	M12x1,75 70	1,05
TFR1RS34	3/4" x 7/16"	12B1	15	99,8	91,63	6301 2RS	38,5	M12x1,75 35	0,67
TFR1RD34		12B2					48,25	M12X1,75 55	1,17
TFR1RT34		12B3					58	M12x1,75 75	1,67

TF1 TF2 TF3

Made in Italy ZETASASSI® Parma ITALY

Tendicatena lineari regolabili TF costituiti da leva in mescola di alluminio dove viene fissato il pattino tendicatena in polietilene 1'000'000 UHMW, montaggio tramite spine d'acciaio nell'incastro a sezione ad U della leva.

TF linear adjustable chain tensioners consisting of a lever in aluminum compound on which a chain tensioning shoe in polyethylene 1,000,000 UHMW is fastened by means of steel plugs fitted in the U-shaped cross-section of the lever.

Tendeurs de chaîne linéaires réglables TF constitués d'un levier en composé d'aluminium sur lequel est fixé le patin tendeur de chaîne en polyéthylène 1'000'000 UHMW, montage par broche d'acier dans l'encastrement avec section en U du levier.

Tensores de cadena lineales regulables TF constituidos por palanca de compuesto de aluminio donde se fija el patín tensor de cadena de polietileno 1.000.000 UHMW, montaje mediante espigas de acero en el encastre de sección en U de la palanca.

Range
-50°+80°C

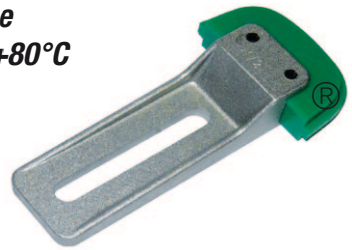

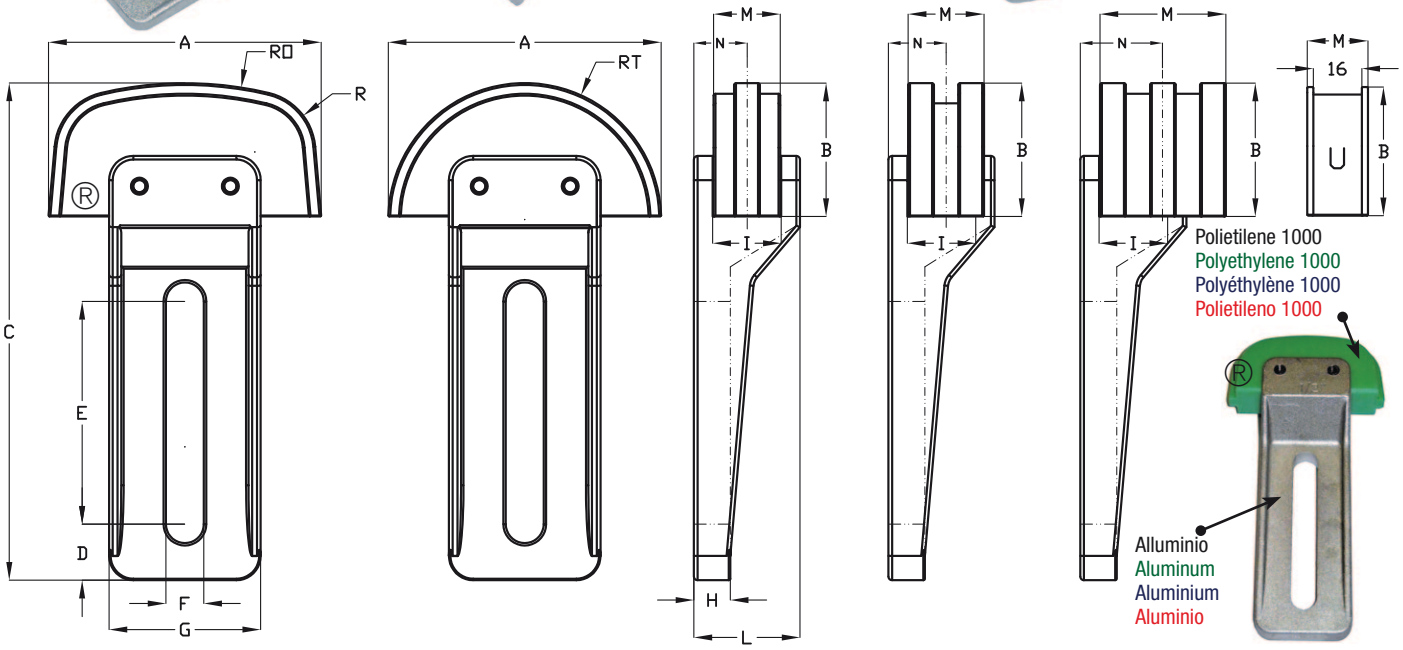

	COD O	COD T	PASSO CATENA / CHAIN PITCH / PASO DE LA CADENA / PAS DE LA CHAÎNE		M	N	KG	COD O	COD T	PASSO CATENA / CHAIN PITCH / PASO DE LA CADENA / PAS DE LA CHAÎNE		M	N	KG	A	B	C	D	E	F	G	H	I	L	R	RO	RT
TF1	TF10U	TF1TU	8x3 -3/8"x7/32" -1/2"x5/16"		20	15	0,16																				
	TF1038S	TF1T38S	3/8" x 7/32"	06B1	20	10	0,16	TF10ASA35S	TF1TASA35S	ASA35	06C.1	20	10	0,16													
	TF1038D	TF1T38D		06B2	20	10	0,16	TF10ASA35D	TF1TASA35D		06C.2	20	10	0,16													
		TF1T38T		06B3	26	13	0,18		TF1TASA35T		06C.3	24,4	12,2	0,17	70	34	140	15,25	62,5	10,5	40	10	20	30	20	100	35
	TF1012S	TF1T12S	1/2" x 5/16"	08B1	20	10	0,16	TF10ASA40S	TF1TASA40S	ASA40	08A.1	20	10	0,16													
	TF1012D	TF1T12D		08B2	20	10	0,16	TF10ASA40D	TF1TASA40D		08A.2	25	12,5	0,17													
		TF1T12T		08B3	34,5	17,3	0,16		TF1TASA40T		08A.3	36	18	0,18													
TF2	TF2058S	TF2T58S	5/8" x 3/8"	10B1	22	17,5	0,25	TF20ASA50S	TF2TASA50S	ASA50	10A.1	22	17,5	0,25													
	TF2058D	TF2T58D		10B2	25	12,5	0,27	TF20ASA50D	TF2TASA50D		10A.2	30	15	0,28													
		TF2T58T		10B3	41,5	20,8	0,29		TF2TASA50T		10A.3	44,8	22,4	0,31													
	TF2034S	TF2T34S	3/4" x 7/16"	12B1	22	11	0,25	TF20ASA60S	TF2TASA60S	ASA60	12A.1	22	11	0,25	90	44	164	18,5	73,5	12,5	50	12	22	35	20	120	45
	TF2034D	TF2T34D		12B2	30	15	0,27		TF2TASA60D		12A.2	34,8	17,4	0,28													
		TF2T34T		12B3	49	24,5	0,29		TF2TASA60T		12A.3	57,6	28,8	0,34													
TF3	TF301S	TF3T1S	1" x 17 mm	16B1	25	20	0,36	TF30ASA80S	TF3TASA80S	ASA80	16A.1	25	20	0,36													
		TF3T1D		16B2	46	23	0,42		TF3TASA80D		16A.2	44,3	22,2	0,42													
		TF3T1T		16B3	78	39	0,56		TF3TASA80T		16A.3	73,6	36,8	0,54													
	TF30114S	TF3T114S	1"1/4 x 3/4"	20B1	25	12,5	0,36	TF30ASA100S	TF3TASA100S	ASA100	20A.1	25	12,5	0,36													
		TF3T114D		20B2	54	27	0,46		TF3TASA100D		20A.2	54	27	0,46													
									TF3TASA100T		20A.3	90	45	0,6	110	54	174	18,25	70,5	12,5	60	14	25	40	25	140	55
	TF30112S	TF3T112S	1"1/2 x 1"	24B1	25	12,5	0,36	TF30ASA120S	TF3TASA120S	ASAS120	24A.1	25	12,5	0,36													
		TF3T112D		24B2	71	35,5	0,52		TF3TASA120D		24A.2	70	35	0,52													

GA

Il modello GA è un piccolo elemento con rivettato ella sua estremità una striscia di polietilene 1'000'000 UHMW coefficiente d'attrito 0,06 acciaio a secco con sezione per varie misure di catene. Ottimo la dove lo spazio è poco, infatti ha delle dimensioni ridotte.

The GA model is a small element with a strip of polyethylene 1,000,000 UHMW with dry steel friction coefficient of 0.06 riveted to its end, and cross-section suitable for various chain sizes. It is ideal in cases when the space is limited, as it is very small.

Le modèle GA est un petit élément riveté revêtu à son extrémité d'une bande de polyéthylène 1'000'000 UHMW avec coefficient de frottement 0,06 en acier à sec, avec section adaptée à différentes tailles de chaînes. Idéal en cas d'espace restreint grâce à son encombrement réduit.

El modelo GA es un pequeño elemento con remache y en su extremo tiene una franja de polietileno 1.000.000, UHMW coeficiente de fricción 0,06 acero en seco, con sección para distintas medidas de cadenas. Excelente donde hay poco espacio, de hecho tiene dimensiones reducidas.

Range
-50°+80°C

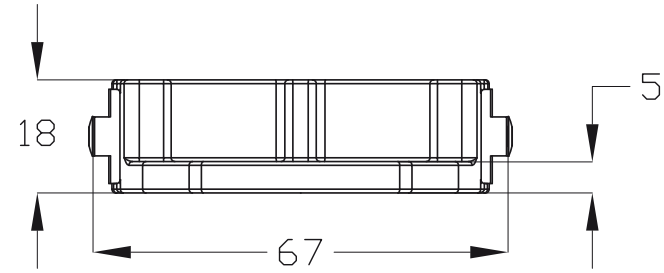

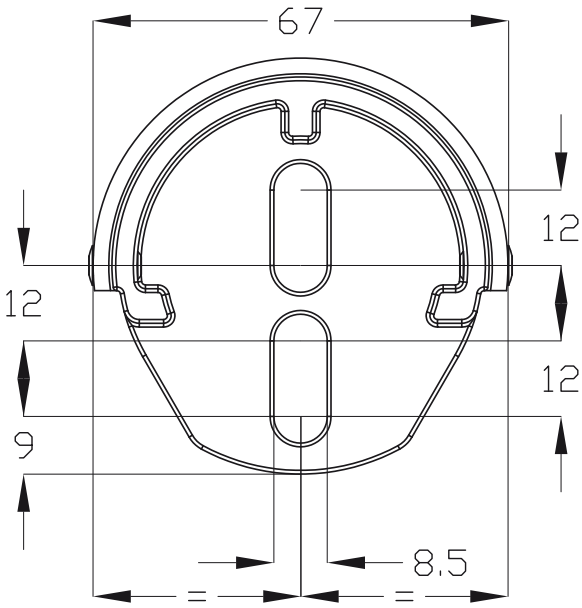

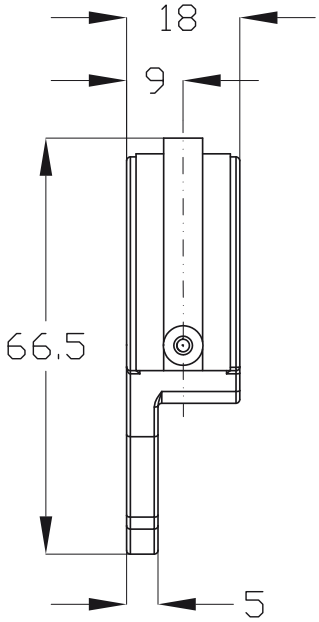

Polietilene 1000
Polyethylene 1000
Polyéthylène 1000
Polietileno 1000

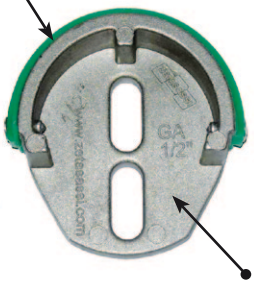

Alluminio
Aluminum
Aluminium
Aluminio

COD	PASSO CATENA / CHAIN PITCH / PASO DE LA CADENA / PAS DE LA CHAÎNE		KG
GA38S	3/8" x 7/32"	06B1	0,06
GA12S	1/2" x 5/16"	08B1	0,06
GA58S	5/8" x 3/8"	10B1	0,06
GA34S	3/4" x 7/16"	12B1	0,06

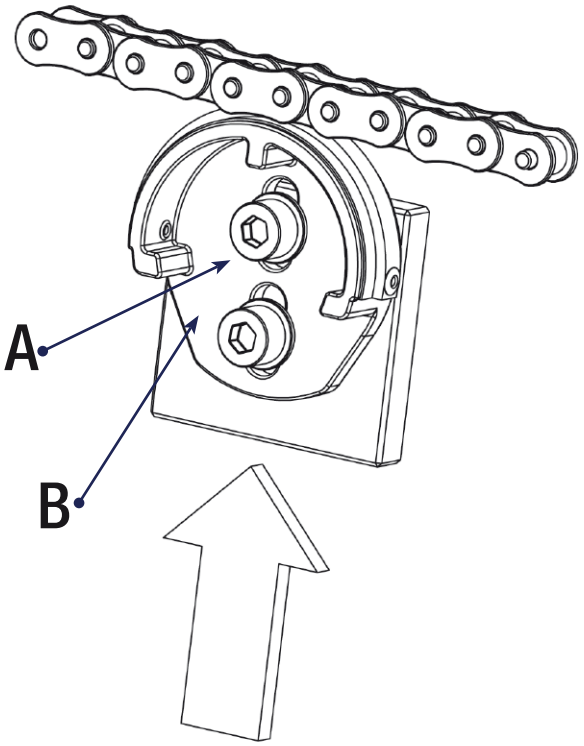

METODO GA
Allentare bulloni A.
Spingere fusione B fino a raggiungere la tensione desiderata.
Serrare bulloni A

GA METHOD
Loosen the bolts A
Push the body B as much as to get the right tension.
Tighten the bolts A

MÉTHODE GA
Desserrer les boulons A.
Pousser la fusion B jusqu'à atteindre la tension désirée.
Serrer les boulons A.

MÉTODO GA
Aflojar los pernos A.
Empujar el cuerpo B hasta alcanzar la tensión deseada.
Apretar los pernos A.

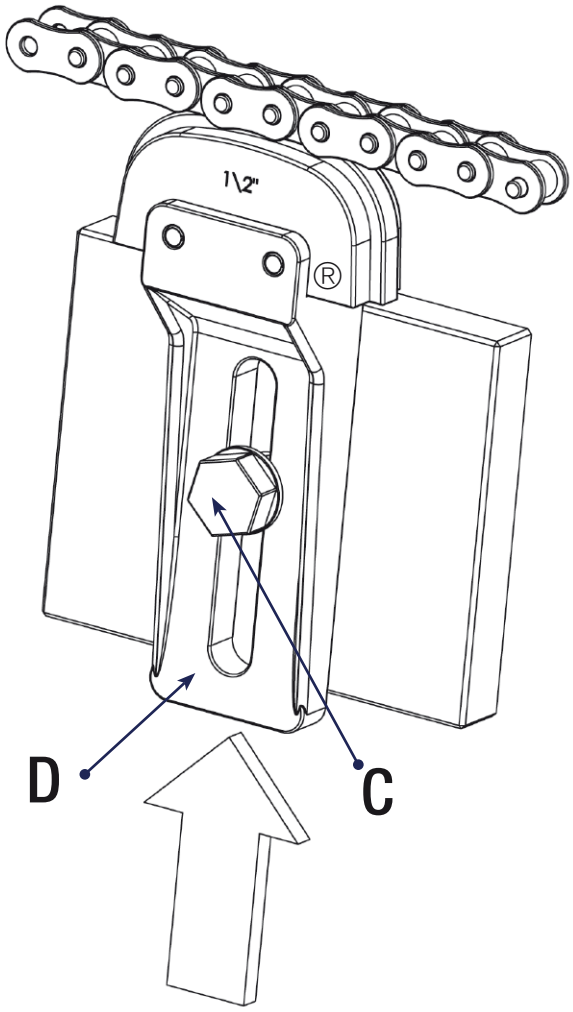

METODO TF
Allentare bullone C.
Spingere fusione D fino a raggiungere la tensione desiderata.
Serrare bullone C.

TF METHOD
Loosen the bolts C
Push the body D as much as to get the right tension.
Tighten the bolts C

MÉTHODE TF
Deserrer les boulons C.
Pousser la fusion D jusqu'à atteindre la tension désirée.
Serrer les boulons C.

MÉTODO TF
Aflojar los pernos C.
Empujar el cuerpo D hasta alcanzar la tensión deseada.
Apretar los pernos C.

I tenditori lineari regolabili devono:
- Essere montati sul tratto lento della catena o cinghia di trasmissione.
- Se possibile all'esterno della catena o cinghia. Possono essere montati anche all'interno con spinta della trasmissione verso l'esterno (figura C)
- Essere montati in maniera tale che l'angolo che si crea nella catena o nella cinghia nel tratto di tensione sia centrale con l'asse del tenditore, cosi da poter far lavorare il tenditore linearmente, figura A-B-C montaggio corretto, figura D montaggio non corretto.
- In un tratto molto lungo da tensionare si possono montare anche più tenditori.
- Nel caso le ruote siano di diametri differenti, meglio tensionare vicino alla ruota più piccola o comunque vicino alla ruota conduttrice, mantenendo l'allineamento assiale con il tenditore figura A.

Adjustable linear tensioners must be:
- Installed on the slack section of the transmission chain or belt .
- Installed, if possible, on the outside of the chain or belt. They can also be installed on the inside, with the thrust of the transmission outward (figure C).
- They should be installed in such a way that the angle created in the chain or belt in the tensioned section is central with the tensioners' axis, so that the tensioner works linearly. Figures A-B-C illustrate correct installation, figure D illustrates improper installation.
- If the section to be tensioned is very long, several tensioners can be installed.
- If the wheels have different diameters it is better to tension close to the smallest wheel or, in any case, close to the drive wheel, maintaining linear axial alignment with the tensioner, as shown in figure A.

Les tendeurs linéaires réglables doivent:
- Être montés sur le brin mou de la chaîne ou de la courroie de transmission.
- Être placés si possible à l'extérieur de la chaîne ou de la courroie. Ils peuvent également être montés à l'intérieur avec poussée de la transmission vers l'extérieur (figure C)
- Être montés de sorte que l'angle qui se crée dans la chaîne ou dans la courroie sur le brin en tension soit central à l'axe du tendeur afin de faire travailler le tendeur de façon linéaire. Les figures A-B-C reportent le montage correct, la figure D le montage incorrect.
- En cas de brins très longs à mettre en tension, il est possible d'utiliser plusieurs tendeurs.
- En cas de roues de diamètres différents, il est préférable de mettre en tension près de la roue la plus petite ou à proximité de la roue d'entraînement, tout en maintenant l'alignement axial avec le tendeur figure A.

Los tensores lineales regulables deben:
- Ser montados en el tramo flojo de la cadena o correa de transmisión.
- Si es posible, fuera de la cadena o correa. Pueden ser montados también dentro, con impulso de la transmisión hacia el exterior (figura C).
- Ser montados de manera tal que el ángulo que se crea en la cadena o correa en el tramo de tensión sea central con el eje del tensor, para que este último pueda trabajar linealmente; figuras A-B-C montaje correcto, figura D montaje incorrecto.
- En un tramo muy largo por tensionar se pueden montar varios tensores.
- Si las ruedas son de diámetros diferentes, es mejor tensionar cerca de la rueda más pequeña o de todas formas cerca de la rueda conductora, manteniendo la alineación axial con el tensor figura A.

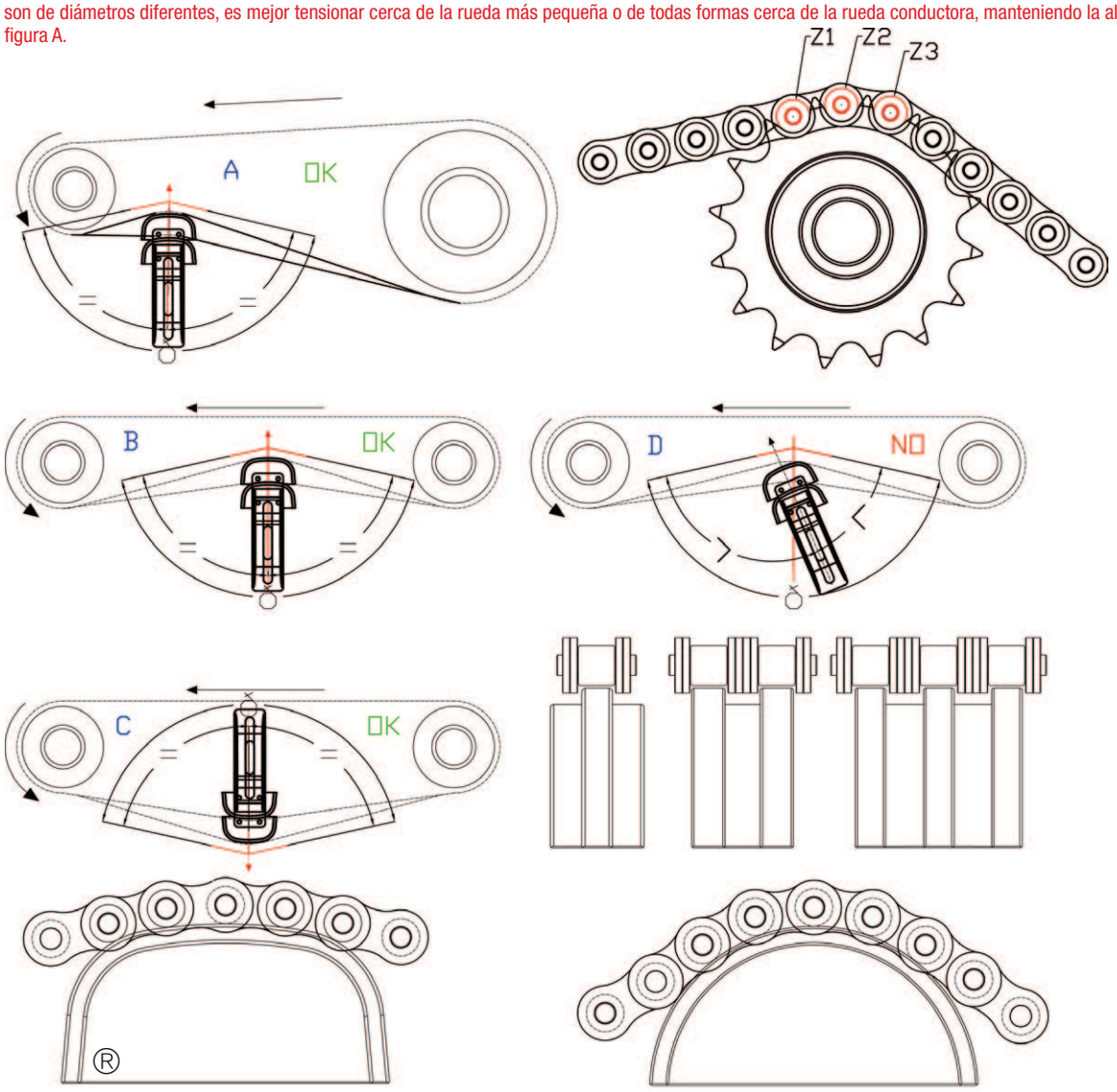

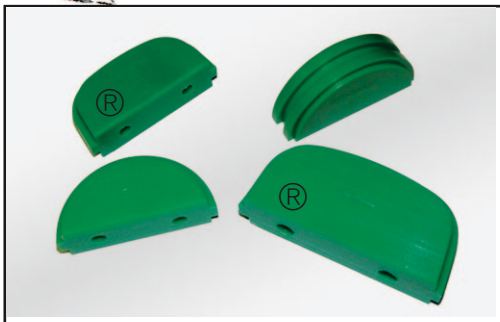

PATTINI TENDICATENA
TENSIONER SHOES
PATINS TENDEURS DE CHAÎNE
PATINES TENSOR DE CADENA

Made in Italy ZETASASSI® Parma ITALY

Pattini tendicatena in polietilene 1'000'000 UHMW ricavati dal pieno con nostri CNC.
Chain tensioner shoes in polyethylene 1,000,000 UHMW machined from solid with our CNC.
Patins tendeurs de chaîne 1'000'000 UHMW usinés dans un bloc d'acier avec nos CNC.
Patines tensor de cadena de polietileno 1.000.000 UHMW obtenidos de pieza maciza con nuestros CNC.

Range -50°+80°C

Aggiungere ai codici delle teste le sigle riportate nei riquadri per ordinare i ricambi dei relativi tenditori. Esempio: TOTO112S + RIC=TOTO112SRIC
Add to the head codes the codes shown in the fields to order the spare parts for the relative tensioners. For example: TOTO112S + RIC=TOTO112SRIC
Ajouter aux codes des têtes les sigles reportés dans le tableau pour commander les pièces détachées des tendeurs correspondants. Exemple : TOTO112S + RIC=TOTO112SRIC
Añadan a los códigos de los cabezales las siglas que figuran en los recuadros para encargar los recambios de los relativos tensores. Ejemplo: TOTO112S + RIC=TOTO112SRIC

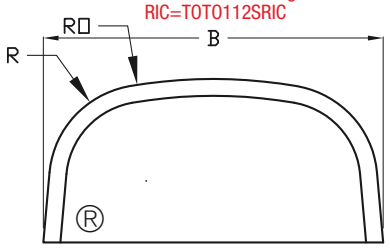

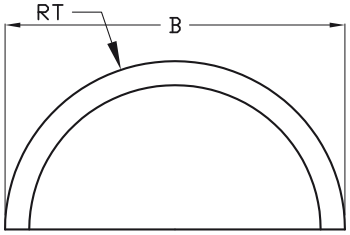

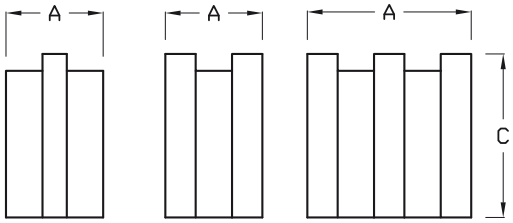

Per ordinare le teste utilizzare il relativo codice.
To order the heads use the relative code.

Pour commander les têtes utiliser les codes correspondants.
Para encargar los cabezales, utilicen el relativo código.

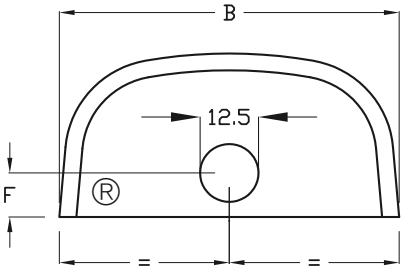

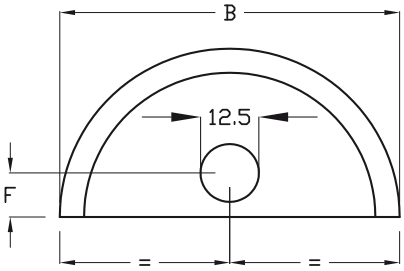

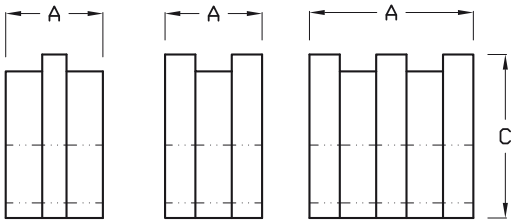

cod+P (TCP TRP RHP ORIENTP)

cod+RIC (TO-NT) cod+RICPE (TO1P) cod+RIC08 (TO08)

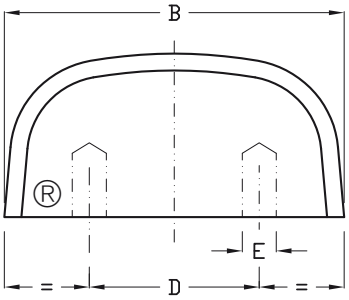

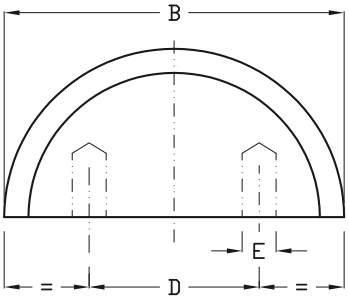

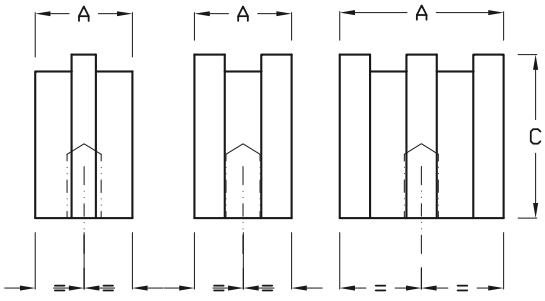

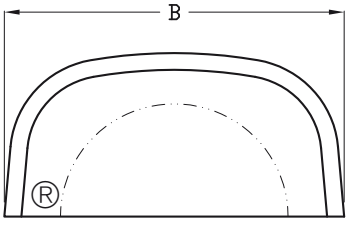

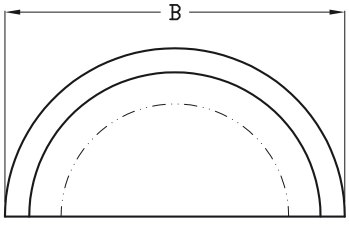

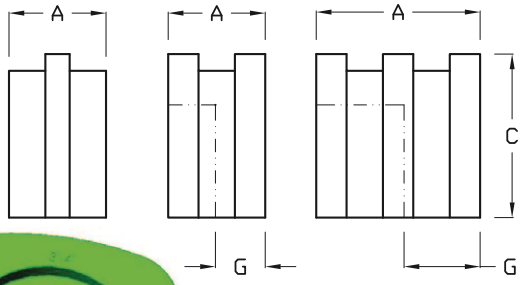

cod+TF (TF)

La foratura (H) deve essere effettuata al montaggio.
The (H) bore has to be made when you set the tensioner up.
Le trou (H) doit être fait au moment du montage du tendeur.
El agujero (H) tiene que ser hecho cuando usted monta el tensor.

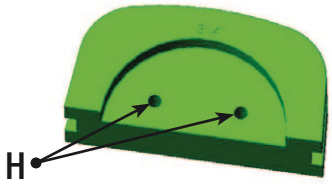

Su richiesta si possono effettuare filettature e/o forature diverse da quelle presenti in catalogo.
On request, different threads and/or bores from those indicated in the catalogue can be supplied.
Possibilité de filetage ou de perçages différents de ceux du catalogue sur commande.
A petición, se pueden efectuar roscados y/o perforaciones distintas de las presentes en el catálogo.

COD O	COD T	PASSO CATENA / CHAIN PITCH / PASO DE LA CADENA / PAS DE LA CHAÎNE		A	B	C	D	E	F	G	R	RO	RT	KG
					SIZE 1									
T0T01U	TTT01U	8x3 -3/8"x7/32" -1/2"x5/16"		20										0,04
T0T0138S	TTT0138S	3/8" x 7/32"	06B1	20										0,04
T0T0138D	TTT0138D	3/8" x 7/32"	06B2	20										0,04
	TTT0138T	3/8" x 7/32"	06B3	26										0,05
T0T0112S	TTT0112S	1/2" x 5/16"	08B1	20										0,04
T0T0112D	TTT0112D	1/2" x 5/16"	08B2	20										0,04
	TTT0112T	1/2" x 5/16"	08B3	34,5										0,06
T0T0158S	TTT0158S	5/8" x 3/8"	10B1	20	70	34	35	6,5	10	20	20	100	35	0,04
T0T0158D	TTT0158D	5/8" x 3/8"	10B2	25										0,05
	TTT0158T	5/8" x 3/8"	10B3	41,5										0,07
T0T01ASA35S	TTT01ASA35S	ASA35	06C.1	20										0,04
T0T01ASA35D	TTT01ASA35D	ASA35.2	06C.2	20										0,04
	TTT01ASA35T	ASA35.3	06C.3	24,4										0,04
T0T01ASA40S	TTT01ASA40S	ASA40	08A.1	20										0,04
T0T01ASA40D	TTT01ASA40D	ASA40.2	08A.2	25										0,05
	TTT01ASA40T	ASA40.3	08A.3	36										0,06
					SIZE 2									
T0T0258S	TTT0258S	5/8" x 3/8"	10B1	22										0,07
T0T0258D	TTT0258D	5/8" x 3/8"	10B2	25										0,08
	TTT0258T	5/8" x 3/8"	10B3	41,5										0,11
T0T0234S	TTT0234S	3/4" x 7/16"	12B1	22										0,07
T0T0234D	TTT0234D	3/4" x 7/16"	12B2	30										0,10
	TTT0234T	3/4" x 7/16"	12B3	49										0,13
T0T021S	TTT021S	1" x 17 mm	16B1	25	90	44	46	8,5	14	22	20	120	45	0,08
	TTT021D	1" x 17 mm	16B2	46										0,12
T0T02ASA50S	TTT02ASA50S	ASA50	10A.1	22										0,07
T0T02ASA50D	TTT02ASA50D	ASA50.2	10A.2	30										0,10
	TTT02ASA50T	ASA50.3	10A.3	44,8										0,12
T0T02ASA60S	TTT02ASA60S	ASA60	12A.1	22										0,07
	TTT02ASA60D	ASA60.2	12A.2	34,8										0,10
	TTT02ASA60T	ASA60.3	12A.3	57,6										0,16
					SIZE 3									
T0T031S	TTT031S	1" x 17 mm	16B1	25										0,12
	TTT031D	1" x 17 mm	16B2	46										0,18
	TTT031T	1" x 17 mm	16B3	78										0,31
T0T03114S	TTT03114S	1"1/4 x 3/4"	20B1	25										0,12
	TTT03114D	1"1/4 x 3/4"	20B2	54										0,22
	TTT03114T	1"1/4 x 3/4"	20B3	90										0,36
T0T03112S	TTT03112S	1"1/2 x 1"	24B1	25										0,12
	TTT03112D	1"1/2 x 1"	24B2	71										0,28
	TTT03112T	1"1/2 x 1"	24B3	119										0,47
	TTT03134S	1"3/4 x 1"1/4	28B1	29,5										0,12
	TTT03134D	1"3/4 x 1"1/4	28B2	88	110	54	53	10,5	18,5	25	25	140	55	0,35
	TTT032S	2" x 1"1/4	32B1	29,5										0,12
	TTT032D	2" x 1"1/4	32B2	88										0,35
T0T03ASA80S	TTT03ASA80S	ASA80	16A.1	25										0,12
	TTT03ASA80D	ASA80.2	16A.2	44,3										0,18
	TTT03ASA80T	ASA80.3	16A.3	73,6										0,29
T0T03ASA100S	TTT03ASA100S	ASA100	20A.1	25										0,12
	TTT03ASA100D	ASA100.2	20A.2	54										0,22
	TTT03ASA100T	ASA100.3	20A.3	90										0,36
T0T03ASA120S	TTT03ASA120S	ASAS120	24A.1	25										0,12
	TTT03ASA120D	ASA120.2	24A.2	70										0,28

PATTINI TENDICATENA
TENSIONER SHOES
PATINS TENDEURS DE CHAÎNE
PATINES TENSOR DE CADENA

Pattini tendicatena in polietilene 1'000'000 UHMW ricavati dal pieno con nostri CNC.
Chain tensioner shoes in polyethylene 1,000,000 UHMW machined from solid with our CNC.
Patins tendeurs de chaîne 1'000'000 UHMW usinés dans un bloc d'acier avec nos CNC.
Patines tensor de cadena de polietileno 1.000.000 UHMW obtenidos de pieza maciza con nuestros CNC.

Made in Italy ZETASASSI® Parma ITALY

Range -50°+80°C

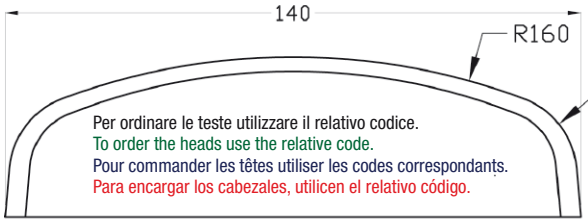

Per ordinare le teste utilizzare il relativo codice.
To order the heads use the relative code.
Pour commander les têtes utiliser les codes correspondants.
Para encargar los cabezales, utilicen el relativo código.

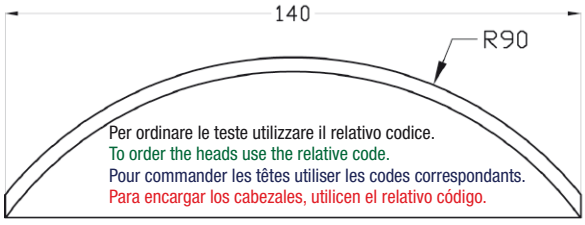

Per ordinare le teste utilizzare il relativo codice.
To order the heads use the relative code.
Pour commander les têtes utiliser les codes correspondants.
Para encargar los cabezales, utilicen el relativo código.

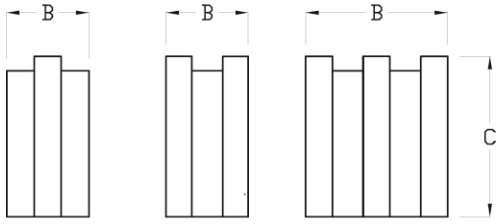

Aggiungere ai codici delle teste le sigle riportate nei riquadri per ordinare i ricambi dei relativi tenditori.
Add to the head codes the codes shown in the fields to order the spare parts for the relative tensioners.
Ajouter aux codes des têtes les sigles reportés dans le tableau pour commander les pièces détachées des tendeurs correspondants.
Añadan a los códigos de los cabezales las siglas que figuran en los recuadros para encargar los recambios de los relativos tensores.

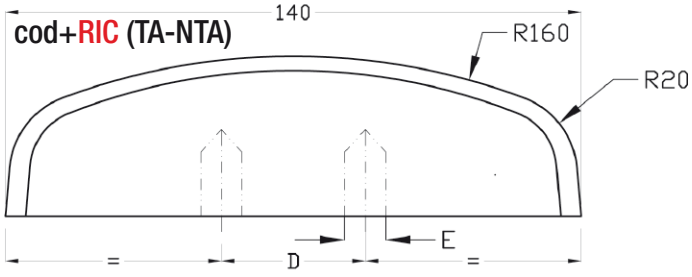

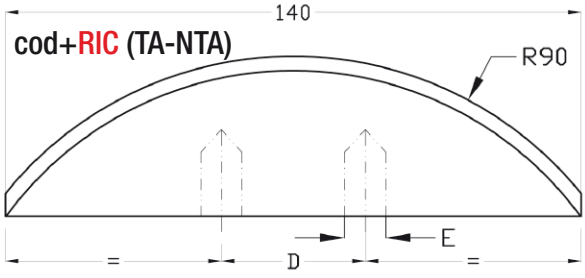

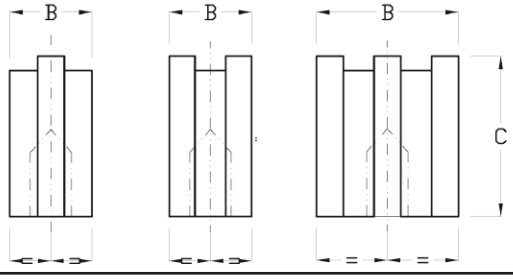

COD O	COD T	PASSO CATENA / CHAIN PITCH / PASO DE LA CADENA / PAS DE LA CHAÎNE		B	C	D	E	KG
		SIZE 1						
TOTA138S	TTTA138S	3/8" x 7/32"	06B1	20	34	35	6,5	0,09
TOTA138D	TTTA138D	3/8" x 7/32"	06B2	20				0,09
	TTTA138T	3/8" x 7/32"	06B3	26				0,12
TOTA112S	TTTA112S	1/2" x 5/16"	08B1	20				0,09
TOTA112D	TTTA112D	1/2" x 5/16"	08B2	20				0,09
	TTTA112T	1/2" x 5/16"	08B3	34,5				0,15
TOTA1ASA35S	TTTA1ASA35S	ASA35	06C.1	20				0,09
TOTA1ASA35D	TTTA1ASA35D	ASA35.2	06C.2	20				0,09
	TTTA1ASA35T	ASA35.3	06C.3	24,4				0,11
TOTA1ASA40S	TTTA1ASA40S	ASA40	08A.1	20				0,09
TOTA1ASA40D	TTTA1ASA40D	ASA40.2	08A.2	25				0,11
	TTTA1ASA40T	ASA40.3	08A.3	36				0,16
		SIZE 2						
TOTA258S	TTTA258S	5/8" x 3/8"	10B1	22	44	46	8,5	0,10
TOTA258D	TTTA258D	5/8" x 3/8"	10B2	25				0,11
	TTTA258T	5/8" x 3/8"	10B3	41,5				0,18
TOTA234S	TTTA234S	3/4" x 7/16"	12B1	22				0,10
TOTA234D	TTTA234D	3/4" x 7/16"	12B2	30				0,13
	TTTA234T	3/4" x 7/16"	12B3	49				0,21
TOTA2ASA50S	TTTA2ASA50S	ASA50	10A.1	22				0,10
TOTA2ASA50D	TTTA2ASA50D	ASA50.2	10A.2	30				0,13
	TTTA2ASA50T	ASA50.3	10A.3	44,8				0,20
TOTA2ASA60S	TTTA2ASA60S	ASA60	12A.1	22				0,10
	TTTA2ASA60D	ASA60.2	12A.2	34,8				0,15
	TTTA2ASA60T	ASA60.3	12A.3	57,6				0,25
		SIZE 3						
TOTA31S	TTTA31S	1" x 17 mm	16B1	25	54	53	10,5	0,11
	TTTA31D	1" x 17 mm	16B2	46				0,20
	TTTA31T	1" x 17 mm	16B3	78				0,34
TOTA3114S	TTTA3114S	1"1/4 x 3/4"	20B1	25				0,11
	TTTA3114D	1"1/4 x 3/4"	20B2	54				0,23
	TTTA3114T	1"1/4 x 3/4"	20B3	90				0,39
TOTA3112S	TTTA3112S	1"1/2 x 1"	24B1	25				0,11
	TTTA3112D	1"1/2 x 1"	24B2	71				0,31
	TTTA3112T	1"1/2 x 1"	24B3	119				0,51
	TTTA3134S	1"3/4 x 1"1/4	28B1	29,5				0,13
	TTTA32S	2" x 1"1/4	32B1	29,5				0,13
TOTA3ASA80S	TTTA3ASA80S	ASA80	16A.1	25				0,11
	TTTA3ASA80D	ASA80.2	16A.2	44,3				0,19
	TTTA3ASA80T	ASA80.3	16A.3	73,6				0,32
TOTA3ASA100S	TTTA3ASA100S	ASA100	20A.1	25				0,11
	TTTA3ASA100D	ASA100.2	20A.2	54				0,23
	TTTA3ASA100T	ASA100.3	20A.3	90				0,39
TOTA3ASA120S	TTTA3ASA120S	ASAS120	24A.1	25				0,11
	TTTA3ASA120D	ASA120.2	24A.2	70				0,30

Su richiesta eseguiamo lavorazioni speciali sui nostri pattini, come forature filettature e frasatura, possiamo crare pattini su disegno a seconda delle esigenze.

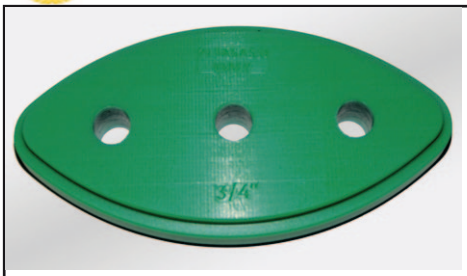

PAT

Pattini tendicatena in polietilene 1'000'000 UHMW ricavati dal pieno con nostri CNC.
Chain tensioner shoes in polyethylene 1,000,000 UHMW machined from solid with our CNC.
Patins tendeurs de chaîne 1'000'000 UHMW usinés dans un bloc d'acier avec nos CNC.
Patines tensor de cadena de polietileno 1.000.000 UHMW obtenidos de pieza maciza con nuestros CNC.

Range
-50°+80°C

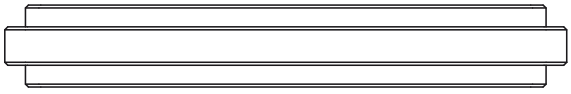

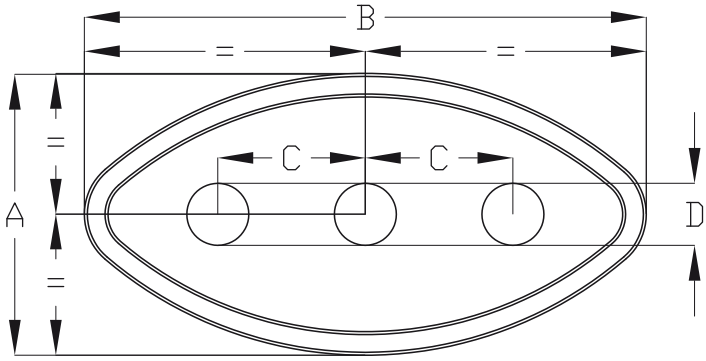

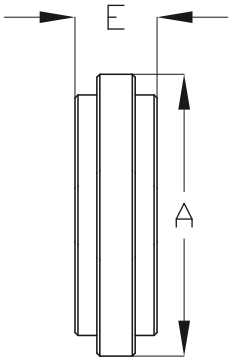

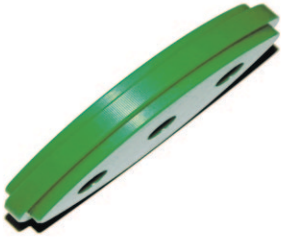

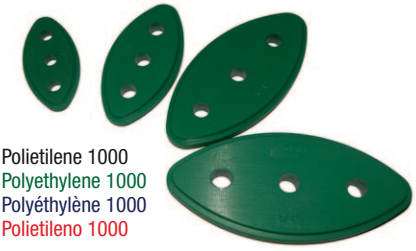

Polietilene 1000
Polyethylene 1000
Polyéthylène 1000
Polietileno 1000

COD	PASSO CATENA / CHAIN PITCH / PASO DE LA CADENA / PAS DE LA CHAÎNE		A	B	C	D	E	KG
PAT38	3/8" x 7/32"	06B1	36,6	72,8	20	8,5	10,2	0,02
PAT12	1/2" x 5/16"	08B1	47,7	95,2	25	10,5	13,9	0,04
PAT58	5/8" x 3/8"	10B1	62,2	124,5	35	10,5	16,6	0,08
PAT34	3/4" x 7/16"	12B1	71,3	146,6	40	12,5	19,5	0,13

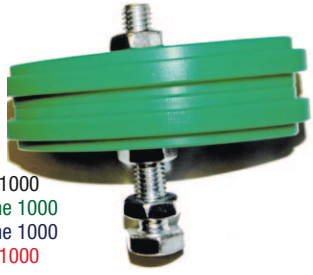

Polietilene 1000
Polyethylene 1000
Polyéthylène 1000
Polietileno 1000

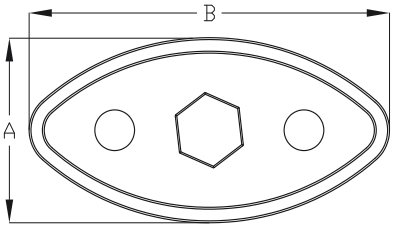

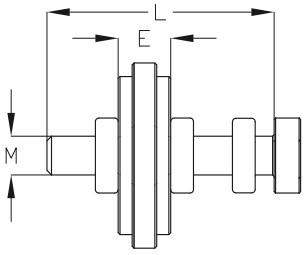

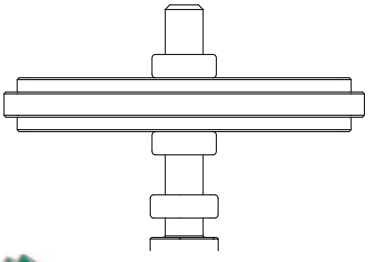

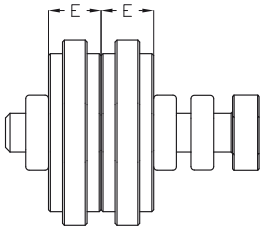

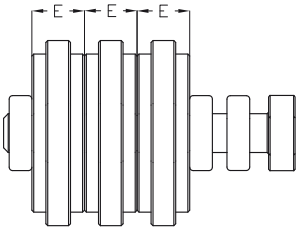

COD	PASSO CATENA / CHAIN PITCH / PASO DE LA CADENA / PAS DE LA CHAÎNE		A	B	E	L	M	KG
KPAT38B1	3/8" x 7/32"	06B1	36,6	72,8	10,2	45	M8x1,25	0,05
KPAT38B2		06B2				45	M8x1,25	0,06
KPAT38B3		06B3				55	M8x1,25	0,08
KPAT12B1	1/2" x 5/16"	08B1	47,7	95,2	13,9	60	M10x1,5	0,1
KPAT12B2		08B2				60	M10x1,5	0,14
KPAT12B3		08B3				70	M10x1,5	0,18
KPAT58B1	5/8" x 3/8"	10B1	62,2	124,5	16,6	60	M10x1,5	0,14
KPAT58B2		10B2				70	M10x1,5	0,23
KPAT58B3		10B3				80	M10x1,5	0,31
KPAT34B1	3/4" x 7/16"	12B1	71,3	146,6	19,5	80	M12X1,75	0,24
KPAT34B2		12B2				80	M12X1,75	0,36
KPAT34B3		12B3				100	M12X1,75	0,49

PU

Range
-20°+120°C (AC-AL)
-20°+100°C (NY)

Made in Italy ZETASASSI® Parma ITALY

Rulli tendicinghia folli completi di cuscinetti a doppia schermatura, in alluminio, acciaio zincato e materiale plastico.
Idle belt tensioner rollers with double shielded in aluminum, galvanized steel and plastic material.
Galets de tension libres avec roulements à double blindage, en aluminium, en acier galvanisé et en plastique.
Rodillos locos tensores de correa dotados de rodamientos con doble blindaje, de aluminio, acero galvanizado y material plástico.

PU	NY	AL	AC
RULLI TENDICINGHIA	NYLON	ALLUMINIO	ACCIAIO ZINCATO
IDLER ROLLERS	NYLON	ALUMINUM	GALVANIZED STEEL
GALETS DE TENSION	NYLON	ALUMINIUM	ACIER GALVANISÉ
ROD. TENSORES CORREA	NAILON	ALUMINIO	ACERO GALVANIZADO

Su richiesta rulli tendicinghia in altri materiali o dimensioni.
On request, the belt tensioning rollers can be supplied in different materials or dimensions.
Possibilité de galets de tension dans d'autres matériaux ou dimensions sur commande.
A petición, rodillos tensores de correa en otros materiales o dimensiones.

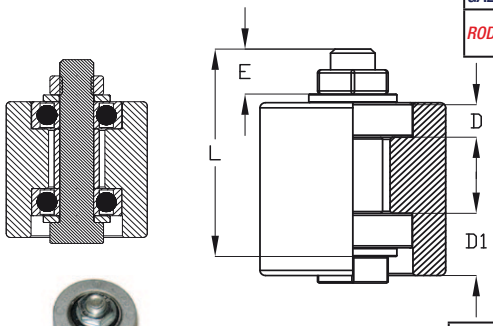

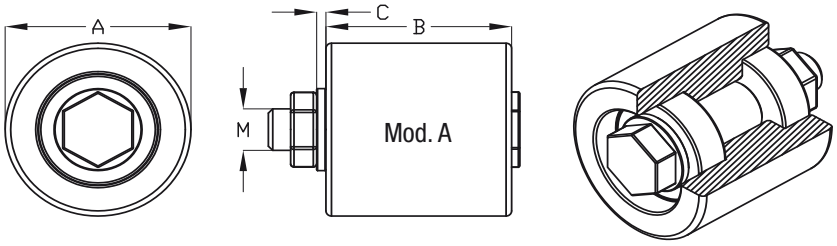

PU	COD	ØA	B	C	D	D1	E	L	M	Cuscinetto / Bearings / Roulements / Rodamientos	COPPIA DI SERRAGGIO / SCREWING UP COUPLE / PAR DE APRIETE / COUPLE DE SERRAGE	MAT	KG
Ø30 L35	PU3035AC	30	35	2,5	13,2	13,2	13,7	45	M8x1,25	6082RS	25Nm	AC	0,14
	PU3035AL										25Nm	AL	0,09
	PU3035NY										22Nm	NY	0,07
Ø40 L45	PU4045NY	40	45	6	16	16	16	60	M10x1,5	62002RS	25Nm	NY	0,17
Ø50 L50	PU5050AC	50	50	2,5	18	10	13	60	M12x1,75	62012RS	45Nm	AC	0,63
	PU5050AL										45Nm	AL	0,32
	PU5050NY										35Nm	NY	0,22
Ø60 L60	PU6060AC	60	60	2,5	18	10	18	75	M12x1,75	62012RS	45Nm	AC	1,14
	PU6060AL										45Nm	AL	0,54
	PU6060NY										35Nm	NY	0,29
Ø80 L80	PU8080AC	80	80	2,5	36	12	14	75	M12x1,75	63012RS	45Nm	AC	2,69
	PU8080AL										45Nm	AL	1,14
	PU8080NY										35Nm	NY	0,62
Ø80 L90	PU8090AC	80	90	2,5	24	12	17	100	M12x1,75	63012RS	45Nm	AC	3,13
	PU8090AL										45Nm	AL	1,3
	PU8090NY										35Nm	NY	0,69
	PU8090NYM20	80	90	9	32	32	25,2	110	M20x2,5	63042Z	35Nm	NY	1,18
Ø80 L70	PU8070NYM20	80	70	26	29	15	25,2	110	M20x2,5	63042Z	35Nm	NY	1
	PU8070NYM20C	80	70	9	29	15	22,2	90	M20x2,5	63042Z	35Nm	NY	1

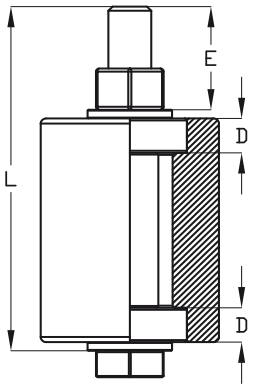

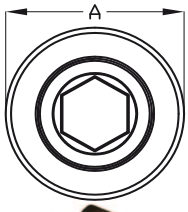

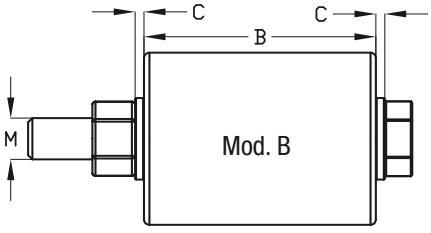

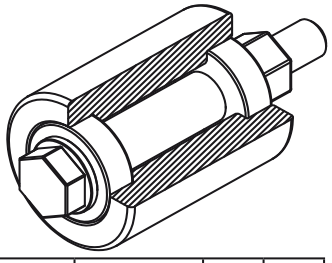

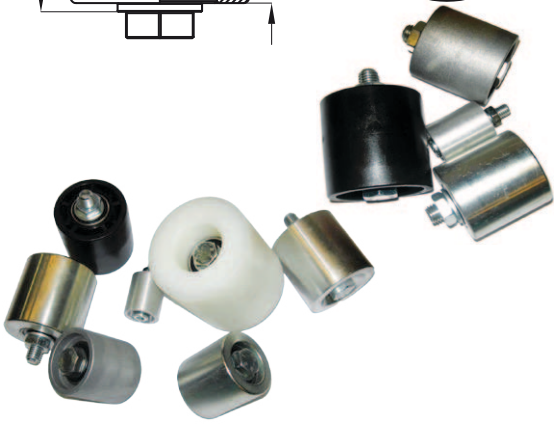

PU	COD	ØA	B	C	D	E	L	M	Cuscinetto / Bearings / Roulements / Rodamientos	COPPIA DI SERRAGGIO / SCREWING UP COUPLE / PAR DE APRIETE / COUPLE DE SERRAGE	MAT	KG
Ø40 L50	PU4050AC	40	50	2	9	21	75	M10x1,5	62002RS	33Nm	AC	0,43
	PU4050AL									33Nm	AL	0,26
	PU4050NY									23Nm	NY	0,21
Ø50 L65	PU5065AC	50	65	2,5	10	30	100	M12x1,75	62012RS	43Nm	AC	0,92
	PU5065AL									43Nm	AL	0,47
	PU5065NY									33Nm	NY	0,32
Ø60 L90	PU6090AC	60	90	2,5	12	25	120	M12x1,75	63012RS	43Nm	AC	1,71
	PU6090AL									43Nm	AL	0,82
	PU6090NY									33Nm	NY	0,52

HPU

STAFFA SUPPORTO RULLI TENDICINGHIA
IDLER ROLLERS BRACKET
BRIDE DE SUPPORT POUR GALETS DE TENSION
ESTRIBO DE SOPORTE RODILLOS TENSORES DE CORREA

Staffa di supporto in acciaio zincato, fornita di rullo tendicinghia e cuscinetti a doppia schermatura.
Supporting bracket in galvanized steel supplied with chain belt roller and bearings with double shielded.
Étrier de support en acier galvanisé livré avec galet tendeur de courroie et roulements à double blindage.
Estribo de soporte de acero galvanizado, dotado de rodillo tensores de correa y rodamientos con doble blindaje.

PU	NY	AL	AC
RULLI TENDICINGHIA	NYLON	ALLUMINIO	ACCIAIO ZINCATO
IDLER ROLLERS	NYLON	ALUMINUM	GALVANIZED STEEL
GALETS DE TENSION	NYLON	ALUMINIUM	ACIER GALVANISÉ
ROD. TENSORES CORREA	NAILON	ALUMINIO	ACERO GALVANIZADO

Su richiesta rulli tendicinghia in altri materiali o dimensioni.
On request, the belt tensioning rollers can be supplied in different materials or dimensions.
Possibilité de galets de tension dans d'autres matériaux ou dimensions sur commande.
A petición, rodillos tensores de correa en otros materiales o dimensiones.

Range
-20°+120°C (AC-AL)
-20°+100°C (NY)

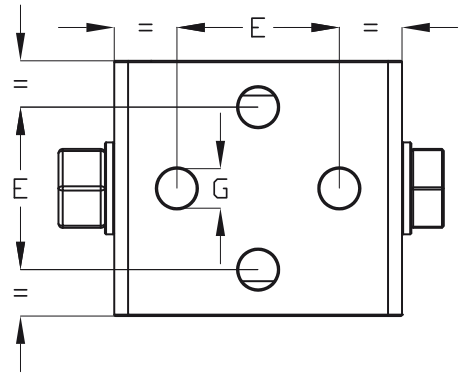

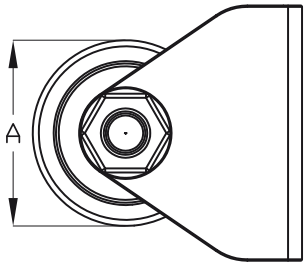

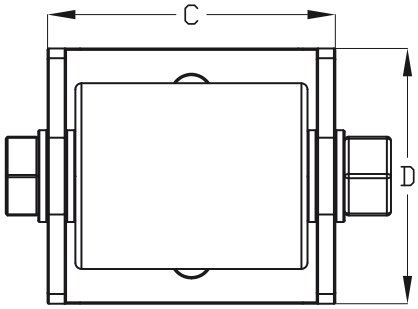

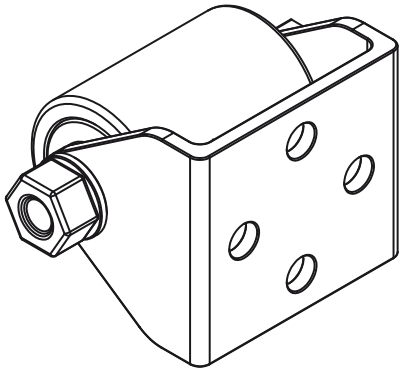

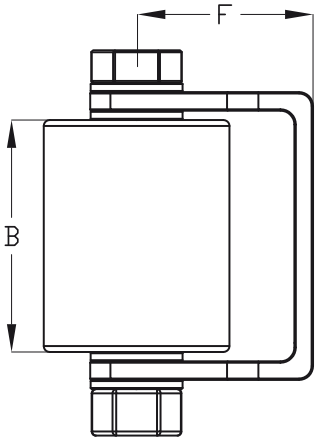

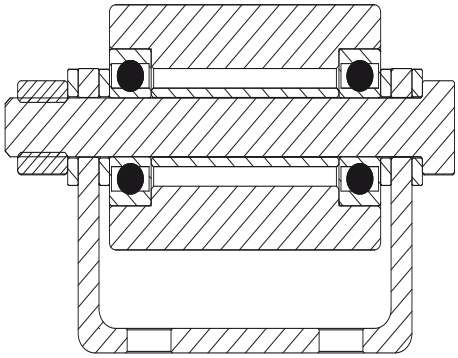

Acciaio zincato
Galvanized steel
Acier galvanisé
Acero galvanizado

PU	COD	ØA	B	C	D	E	F	ØG	MAT	KG
Ø40 L50	H1PU4050AC	40	50	62	55	35	38	8.5	AC	0,63
	H1PU4050AL								AL	0,46
	H1PU4050NY								NY	0,41
Ø50 L65	H2PU5065AC	50	65	80	70	46	46	10.5	AC	1,32
	H2PU5065AL								AL	0,87
	H2PU5065NY								NY	0,72
Ø60 L90	H3PU6090AC	60	90	105	80	53	54	12.5	AC	2,31
	H3PU6090AL								AL	1,42
	H3PU6090NY								NY	1,12

PUG

Pulegge folli a gola tipo A, in materiale plastico PA6, complete di cuscinetti a doppia schermatura, forniti di tappi di protezione.
Idle sheaves with rim type A in plastic material PA6 complete with bearings with double shielding, supplied with protective caps
Poulies libres à gorge de type A en plastique PA6 fournies avec roulements à double blindage et bouchons de protection.
Poleas locas de garganta tipo A, de material plástico PA6, provistas de rodamientos con doble blindaje, dotados de tapones de protección.

Range
-20°+100°C (NY)

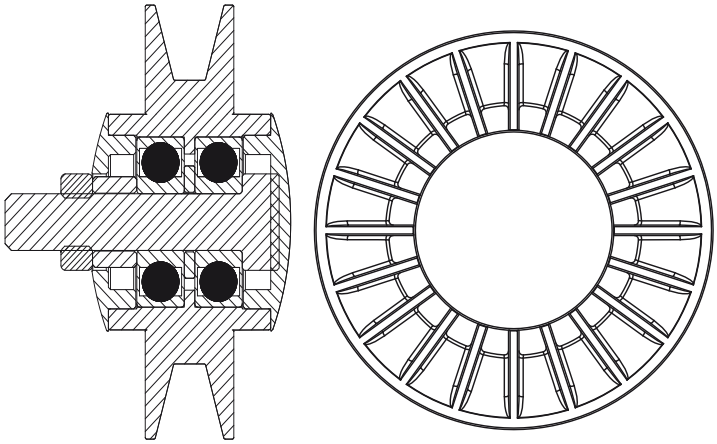

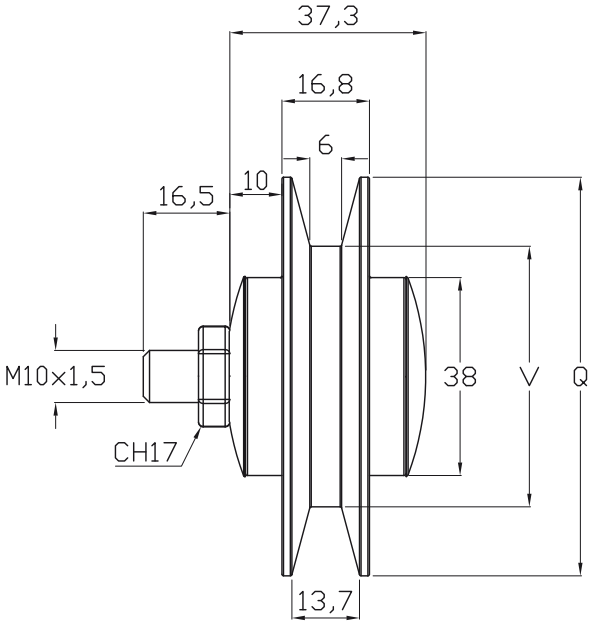

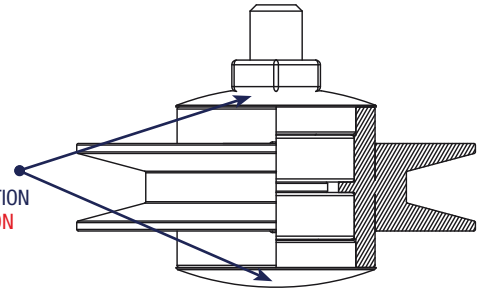

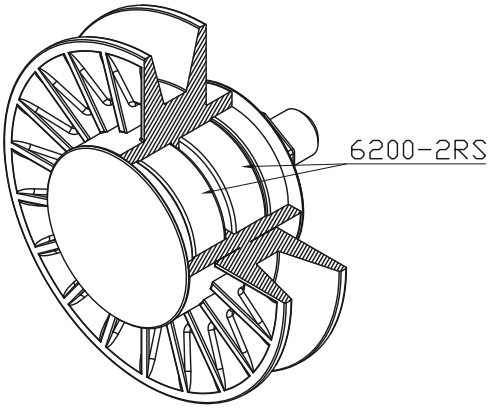

PUG	*NY*
PULEGGIA A/SPA	*NYLON*
PULLEY A/SPA	*NYLON*
POULIE A/SPA	*NYLON*
POLEA A/SPA	*NAILON*

Su richiesta pulegge folli in altri materiali o dimensioni.
On request, the belt tensioning rollers can be supplied in different materials or dimensions.
Possibilité de galets de tension dans d'autres matériaux ou dimensions sur commande.
A petición, **poleas locas** en otros materiales o dimensiones.

COD	Q (Ø)	V (Ø)	KG	COPPIA DI SERRAGGIO / SCREWING UP COUPLE / PAR DE APRIETE / COUPLE DE SERRAGE
PUG3	76,5	50	0,165	25Nm
PUG4	102	75,4	0,188	25Nm

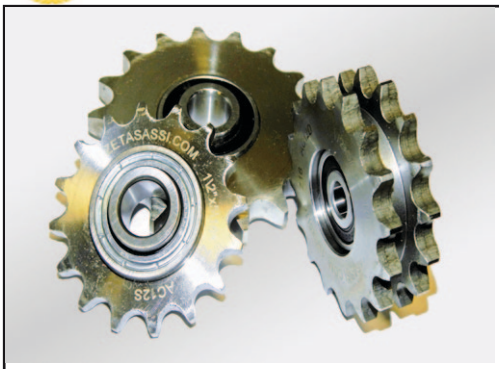

AC

PIGNONI TENDICATENA
IDLER SPROCKETS
PIGNONS TENDEURS
PIÑONES TENSORES

Made in Italy ZETASASSI® Parma ITALY

Su richiesta: dentature, cuscinetti, differenti.
On request, different teeth, bearings, can be supplied.
Autres dentures, coussinets, possibles sur commande.
A petición: dentados, rodamientos, diferentes.

Su richiesta in acciaio zincato
On request galvanized steel
Sur demande acier galvanisé
A petición, de acero galvanizado

Range
-20°+120°C

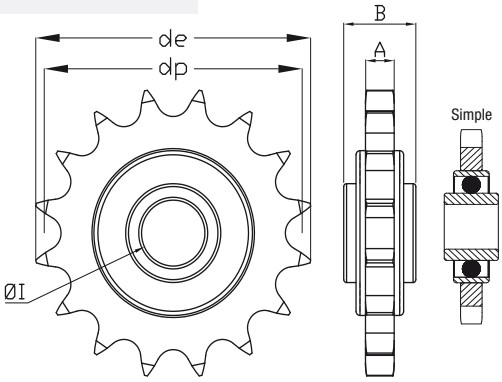

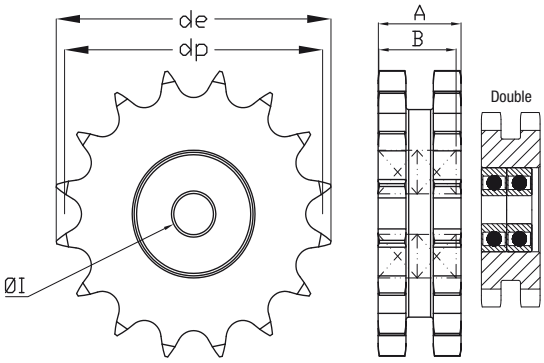

KIT

COD	A	B	C	M
KIT1	35	16	16	12x1,75
KIT2	40	17,5	19,5	12x1,75

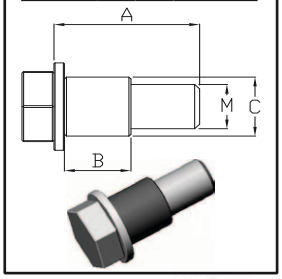

ACCIAIO C45 - STEEL C45 - ACIER C45 - ACERO C45												
CATENA / CHAIN / CADENA / CHAINE	COD	PASSO CATENA / CHAIN PITCH / PASO DE LA CADENA / PAS DE LA CHAÎNE		DENTI / TEETH / DIENTES / DENTS	de	dp	A	B	ØI	Cuscinetto / Bearings / Roulements / Rodamientos	Kg	COPPIA DI SERRAGGIO / SCREWING UP COUPLE / PAR DE APRIETE / COUPLE DE SERRAGE
SIMPLE	AC38S	3/8" x 7/32"	06B1	21	68	63,9	5,3	18,3	16 +0.26 +0.13	203 KRR AH02	0,145	45 Nm
	AC12SZ14	1/2" x 5/16"	08B1	14	61,8	57,07	7,2	18,3	16 +0.26 +0.13		0,16	45 Nm
	AC12S	1/2" x 5/16"	08B1	16	69,5	65,1	7,2	18,3	16 +0.26 +0.13		0,17	45 Nm
	AC12SZ18	1/2" x 5/16"	08B1	18	77,8	73,14	7.2	18,3	16 +0.26 +0.13		0,19	45 Nm
	AC58S	5/8" x 3/8"	10B1	17	93	86,39	9,1	18,3	16 +0.26 +0.13		0,365	45 Nm
	AC34SZ13	3/4" x 7/16"	12B1	13	87,5	79,59	11,1	18,3	16 +0.26 +0.13		0,43	45 Nm
	AC34S	3/4" x 7/16"	12B1	15	99,8	91,63	11,1	18,3	16 +0.26 +0.13		0,475	45 Nm
	AC1S	1" x 17 mm	16B1	12	109	98,14	16,2	17,7	20 +0 -0.01	204 KRR	0,73	45 Nm
	AC114S	1"1/4 x 3/4"	20B1	9	108	92,84	18,5	17,7	20 +0 -0.01		0,7	45 Nm
	AC112S	1"1/2 x 1"	24B1	9	126,4	111,4	24,1	17,7	20 +0 -0.01		1,24	45 Nm
	AC134S	1"3/4 x 1"1/4	28B1	9	148,4	129,96	29,4	17,7	20 +0 -0.01		2,25	45 Nm
	DENTI TEMPRATI-HARDENED TEETH-DENTS TREMPÉES-DIENTES TEMPLADOS											
	AC38STE	3/8" x 7/32"	06B1	21	68	63,9	5,3	18,3	16 +0.26 +0.13	203 KRR AH02	0,145	45 Nm
	AC12STE	1/2" x 5/16"	08B1	16	69,5	65,1	7,2	18,3	16 +0.26 +0.13		0,17	45 Nm
	AC58STE	5/8" x 3/8"	10B1	17	93	86,39	9,1	18,3	16 +0.26 +0.13		0,365	45 Nm
	AC34STE	3/4" x 7/16"	12B1	15	99,8	91,63	11,1	18,3	16 +0.26 +0.13		0,475	45 Nm
	AC1STE	1" x 17 mm	16B1	12	109	98,14	16,2	17,7	20 +0 -0.01	204 KRR	0,73	45 Nm
ACCIAIO C45 - STEEL C45 - ACIER C45 - ACERO C45												
DOUBLE	AC38D	3/8" x 7/32"	06B2	21	68	63,9	15,4	18	10 +0 -0.01	N°2 6200-2RS	0,32	38 Nm
	AC12D	1/2" x 5/16"	08B2	16	69,5	65,1	21	18	10 +0 -0.01		0,38	38 Nm
	AC58D	5/8" x 3/8"	10B2	17	93	86,39	25,5	20	12 +0 -0.01	N°2 6201-2RS	0,87	45 Nm
	AC34D	3/4" x 7/16"	12B2	15	99,8	91,63	30,3	24	12 +0 -0.01	N°2 6301-2RS	1,11	45 Nm

ACCIAIO INOSSIDABILE - STAINLESS STEEL - ACIER INOXYDABLE - ACERO INOXIDABLE												
CATENA / CHAIN / CADENA / CHAINE	COD	PASSO CATENA / CHAIN PITCH / PASO DE LA CADENA / PAS DE LA CHAÎNE		DENTI / TEETH / DIENTES / DENTS	de	dp	A	B	ØI	Cuscinetto / Bearings / Roulements / Rodamientos	Kg	COPPIA DI SERRAGGIO / SCREWING UP COUPLE / PAR DE APRIETE / COUPLE DE SERRAGE
SIMPLE	AC38SINOX	3/8" x 7/32"	06B1	21	68	63,9	5,3	18,3	16 +0.26 +0.13	203 K2RS AH02 ss	0,145	35 Nm
	AC12SINOX	1/2" x 5/16"	08B1	16	69,5	65,1	7,2	18,3	16 +0.26 +0.13		0,17	35 Nm
	AC58SINOX	5/8" x 3/8"	10B1	17	93	86,39	9,1	18,3	16 +0.26 +0.13		0,365	35 Nm
	AC34SINOX	3/4" x 7/16"	12B1	15	99,8	91,63	11,1	18,3	16 +0.26 +0.13		0,475	35 Nm
	AC1SINOX	1" x 17 mm	16B1	12	109	98,14	16,2	17,7	20 +0 -0.01	204 K2RS ss	0,73	35 Nm

HR

STAFFA SUPPORTO PIGNONI TENDICATENA
SPROCKET BRACKET
BRIDE DE SUPPORT POUR PIGNONS
ESTRIBO DE SOPORTE PIÑONES TENSORES DE CADENA

Staffa di supporto in acciaio zincato, fornita di pignone tendicatena folle e cuscinetti a doppia schermatura.
Supporting bracket in galvanized steel supplied with idle chain tensioner pinion and bearings with double shielded.
Étrier de support en acier galvanisé, livré avec pignon tendeur de chaîne libre et roulements à double blindage.
Estribo de soporte de acero galvanizado, dotado de piñón tensor de cadena y rodamientos con doble blindaje.

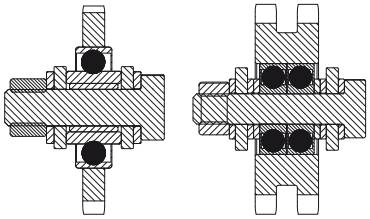

Range
-20°+120°C

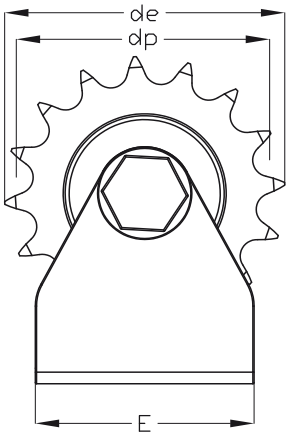

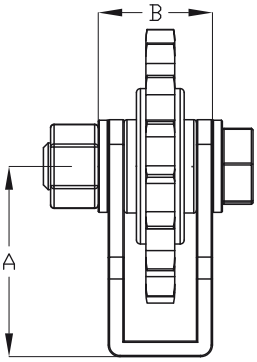

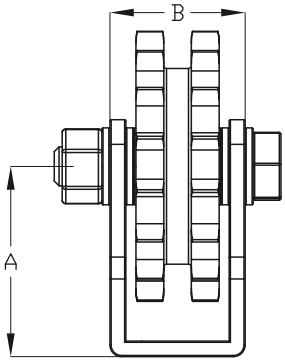

Su richiesta: dentature, cuscinetti, differenti.
On request, different teeth, bearings, can be supplied.
Autres dentures, coussinets, possibles sur commande.
A petición: dentados, rodamientos, diferentes.

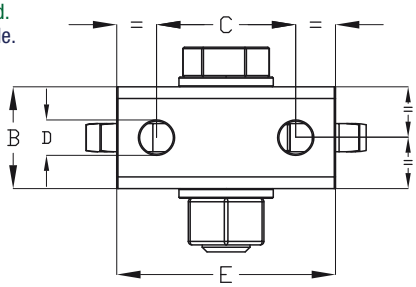

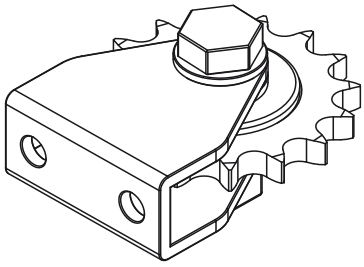

Su richiesta in acciaio zincato
On request galvanized steel
Sur demande acier galvanisé
A petición, de acero galvanizado

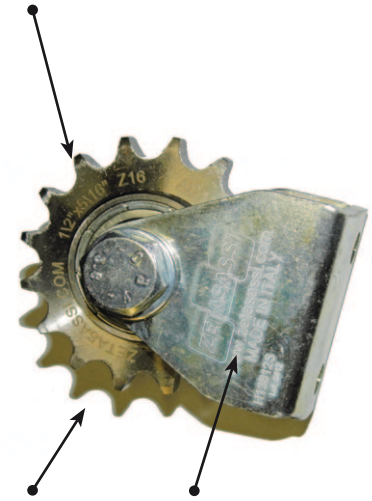

Acciaio C45
Steel C45
Acier C45
Acero C45

Acciaio zincato
Galvanized steel
Acier galvanisé
Acero galvanizado

COD	PASSO CATENA / CHAIN PITCH / PASO DE LA CADENA / PAS DE LA CHAÎNE		DENTI / TEETH / DIENTES / DENTS	de	dp	Cuscinetto / Bearings / Roulements / Rodamientos	A	B	C	ØD	E	Kg
HR138S	3/8" x 7/32"	06B1	21	68	63,9	203 KRR AH02	49	26,2	35	8,5	55	0,41
HR138D		06B2				N°2= 6200 2RS		34				0,55
HR112SZ14	1/2" x 5/16"	08B1	14	61,8	57,07	203 KRR AH02		26,2				0,42
HR112S		08B1	16	69,5	65,1	203 KRR AH02		26,2				0,43
HR112D		08B2				N°2= 6200 2RS		34				0,63
HR258S	5/8" x 3/8"	10B1	17	93	86,39	203 KRR AH02	68	26,2	46	10,5	70	0,74
HR258D		10B2				N°2= 6201 2RS		44				1,37
HR234SZ13	3/4" x 7/16"	12B1	13	87,5	79,59	203 KRR AH02		26,2				0,84
HR234S		12B1	15	99,8	91,63	203 KRR AH02		26,2				0,85
HR234D		12B2				N°2= 6301 2RS		44				1,63
HR31S	1" x 17 mm	16B1	12	109	98,14	204 KRR	75	32,6	53	12,5	80	1,37
HR3114S	1"1/4 x 3/4"	20B1	9	108	92,84	204 KRR		32,6				1,34
DENTI TEMPRATI-HARDENED TEETH-DENTS TREMPÉES-DIENTES TEMPLADOS												
HR138STE	3/8" x 7/32"	06B1	21	68	63,9	203 KRR AH02	49	26,2	35	8,5	55	0,41
HR112STE	1/2" x 5/16"	08B1	16	69,5	65,1	203 KRR AH02	49	26,2	35	8,5	55	0,43
HR258STE	5/8" x 3/8"	10B1	17	93	86,39	203 KRR AH02	68	26,2	46	10,5	70	0,74
HR234STE	3/4" x 7/16"	12B1	15	99,8	91,63	203 KRR AH02	68	26,2	46	10,5	70	0,85
HR31STE	1" x 17 mm	16B1	12	109	98,14	204 KRR	75	32,6	53	12,5	80	1,37

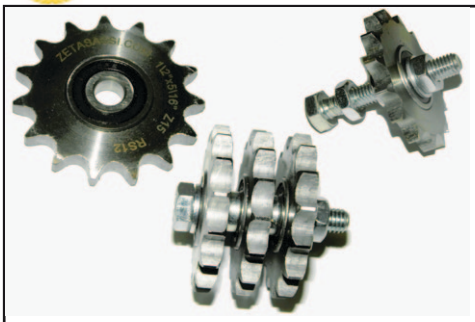

RS-RD-RT

PIGNONI TENDICATENA
IDLER SPROCKETS
PIGNONS TENDEURS
PIÑONES TENSORES

Su richiesta in acciaio zincato
On request galvanized steel
Sur demande acier galvanisé
A petición, de acero galvanizado

Made in Italy ZETASASSI® Parma ITALY

Su richiesta: dentature, cuscinetti, differenti.
On request, different teeth, bearings, can be supplied.
Autres dentures, coussinets, possibles sur commande.
A petición: dentados, rodamientos, diferentes.

Range -20°+120°C

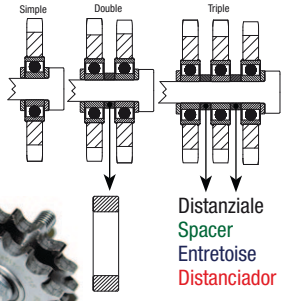

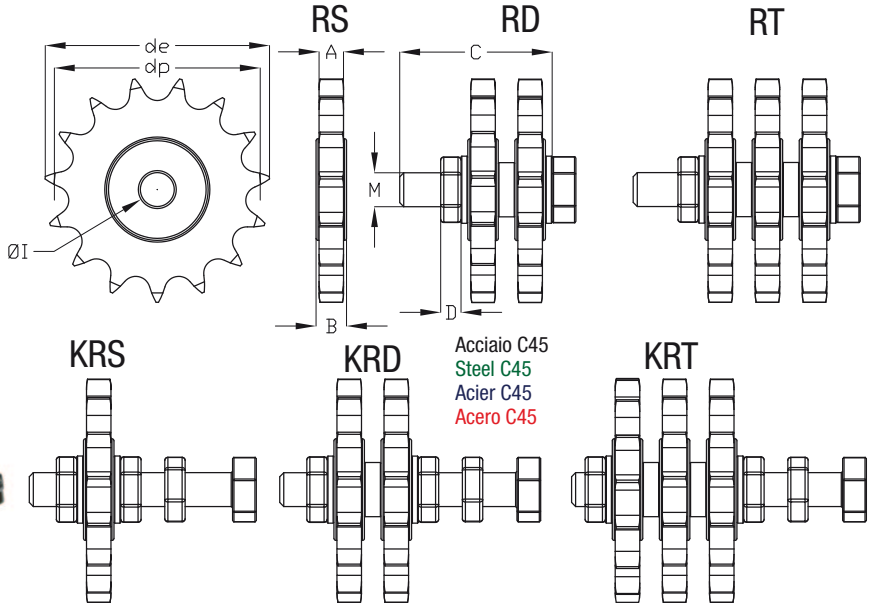

CATENA / CHAIN / CADENA / CHAINE	COD	PASSO CATENA / CHAIN PITCH / PASO DE LA CADENA / PAS DE LA CHAÎNE		DENTI / TEETH / DIENTES / DENTES	de	dp	A	B	C	D	M	ØI	Cuscinetto / Bearings / Roulements / Rodamientos	Kg	COPPIA DI SERRAGGIO / SCREWING UP COUPLE / PAR DE APRIETE / COUPLE DE SERRAGE
3\8"	RS38	3\8" X 7\32"	06B1	15	49,3	45,81	5,3	9	X	X	X	10 +0 -0.01	6200 2RS	0,06	38 Nm
	RD38		06B2						40	6	M10x1,5			0,17	
	RT38		06B3						50					0,23	
	KRS38M10X55		06B1						55					0,13	
	KRD38M10X55		06B2						55					0,19	
	KRT38M10X70		06B3						70					0,26	
1\2"	RS12	1\2" X 5\16"	08B1	15	65,5	61,09	7,2	9	X	X	X	10 +0 -0.01	6200 2RS	0,14	38 Nm
	RD12		08B2						45	6	M10x1,5			0,32	
	RT12		08B3						60					0,46	
	KRS12M10X60		08B1						60					0,19	
	KRD12M10X70		08B2						70					0,33	
	KRT12M10X80		08B3						80					0,49	
5\8"	RS58	5\8" X 3\8"	10B1	15	83	76,36	9,1	12	X	X	X	12 +0 -0.01	6301 2RS	0,27	45 Nm
	RD58		10B2						50	7	M12x1,75			0,62	
	RT58		10B3						70					0,91	
	KRS58M12X70		10B1						70					0,36	
	KRD58M12X80		10B2						80					0,65	
	KRT58M12X90		10B3						90					0,93	
3\4"	RS34	3\4" X 7\16"	12B1	15	99,8	91,63	11,1	12	X	X	X	12 +0 -0.01	6301 2RS	0,47	45 Nm
	RD34		12B2						55	7	M12x1,75			1,04	
	RT34		12B3						75					1,53	
	KRS34M12X80		12B1						80					0,57	
	KRD34M12X90		12B2						90					1,08	
	KRT34M12X90		12B3						90					1,56	
1"	RS1	1" X17mm	16B1	13	117	106,12	16,2	15	X	X	X	20 +0 -0.01	6304 2RS	0,865	45 Nm
	RD1		16B2	12	109	98,14	16,2	17,7	75	7	M12x1,75		204 KRR2	1,625	
	RT1		16B3						110				204 KRR2	2,427	
1"¼	RD114	1"¼ X 3\4"	20B2	9	108	92,84	18,2	17,7	80	7	M12x1,75	20 +0 -0.01	204 K RR2	1,575	45 Nm
1"½	RD112	1"½ X 1"	24B2	9	126,4	111,4	23,6	17,7	100	7	M12x1,75	20 +0 -0.01	204 K RR2	2,706	45 Nm
1"¾	RD134	1"¾ X 1"¼	28B2	9	148,4	129,96	28,8	17,7	110	7	M12x1,75	20 +0 -0.01	204 K RR2	4,746	45 Nm

- LIMITATORI DI COPPIA A FRIZIONE –LF
- LIMITATORI DI COPPIA CON SEGNALATORE DI SLITTAMENTO-LFSL
- LIMITATORI DI COPPIA A FRIZIONE ASSIALE CON GIUTO A CATENA -LFG

I limitatori di coppia ZETASASSI® nati 1982, sono dispositivi di sicurezza affidabili e di elevata qualità. Vengono utilizzati per proteggere le parti di comando da carichi eccessivi che possono danneggiare i vari organi di trasmissione, infatti il loro utilizzo è fondamentale dove ci sia la necessità di una protezione efficace dai sovraccarichi.
Trasmettono, nel funzionamento normale, la coppia necessaria e slittano quando sovraccaricati. La precisa regolazione della coppia viene effettuata semplicemente avvitando la ghiera di regolazione. Nel caso in cui la coppia ecceda il limite prestabilito la parte di comando viene automaticamente disinserita dalla parte condotta.
Tutti i limitatori di coppia ZETASASSI® utilizzano materiali di frizione con assenza di amianto, spinti da molle a tazza e regolate da una ghiera, che permette di registrare i carichi di coppia.
I limitatori di coppia LF possono essere forniti con e senza corona centrale, posso essere forniti anche con pulegge e/o ruote di trasmissione non presenti a catalogo.
I limitatori di coppia LF-SL sono forniti di dispositivo meccanico di slittamento, che segnala quando la coppia da trasmettere supera il valore impostato. In caso di sovraccarico un meccanismo a sfere provoca lo spostamento di un anello, che a sua volta può segnalare ad un fine corsa o a un sensore di prossimità il sovraccarico. Una volta eliminata la causa del sovraccarico e quindi dello slittamento del limitatore, non è necessario egire sul limitatore, che invece riarmerà il meccanismo del segnalatore e automaticamente riporterà l'anello nella posizione iniziale, il tutto subito dopo la ripartenza della trasmissione.
I limitatori di coppia con giunto assiale LFG sono forniti di una corona che viene inserita nel limitatore e un pignone, vengono poi accoppiati da una catena doppia. Questo permette di trasmettere assialmente (due perni sullo stesso asse) il moto, in più grazie alla funzione del limitatore avere la protezione da sovraccarichi.
Anche sul modello LFG è disponibile il dispositivo meccanico di slittamento LFG-SL.
Per i mozzi, pignoni, corone viene utilizzato materiale C40/C45, e vengono lavorate direttamente nella nostra officina, con nostri CNC, questo permette un altissimo controllo qualità. Il resto dei materiali utilizzati, come, molle, ghiere, e dischi di frizione, sono costruiti in Italia da nostri storici fornitori.
Posso essere forniti gia forati e con chiavetta di trascinamento.
Tutti i materiali, mozzi, flange, ghiere,corone, pignoni, ecc. Sono protetti da zincatura. N.B.: Interruttori non inclusi.

- CLUTCH TORQUE LIMITERS –LF
- TORQUE LIMITERS WITH SLIP SIGNALING MECHANISM -LFSL
- AXIAL CLUTCH TORQUE LIMITERS WITH CHAIN JOINT -LFG

ZETASASSI® started producing torque limiters in 1982. They are high quality, reliable safety devices. They are used to protect the controlling parts from overloads that could damage the various transmission components. Their use is actually essential where there is a need to ensure effective overload protection.
Under normal working conditions, they transmit the necessary torque, but slip when overloaded. Accurate adjustment of the torque is made simply by turning the adjustment nut. If the torque exceeds the set limit, the control part is automatically disconnected from the driven part.
All ZETASASSI® torque limiters use asbestos-free friction materials, driven by belleville washers and regulated by a lockring that serves to regulate the torque loads.
The LF torque limiters can be supplied with or without the central plate wheel, and can also be supplied with transmission pulleys and/or transmission wheels not shown in the catalogue.
The LF-SL model torque limiters are equipped with a mechanical slipping device that signals when the torque to transmit exceeds the set value. In case of overload, a ball mechanism causes the movement of a ring which, in turn, can signal the overload to a limit switch or proximity sensor. After eliminating the cause of the overload and thus of the limiter slippage, it is not necessary to act on the limiter, which will simply reset the signal mechanism and automatically return the ring to its initial position immediately after the transmission resumes work.
LFG torque limiters with axial joint are supplied with a crown that is inserted in the limiter, and a pinion. The two are then coupled by a duplex chain. This permits axial motion transmission (two rods on the same axis) and at the same time - thanks to the torque limiter - ensures protection from overloads.
The LFG model is also available with the mechanical slip device LFG-SL
The hubs, pinions and crowns are made using C40/C45 material, and are machined directly in our workshop with our CNC machinery, with very high quality control. The rest of the materials used, such as springs, lockrings and clutch disks, are made in Italy by our established suppliers. They can be supplied already drilled and with drive keyway.
All materials: hubs, flanges, lockrings, pinions, etc., are protected by galvanization.
Note: Switches are not included.

- LIMITEURS DE COUPLE À FRICTION – LF
- LIMITEURS DE COUPLE AVEC CONTROLEUR DE GLISSEMENT - LFSL
- LIMITEURS DE COUPLE À FRICTION AXIALE AVEC ACCOUPLEMENT À CHAÎNE - LFG

Les limiteurs de couple ZETASASSI®, nés en 1982, sont des dispositifs de sécurité fiables et de haute qualité. Ils sont utilisés pour protéger les pièces d'entraînement des charges excessives qui pourraient endommager les différents organes de transmission, en effet leur utilisation est essentielle lorsqu'on a besoin d'une protection efficace contre les surcharges.
Ils transmettent, en fonctionnement normal, le couple requis et glissent en cas de surcharge. Le réglage précis du couple est effectué simplement en tournant la bague de réglage. Si le couple excède la limite prédéfinie la pièce d'entraînement est automatiquement déconnectée de la pièce entraînée.
Tous les limiteurs de couple ZETASASSI® utilisent des matériaux de friction sans amiante, poussés par des ressorts à godet et régulés par une bague qui permet de régler le couple.
Les limiteurs de couple LF peuvent être fournis avec ou sans couronne centrale, ils peuvent également être fournis avec poulies et/ou roues de transmission hors catalogue.
Les limiteurs de couple LF-SL sont équipés d'un dispositif mécanique de glissement qui indique quand le couple à transmettre est supérieur à la valeur programmée. En cas de surcharge, un mécanisme à billes provoque le déplacement d'un anneau qui, à son tour, peut envoyer un signal de surcharge à un fin de course ou à un capteur de proximité. Une fois éliminée la cause de la surcharge et donc le glissement du limiteur, il n'est pas nécessaire d'agir sur le limiteur qui, au contraire, réarmera le mécanisme du contrôleur et reportera automatiquement la bague dans la position initiale, le tout immédiatement après le redémarrage de la transmission.
Les limiteurs de couple avec accouplement axial LFG sont fournis avec une couronne qui est introduite dans le limiteur et un pignon, qui sont couplés avec une double chaîne. Il est ainsi possible de transmettre le mouvement axialement (deux tiges sur le même axe) et, grâce à la fonction du limiteur, d'être protégé contre les surcharges.
Le dispositif mécanique de glissement LFG-SL est également disponible sur le modèle LFG.
Les moyeux, pignons, couronnes sont en C40/C45 et sont usinés directement dans nos ateliers, avec nos CNC. Cela nous permet un contrôle de qualité très élevé. Le reste des composants tels que les ressorts, les bagues et les plateaux à friction sont fabriqués en Italie par nos fournisseurs.
Ils peuvent être fournis déjà percés et avec clavette d'entraînement
Tous les composants tels que les moyeux, les brides, les bagues, les couronnes, les pignons, etc.. sont galvanisés. N.B. : Interrupteurs non inclus.

- LIMITADORES DE PAR DE EMBRAGUE - LF
- LIMITADORES DE PAR CON INDICADOR DE DESLIZAMIENTO - LFSL
- LIMITADORES DE PAR DE EMBRAGUE AXIAL CON UNIÓN DE CADENA - LFG

Los limitadores de par ZETASASSI®, creados en 1982, son dispositivos de seguridad fiables y de alta calidad. Se utilizan para proteger las partes de mando de cargas excesivas que pueden dañar los distintos órganos de transmisión; de hecho, su utilización es fundamental donde exista la necesidad de una protección eficaz ante las sobrecargas.
En el funcionamiento normal, transmiten el par necesario y patinan cuando están sobrecargados. La regulación precisa del par se efectúa simplemente apretando la virola de reglaje. En caso de que el par exceda el límite preestablecido, la parte de mando es desconectada automáticamente por la parte conducida.
Todos los limitadores de par ZETASASSI® utilizan materiales de fricción exentos de amianto, empujados por arandelas Belleville y regulados por una virola, que permite ajustar las cargas de par.
Los limitadores de par LF pueden ser suministrados con corona central y sin ella, y pueden suministrarse también con poleas y/o ruedas de transmisión no presentes en el catálogo.
Los limitadores de par LF-SL están dotados de dispositivo mecánico de deslizamiento, que señala cuándo el par a transmitir supera el valor configurado. En caso de sobrecarga, un mecanismo de bolas provoca el desplazamiento de un anillo, que a su vez puede señalar la sobrecarga a un final de carrera o a un sensor de proximidad. Una vez eliminada la causa de la sobrecarga y, por tanto, del deslizamiento del limitador, no es necesario realizar ninguna acción sobre dicho limitador, pero éste rearmará el mecanismo del indicador y automáticamente volverá a poner el anillo en la posición inicial, todo ello inmediatamente después de la nueva puesta en marcha de la transmisión.
Los limitadores de par con junta axial LFG están dotados de una corona que es insertada en el limitador y un piñón, y después son acoplados por una cadena doble. Esto permite transmitir axialmente (dos pasadores en el mismo eje) el movimiento; además, gracias a la función del limitador, es posible tener la protección ante sobrecargas.
También en el modelo LFG está disponible el dispositivo mecánico de deslizamiento LFG-SL.
Para los bujes, piñones, coronas se utiliza material C40/C45, y se mecanizan directamente en nuestro taller, con nuestros CNC; esto permite un altísimo control de calidad. El resto de materiales utilizados, como muelles, virolas y discos de embrague, son construidos en Italia por nuestros proveedores históricos.
Pueden ser suministrados ya perforados y con chaveta de arrastre.
Todos los materiales, bujes, bridas, virolas, coronas, piñones, etc. están protegidos con galvanizado. NOTA: Interruptores no incluidos.

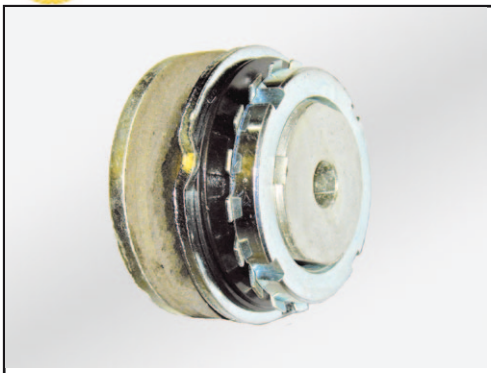

LF

32-50-70-90-115-140-170

LIMITATORI DI COPPIA A FRIZIONE
CLUTCH TORQUE LIMITER
LIMITEURS DE COUPLE À FRICTION
LIMITADORES DE PAR DE EMBRAGUE

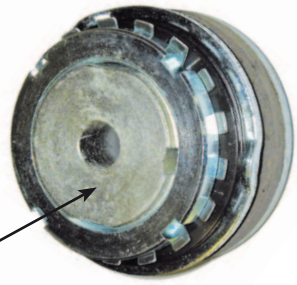

LF 32

A richiesta coppie differenti e lavorazioni a disegno.
On request, different torques and processes to drawings.
Sur demande possibilité de couples et d'usinages personnalisés.
A petición, pares diferentes y mecanizados sobre diseño.

Assenza di amianto.
Asbestos-free.
Garantis sans amiante.
Ausencia de amianto.

Acciaio C45 zincato
Galvanized steel C45
Acier C45 galvanisé
Acero C45 galvanizado

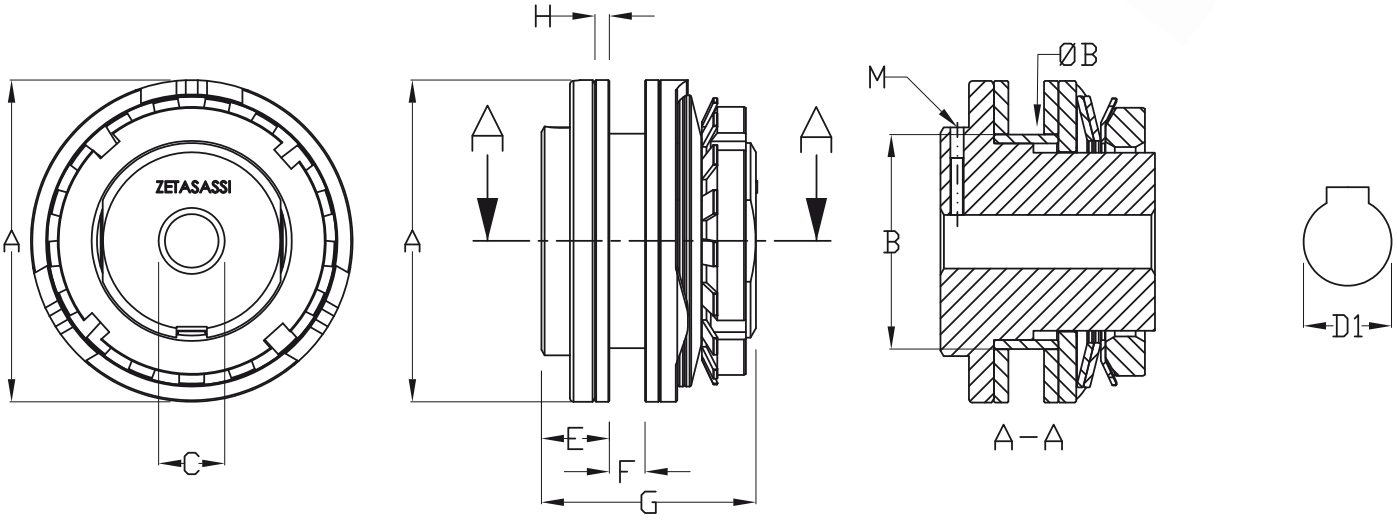

COD	COPPIA MAX / MAX TORQUE / COUPLE MAX / PAR MAX	A	B	C*	D1 ØMAX	E	F min	F max	G	H	M	Kg
LF32	12**(Nm)	32	20 h8	5*	10	10	3	5,5	34	3	M4x0,7	0,124
LF50	30 (Nm)	50	35 h8	8*	20	12	3	6	36	3	M5x0,8	0,326
LF50UN	15 (Nm)	50	35 h8	8*	20	12	3	6	36	3	M5x0,8	0,322
LF70	100 (Nm)	70	45 h8	10*	25	17	4	10	55	4	M6x1	0,924
LF70UN	50 (Nm)	70	45 h8	10*	25	17	4	10	55	4	M6x1	0,908
LF90	200 (Nm)	90	60 h8	15*	35	19	5	12	60	4	M6x1	1,668
LF90UN	100 (Nm)	90	60 h8	15*	35	19	5	12	60	4	M6x1	1,627
LF115	400 (Nm)	115	72 h8	20*	45	21	6	15	70	4	M8x1,25	2,973
LF115UN	200 (Nm)	115	72 h8	20*	45	21	6	15	70	4	M8x1,25	2,877
LF140	800 (Nm)	140	85 h8	25*	55	24	6	16	80	5	M8x1,25	4,697
LF140UN	400 (Nm)	140	85 h8	25*	55	24	6	16	80	5	M8x1,25	4,51
LF170	1400 (Nm)	170	100 h8	30*	65	29	8	20	95	5	M10x1,5	8,39
LF170UN	700 (Nm)	170	100 h8	30*	65	29	8	20	95	5	M10x1,5	7,98

*** CON UNA MOLLA (6Nm) / ONE SPRING (6Nm) / UN RESSORT (6Nm)/ UN MUELLE (6Nm)*

**FORO STANDARD (GREZZO) / ROW STANDARD HOLE / TROU PILOTE STANDARD / AGUJERO ESTÁNDAR (BRUTO)*

D1

A richiesta si eseguono fori e chiavette.
On demand we produce bores and keyways.
Sur demande possibilité de clavettes et forages.
A petición se realizan agujeros y chavetas.

LF COR

50-70-90-115-140-170

LIMITATORI DI COPPIA CON CORONA
TORQUE LIMITERS WITH PLATE WHEEL
LIMITEURS DE COUPLE AVEC COURONNE
LIMITADORES DE PAR CON CORONA

A richiesta coppie differenti e lavorazioni a disegno.
On request, different torques and processes to drawings.
Sur demande possibilité de couples et d'usinages personnalisés.
A petición, pares diferentes y mecanizados sobre diseño.

Acciaio C45 zincato
Galvanized steel C45
Acier C45 galvanisé
Acero C45 galvanizado

Assenza di amianto.
Asbestos-free.
Garantis sans amiante.
Ausencia de amianto.

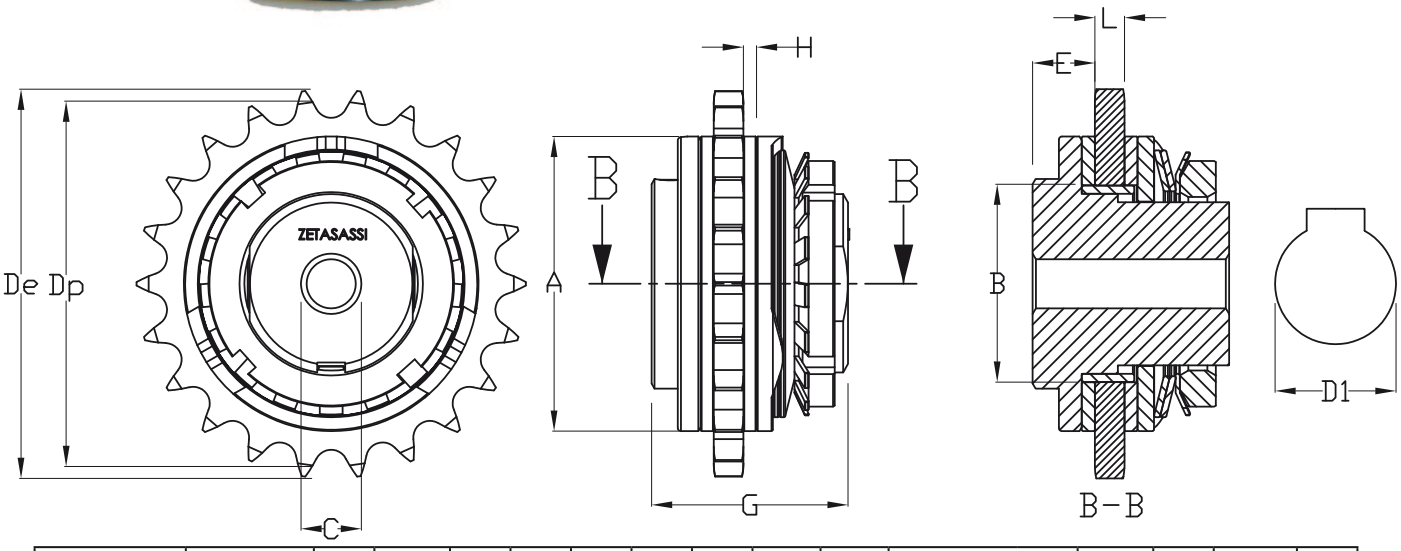

COD	COPPIA MAX / MAX TORQUE / COUPLE MAX / PAR MAX	A	B	C*	D1 ØMAX	E	G	H	Dp	De	PASSO CATENA / CHAIN PITCH / PASO DE LA CADENA / PAS DE LA CHAÎNE		DENTI / TEETH / DIENTES / DENTES	L	M	Kg
LF5038Z22	30 (Nm)	50	35 h8	8*	20	12	36	3	66,93	71	3\8" X 7\32"	06B1	22	5,2	M5x0,8	0,416
LF5038Z22UN	15 (Nm)	50	35 h8	8*	20	12	36	3	66,93	71	3\8" X 7\32"	06B1	22	5,2	M5x0,8	0,412
LF7012Z22	100 (Nm)	70	45 h8	10*	25	17	55	4	89,24	93,8	1\2" X 5\16"	08B1	22	7	M6x1	1,149
LF7012Z22UN	50 (Nm)	70	45 h8	10*	25	17	55	4	89,24	93,8	1\2" X 5\16"	08B1	22	7	M6x1	1,133
LF9058Z22	200 (Nm)	90	60 h8	15*	35	19	60	4	111,55	118	5\8" X 3\8"	10B1	22	9	M6x1	2,093
LF9058Z22UN	100 (Nm)	90	60 h8	15*	35	19	60	4	111,55	118	5\8" X 3\8"	10B1	22	9	M6x1	2,052
LF11534Z24	400 (Nm)	115	72 h8	20*	45	21	70	4	145,94	153,9	3\4" X 7\16"	12B1	24	10,8	M8x1,25	3,933
LF11534Z24UN	200 (Nm)	115	72 h8	20*	45	21	70	4	145,94	153,9	3\4" X 7\16"	12B1	24	10,8	M8x1,25	3,837
LF1401Z22	800 (Nm)	140	85 h8	25*	55	24	80	5	178,48	189,3	1" X17mm	16B1	22	15,8	M8x1,25	6,85
LF1401Z22UN	400 (Nm)	140	85 h8	25*	55	24	80	5	178,48	189,3	1" X17mm	16B1	22	15,8	M8x1,25	6,663
LF170114Z20	1400 (Nm)	170	100 h8	30*	65	29	95	5	202,98	218,1	1"¼ X 3\4"	20B1	20	18,5	M10x1,5	11,45
LF170114Z20UN	700 (Nm)	170	100 h8	30*	65	29	95	5	202,98	218,1	1"¼ X 3\4"	20B1	20	18,5	M10x1,5	11,04

*FORO STANDARD (GREZZO) / ROW STANDARD HOLE / TROU PILOTE STANDARD / AGUJERO ESTÁNDAR (BRUTO)

D1

A richiesta si eseguono fori e chiavette.
On demand we produce bores and keyways.
Sur demande possibilité de clavettes et forages.
A petición se realizan agujeros y chavetas.

LIMITATORI DI COPPIA A FRICTIONE
CLUTHC TORQUE LIMITER
LIMITEURS DE COUPLE À FRICTION
LIMITADORES DE PAR DE EMBRAGUE

LF 51-71

VERSIONE IN LEGA LEGGERA
TYPE EN ALLIAGE LEGER

LIGHT ALLOY TYPE
TIPO EN ALEACIÓN LIGERA

Made in Italy ZETASASSI® Parma ITALY

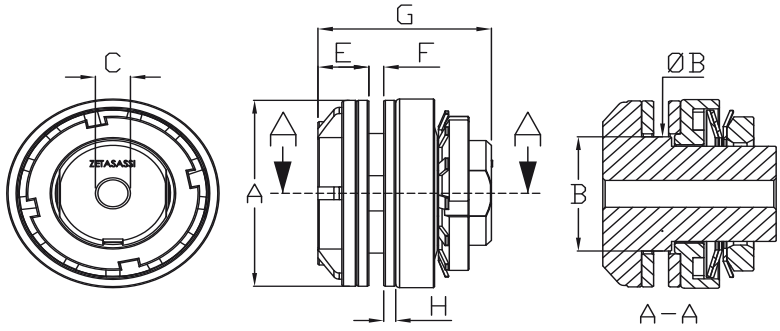

Assenza di amianto.
Asbestos-free.
Garantis sans amiante.
Ausencia de amianto.

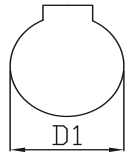

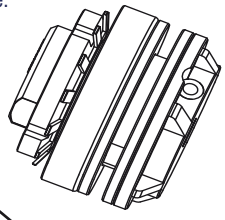

COD	COPPIA MAX / MAX TORQUE / COUPLE MAX / PAR MAX	A	B	C*	D1 ØMAX	E	F min	F max	G	H	M	Kg
LF51	30 (Nm)	50	35 R6	8,7*	20	12	3	6	38	3	M5x0,8	0,246
LF51UN	15 (Nm)	50	35 R6	8,7*	20	12	3	6	38	3	M5x0,8	0,242
LF71	100 (Nm)	70	45 R6	10,7*	25	17	4	10	58	4	M6X1	0,658
LF71UN	50 (Nm)	70	45 R6	10,7*	25	17	4	10	58	4	M6x1	0,642

*FORO STANDARD (GREZZO) / ROW STANDARD HOLE / TROU PILOTE STANDARD / AGUJERO ESTÁNDAR (BRUTO)

A richiesta si eseguono fori e chiavette.
On demand we produce bores and keyways.
Sur demande possibilité de clavettes et forages.
A petición se realizan agujeros y chavetas.

LF 51-71 COR

VERSIONE IN LEGA LEGGERA
TYPE EN ALLIAGE LEGER

LIGHT ALLOY TYPE
TIPO EN ALEACIÓN LIGERA

LIMITATORI DI COPPIA CON CORONA
TORQUE LIMITERS WITH PLATE WHEEL
LIMITEURS DE COUPLE AVEC COURONNE
LIMITADORES DE PAR CON CORONA

Assenza di amianto
Asbestos-free
Garantis sans amiante
Ausencia de amianto

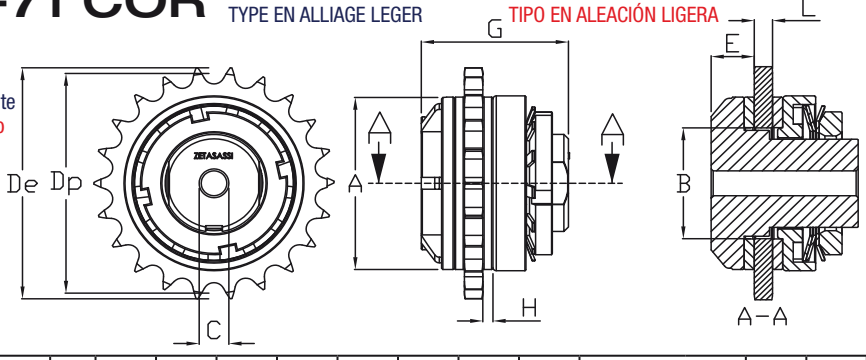

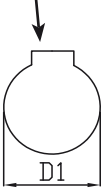

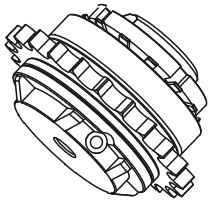

COD	COPPIA MAX / MAX TORQUE / COUPLE MAX / PAR MAX	A	B	C*	D1 ØMAX	E	G	H	Dp	De	PASSO CATENA / CHAIN PITCH / PASO DE LA CADENA / PAS DE LA CHAÎNE	DENTI / TEETH / DIENTES / DENTES	L	M	Kg
LF5138Z22	30 (Nm)	50	35 R6	8,7*	20	12	38	3	66,93	71	3\8" X 7\32" 06B1	22	5,2	M5x0,8	0,336
LF5138Z22UN	15 (Nm)	50	35 R6	8,7*	20	12	38	3	66,93	71	3\8" X 7\32" 06B1	22	5,2	M5x0,8	0,332
LF7112Z22	100 (Nm)	70	45 R6	10,7*	25	17	58	4	89,24	93,8	1\2" X 5\16" 08B1	22	7	M6X1	0,883
LF7112Z22UN	50 (Nm)	70	45 R6	10,7*	25	17	58	4	89,24	93,8	1\2" X 5\16" 08B1	22	7	M6x1	0,867

*FORO STANDARD (GREZZO) / ROW STANDARD HOLE / TROU PILOTE STANDARD / AGUJERO ESTÁNDAR (BRUTO)

LF 63-85

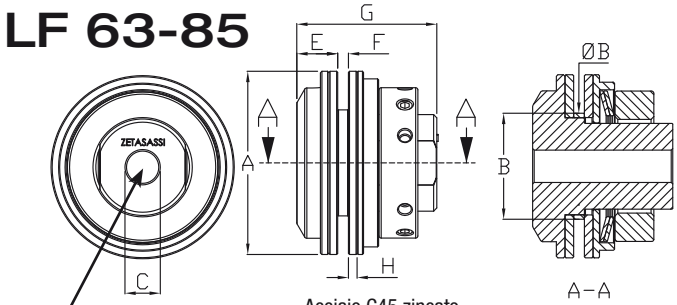

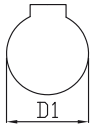

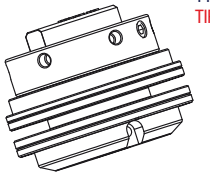

VERSIONE SPECIALE CON GHIERA NON COMMERCIALE
SPECIAL TYPE WITH NO STANDARD RING NUT
TYPE SPECIAL AVEC UNE BAGUE NON STANDARD
TIPO ESPECIAL CON CASQUILLO NO ESTÁNDAR

Assenza di amianto.
Asbestos-free.
Garantis sans amiante.
Ausencia de amianto.

Acciaio C45 zincato
Galvanized steel C45
Acier C45 galvanisé
Acero C45 galvanizado

COD	COPPIA MAX / MAX TORQUE / COUPLE MAX / PAR MAX	A	B	C*	D1 ØMAX	E	F min	F max	G	H	M	Kg
LF63	90 (Nm)	63	49,2 R6	10*	25	12	5	10	55	4	M5x0,8	0,838
LF63UN	40 (Nm)	63	49,2 R6	10*	25	12	5	10	55	4	M5x0,8	0,826
LF85	180 (Nm)	85	49,2 R6	15*	30	19	5	15	65	4	M6x1	1,538
LF85UN	90 (Nm)	85	49,2 R6	15*	30	19	5	15	65	4	M6x1	1,505

*FORO STANDARD (GREZZO) / ROW STANDARD HOLE / TROU PILOTE STANDARD / AGUJERO ESTÁNDAR (BRUTO)

A richiesta si eseguono fori e chiavette.
On demand we produce bores and keyways.
Sur demande possibilité de clavettes et forages.
A petición se realizan agujeros y chavetas.

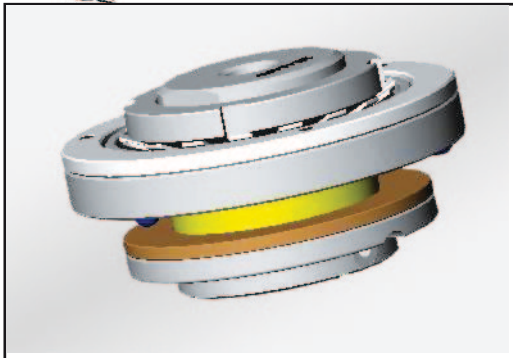

LFSL

50-70-90-115-140-170

Made in Italy ZETASASSI® Parma ITALY

LIMITATORI DI COPPIA CON SEGNALATORE DI SLITTAMENTO
TORQUE LIMITERS WITH SLIP SIGNALING MECHANISM
LIMITEURS DE COUPLE AVEC CONTROLEUR DE GLISSEMENT
LIMITADORES DE PAR CON INDICADOR DE DESLIZAMIENTO

Assenza di amianto.
Asbestos-free.
Garantis sans amiante.
Ausencia de amianto.

Acciaio C45 zincato
Galvanized steel C45
Acier C45 galvanisé
Acero C45 galvanizado

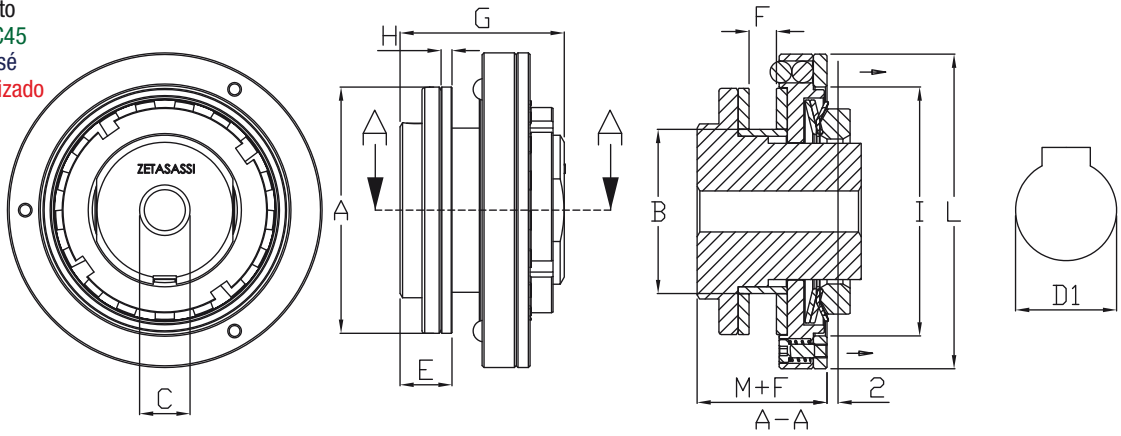

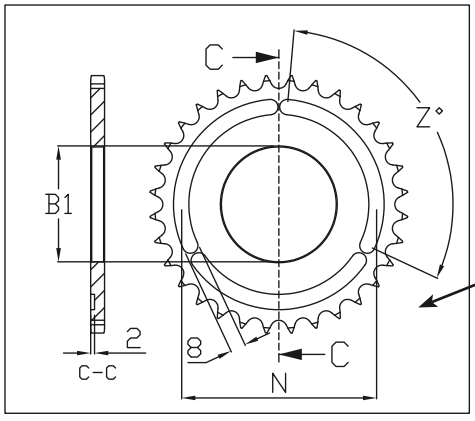

A richiesta coppie differenti e lavorazioni a disegno.
On request, different torques and processes to drawings.
Sur demande possibilité de couples et d'usinages personnalisés.
A petición, pares diferentes y mecanizados sobre diseño.

LAVORAZIONI DA ESEGUIRE PER IL MONTAGGIO DI FLANGE, CAMPANE, CORONE, PIGNONI,PULEGGE, RUOTE DI TRASCINAMENTO, ECC
PROCESSING TO BE DONE FOR THE APPLICATION OF FLANGES, BELLS, CROWNS, PINIONS, PULLEYS, DRIVE WHEELS, ETC.
USINAGES NÉCESSAIRES POUR LE MONTAGE DE BRIDES, DE CLOCHES, DE COURONNES, DE PIGNONS, DE POULIES, DE ROUES D'ENTRAÎNEMENT, ETC.
MECANIZADOS A EFECTUAR PARA EL MONTAJE DE BRIDAS, CAMPANAS, CORONAS, PIÑONES, POLEAS, RUEDAS DE ARRASTRE, ETC.

COD	COPPIA MAX / MAX TORQUE / COUPLE MAX / PAR MAX	A	B	C*	D1 ØMAX	E	F min	F max	G	H	I	L	M	B1 +0,07 +0,14	N	Z°	Kg
LFSL50	30 (Nm)	50	35 h8	8*	20	12	3	6	36	3	51	75	30	35	62	103°	0,593
LFSL50UN	15 (Nm)	50	35 h8	8*	20	12	3	6	36	3	51	75	30	35	62	103°	0,589
LFSL70	100 (Nm)	70	45 h8	10*	25	17	4	10	55	4	71	95	36	45	82	107°	1,287
LFSL70UN	50 (Nm)	70	45 h8	10*	25	17	4	10	55	4	71	95	36	45	82	107°	1,271
LFSL90	200 (Nm)	90	60 h8	15*	35	19	5	12	60	4	91	115	38	60	102	110°	2,11
LFSL90UN	100 (Nm)	90	60 h8	15*	35	19	5	12	60	4	91	115	38	60	102	110°	2,069
LFSL115	400 (Nm)	115	72 h8	20*	45	21	6	15	70	4	116	140	40	72	127	111°	3,612
LFSL115UN	200 (Nm)	115	72 h8	20*	45	21	6	15	70	4	116	140	40	72	127	111°	3,516
LFSL140	800 (Nm)	140	85 h8	25*	55	24	6	16	80	5	141	165	43	85	152	113°	5,685
LFSL140UN	400 (Nm)	140	85 h8	25*	55	24	6	16	80	5	141	165	43	85	152	113°	5,498
LFSL170	1400 (Nm)	170	100 h8	30*	65	29	8	20	95	5	171	195	48	100	182	114°	9,72
LFSL170UN	700 (Nm)	170	100 h8	30*	65	29	8	20	95	5	171	195	48	100	182	114°	9,31

*FORO STANDARD (GREZZO) / ROW STANDARD HOLE / TROU PILOTE STANDARD / AGUJERO ESTÁNDAR (BRUTO)

D1

A richiesta si eseguono fori e chiavette.
On demand we produce bores and keyways.
Sur demande possibilité de clavettes et forages.
A petición se realizan agujeros y chavetas.

LFSL COR
50-70-90-115-140-170

Made in Italy ZETASASSI® Parma ITALY

LIMITATORI DI COPPIA CON SEGNALATORE DI SLITTAMENTO CON CORONA
TORQUE LIMITERS WITH SLIP SIGNALING MECHANISM WITH PLATE WHEEL
LIMITEURS DE COUPLE AVEC CONTROLEUR DE GLISSEMENT AVEC COURONNE
LIMITADORES DE PAR CON INDICADOR DE DESLIZAMIENTO CON CORONA

Assenza di amianto.
Asbestos-free.
Garantis sans amiante.
Ausencia de amianto.

Acciaio C45 zincato
Galvanized steel C45
Acier C45 galvanisé
Acero C45 galvanizado

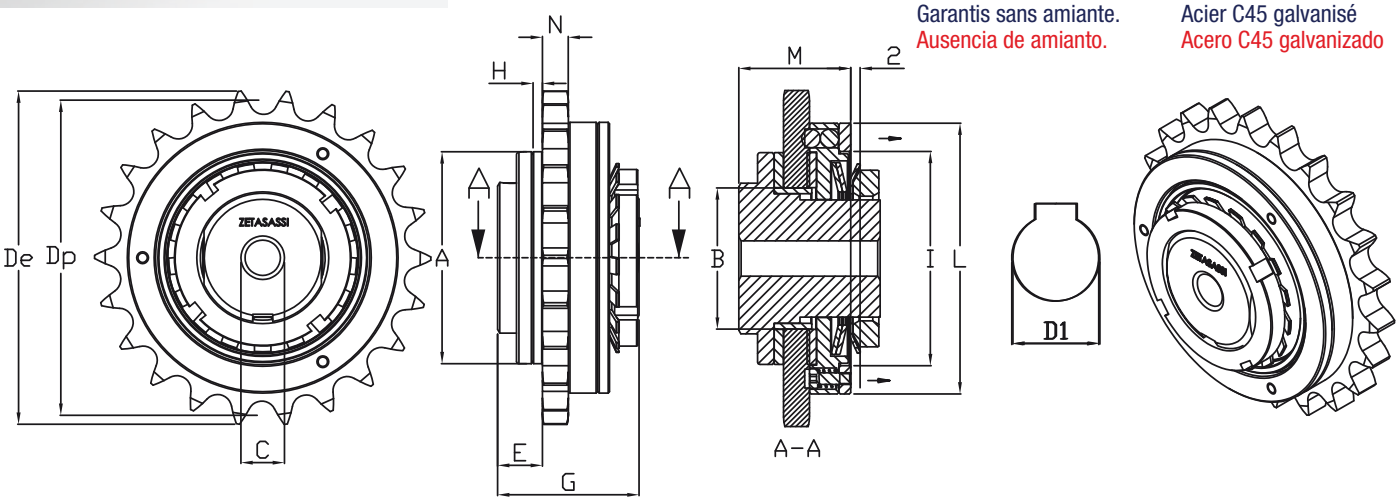

COD	COPPIA MAX MAX TORQUE COUPLE MAX PAR MAX	A	B	C*	D1 ØMAX	E	G	H	I	L	M	N	Dp	De	PASSO CATENA / CHAIN PITCH / PASO DE LA CADENA / PAS DE LA CHAÎNE		DENTI / TEETH / DIENTES / DENTES	Kg
LFSL5038Z28	30 (Nm)	50	35 h8	8*	20	12	36	3	51	75	35,2	5,2	85,07	89	3\8" X 7\32"	06B1	28	0,745
LFSL5038Z28UN	15 (Nm)	50	35 h8	8*	20	12	36	3	51	75	35,2	5,2	85,07	89	3\8" X 7\32"	06B1	28	0,741
LFSL5012Z22	30 (Nm)	50	35 h8	8*	20	12	36	3	51	75	37	7	89,24	93,8	1\2" X 5\16"	08B1	22	0,831
LFSL5012Z22UN	15 (Nm)	50	35 h8	8*	20	12	36	3	51	75	37	7	89,24	93,8	1\2" X 5\16"	08B1	22	0,827
LFSL7038Z35	100 (Nm)	70	45 h8	10*	25	17	55	4	71	95	41,2	5,2	106,26	110,4	3\8" X 7\32"	06B1	35	1,530
LFSL7038Z35UN	50 (Nm)	70	45 h8	10*	25	17	55	4	71	95	41,2	5,2	106,26	110,4	3\8" X 7\32"	06B1	35	1,514
LFSL7012Z27	100 (Nm)	70	45 h8	10*	25	17	55	4	71	95	43	7	109,4	114	1\2" X 5\16"	08B1	27	1,648
LFSL7012Z27UN	50 (Nm)	70	45 h8	10*	25	17	55	4	71	95	43	7	109,4	114	1\2" X 5\16"	08B1	27	1,632
LFSL7058Z22	100 (Nm)	70	45 h8	10*	25	17	55	4	71	95	45	9	111,5	118	5\8" X 3\8"	10B1	22	1,767
LFSL7058Z22UN	50 (Nm)	70	45 h8	10*	25	17	55	4	71	95	45	9	111,5	118	5\8" X 3\8"	10B1	22	1,751
LFSL9012Z32	200 (Nm)	90	60 h8	15*	35	19	60	4	91	115	45	7	129,56	134,3	1\2" X 5\16"	08B1	32	2,595
LFSL9012Z32UN	100 (Nm)	90	60 h8	15*	35	19	60	4	91	115	45	7	129,56	134,3	1\2" X 5\16"	08B1	32	2,554
LFSL9058Z26	200 (Nm)	90	60 h8	15*	35	19	60	4	91	115	47	9	131,7	139	5\8" X 3\8"	10B1	26	2,751
LFSL9058Z26UN	100 (Nm)	90	60 h8	15*	35	19	60	4	91	115	47	9	131,7	139	5\8" X 3\8"	10B1	26	2,710
LFSL9034Z22	200 (Nm)	90	60 h8	15*	35	19	60	4	91	115	48,8	10,8	133,86	141,8	3\4" X 7\16"	12B1	22	2,925
LFSL9034Z22UN	100 (Nm)	90	60 h8	15*	35	19	60	4	91	115	48,8	10,8	133,86	141,8	3\4" X 7\16"	12B1	22	2,884
LFSL11558Z31	400 (Nm)	115	72 h8	20*	45	21	70	4	116	140	49	9	156,92	163,9	5\8" X 3\8"	10B1	31	4,535
LFSL11558Z31UN	200 (Nm)	115	72 h8	20*	45	21	70	4	116	140	49	9	156,92	163,9	5\8" X 3\8"	10B1	31	4,439
LFSL11534Z26	400 (Nm)	115	72 h8	20*	45	21	70	4	116	140	50,8	10,8	158,04	165,9	3\4" X 7\16"	12B1	26	4,756
LFSL11534Z26UN	200 (Nm)	115	72 h8	20*	45	21	70	4	116	140	50,8	10,8	158,04	165,9	3\4" X 7\16"	12B1	26	4,660
LFSL1151Z20	400 (Nm)	115	72 h8	20*	45	21	70	4	116	140	55,8	15,8	162,38	173,2	1" X17mm	16B1	20	5,408
LFSL1151Z20UN	200 (Nm)	115	72 h8	20*	45	21	70	4	116	140	55,8	15,8	162,38	173,2	1" X17mm	16B1	20	5,312
LFSL14034Z30	800 (Nm)	140	85 h8	25*	55	24	80	5	141	165	53,8	10,8	182,25	190,5	3\4" X 7\16"	12B1	30	7,207
LFSL14034Z30UN	400 (Nm)	140	85 h8	25*	55	24	80	5	141	165	53,8	10,8	182,25	190,5	3\4" X 7\16"	12B1	30	7,020
LFSL1401Z24	800 (Nm)	140	85 h8	25*	55	24	80	5	141	165	58,8	15,8	194,59	205,5	1" X17mm	16B1	24	8,336
LFSL1401Z24UN	400 (Nm)	140	85 h8	25*	55	24	80	5	141	165	58,8	15,8	194,59	205,5	1" X17mm	16B1	24	8,149
LFSL140114Z19	800 (Nm)	140	85 h8	25*	55	24	80	5	141	165	61,5	18,5	192,91	208,1	1"¼ X 3\4"	20B1	19	8,670
LFSL140114Z19UN	400 (Nm)	140	85 h8	25*	55	24	80	5	141	165	61,5	18,5	192,91	208,1	1"¼ X 3\4"	20B1	19	8,483
LFSL1701Z27	1400 (Nm)	170	100 h8	30*	65	29	95	5	171	195	63,8	15,8	218,79	229,6	1" X17mm	16B1	27	13,017
LFSL1701Z27UN	700 (Nm)	170	100 h8	30*	65	29	95	5	171	195	63,8	15,8	218,79	229,6	1" X17mm	16B1	27	12,607
LFSL170114Z22	1400 (Nm)	170	100 h8	30*	65	29	95	5	171	195	66,5	18,5	223,11	238,3	1"¼ X 3\4"	20B1	22	13,723
LFSL170114Z22UN	700 (Nm)	170	100 h8	30*	65	29	95	5	171	195	66,5	18,5	223,11	238,3	1"¼ X 3\4"	20B1	22	13,313

*FORO STANDARD (GREZZO) / ROW STANDARD HOLE / TROU PILOTE STANDARD / AGUJERO ESTÁNDAR (BRUTO)

D1

A richiesta si eseguono fori e chiavette.
On demand we produce bores and keyways.
Sur demande possibilité de clavettes et forages.
A petición se realizan agujeros y chavetas.

A richiesta coppie differenti e lavorazioni a disegno.
On request, different torques and processes to drawings.
Sur demande possibilité de couples et d'usinages personnalisés.
A petición, pares diferentes y mecanizados sobre diseño.

LFG

50-70-90-115-140-170

Made in Italy ZETASASSI® Parma ITALY

LIMITATORI DI COPPIA A FRIZIONE ASSIALE CON GIUTO A CATENA
AXIAL CLUTCH TORQUE LIMITERS WITH CHAIN JOINT
LIMITEURS DE COUPLE À FRICTION AXIALE AVEC ACCOUPLEMENT À CHAÎNE
LIMITADORES DE PAR DE EMBRAGUE AXIAL CON UNIÓN DE CADENA

Assenza di amianto.
Asbestos-free.
Garantis sans amiante.
Ausencia de amianto.

Acciaio C45 zincato
Galvanized steel C45
Acier C45 galvanisé
Acero C45 galvanizado

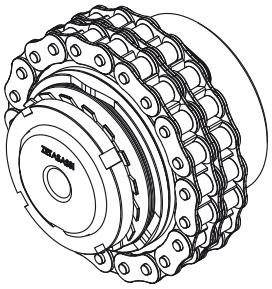

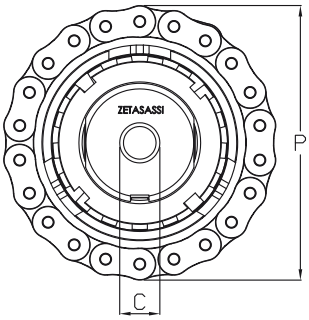

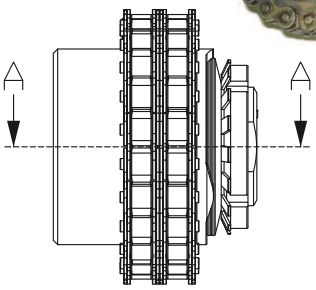

LFG 51 - LFG 71
VERSIONE CON MOZZO IN ALLUMINIO
TYPE WITH ALUMINUM HUB
MODÈLE AVEC LE MOYEU EN ALUMINIUM
TIPO CON EL BUJE EN ALUMINIO

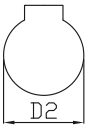

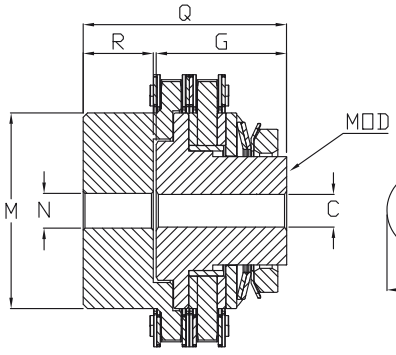

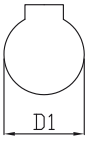

COD	COPPIA MAX / MAX TORQUE / COUPLE MAX / PAR MAX	C*	D1 ØMAX	D2 ØMAX	G	M	N*	P	Q	R	DISALLINEAMENTO / MISALIGNMENT / DESALIGNEMENT / DESALINEACIÓN mm	ang.°	PASSO CATENA / CHAIN PITCH / PASO DE LA CADENA / PAS DE LA CHAÎNE		DENTI / TEETH / DIENTES / DENTES	MOD	Kg
LFG50	30 (Nm)	8*	20	30	36	50	12*	75,2	57	21	0,20	0,30°	3\8" X 7\32"	06B1	22	LF50	0,947
LFG50UN	15 (Nm)	8*	20	30	36	50	12*	75,2	57	21	0,20	0,30°	3\8" X 7\32"	06B1	22	LF50	0,943
LFG70	100 (Nm)	10*	25	35	55	70	16*	101	85	29	0,25	0,30°	1\2" X 5\16"	08B1	22	LF70	2,486
LFG70UN	50 (Nm)	10*	25	35	55	70	16*	101	85	29	0,25	0,30°	1\2" X 5\16"	08B1	22	LF70	2,47
LFG90	200 (Nm)	15*	35	45	60	90	16*	126,3	93,5	32	0,30	0,30°	5\8" X 3\8"	10B1	22	LF90	4,66
LFG90UN	100 (Nm)	15*	35	45	60	90	16*	126,3	93,5	32	0,30	0,30°	5\8" X 3\8"	10B1	22	LF90	4,619
LFG115	400 (Nm)	20*	45	55	70	110	20*	162,1	107,5	36	0,35	0,30°	3\4" X 7\16"	12B1	24	LF115	8,378
LFG115UN	200 (Nm)	20*	45	55	70	110	20*	162,1	107,5	36	0,35	0,30°	3\4" X 7\16"	12B1	24	LF115	8,282
LFG140	800 (Nm)	25*	55	65	80	130	25*	199,6	142	60	0,40	0,30°	1" X17mm	16B1	22	LF140	17,48
LFG140UN	400 (Nm)	25*	55	65	80	130	25*	199,6	142	60	0,40	0,30°	1" X17mm	16B1	22	LF140	17,293
LFG170	1400 (Nm)	30*	65	75	95	140	25*	229,4	182	85	0,50	0,30°	1"¼ X 3\4"	20B1	20	LF170	28,95
LFG170UN	700 (Nm)	30*	65	75	95	140	25*	229,4	182	85	0,50	0,30°	1"¼ X 3\4"	20B1	20	LF170	28,54
LFG51	30 (Nm)	8,7*	20	30	38	50	12*	75,2	60	21	0,20	0,30°	3\8" X 7\32"	06B1	22	LF51	0,878
LFG51UN	15 (Nm)	8,7*	20	30	38	50	12*	75,2	60	21	0,20	0,30°	3\8" X 7\32"	06B1	22	LF51	0,874
LFG71	100 (Nm)	10,7*	25	35	58	70	16*	101	88	29	0,25	0,30°	1\2" X 5\16"	08B1	22	LF71	2,251
LFG71UN	50 (Nm)	10,7*	25	35	58	70	16*	101	88	29	0,25	0,30°	1\2" X 5\16"	08B1	22	LF71	2,235

*FORO STANDARD (GREZZO) / ROW STANDARD HOLE / TROU PILOTE STANDARD / AGUJERO ESTÁNDAR (BRUTO)

D1	D2		
		A richiesta si eseguono fori e chiavette. On demand we produce bores and keyways. Sur demande possibilité de clavettes et forages. A petición se realizan agujeros y chavetas.	A richiesta coppie differenti e lavorazioni a disegno. On request, different torques and processes to drawings. Sur demande possibilité de couples et d'usinages personnalisés. A petición, pares diferentes y mecanizados sobre diseño.

LFGSL

50-70-90-115-140-170

Made in Italy ZETASASSI® Parma ITALY

LIMITATORI DI COPPIA A FRIZIONE ASSIALE CON GIUTO A CATENA E SEGNALATORE DI SLITTAMENTO
AXIAL CLUTCH TORQUE LIMITERS WITH CHAIN JOINT AND SLIP SIGNALING MECHANISM
LIMITEURS DE COUPLE À FRICTION AXIALE AVEC ACCOUPLEMENT À CHAÎNE ET CONTROLEUR DE GLISSEMENT
LIMITADORES DE PAR DE EMBRAGUE AXIAL CON UNIÓN DE CADENA E INDICADOR DE DESLIZAMIENTO

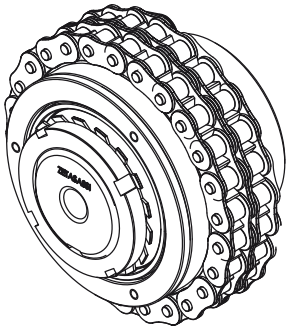

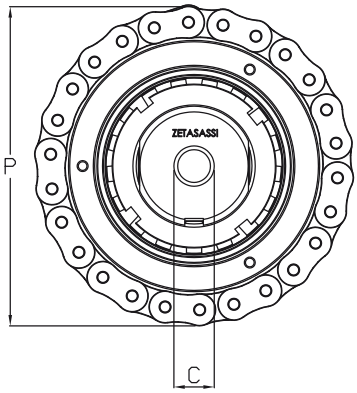

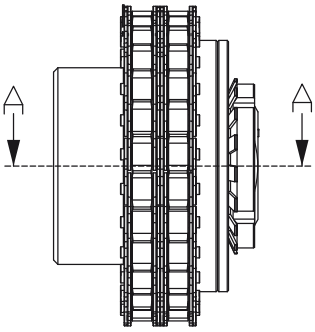

Assenza di amianto.
Asbestos-free.
Garantis sans amiante.
Ausencia de amianto.

Acciaio C45 zincato
Galvanized steel C45
Acier C45 galvanisé
Acero C45 galvanizado

A richiesta coppie differenti e lavorazioni a disegno.
On request, different torques and processes to drawings.
Sur demande possibilité de couples et d'usinages personnalisés.
A petición, pares diferentes y mecanizados sobre diseño.

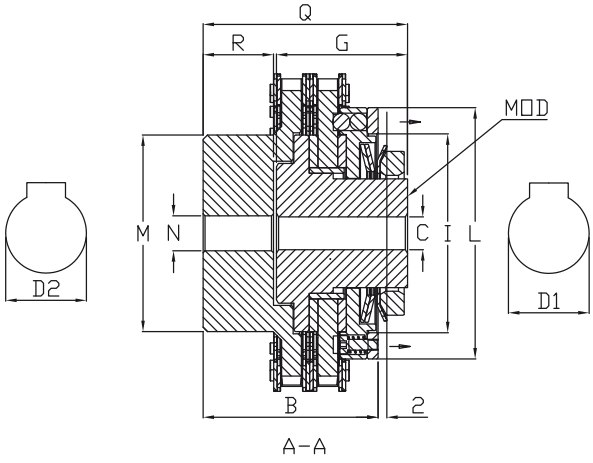

COD	COPPIA MAX / MAX TORQUE / COUPLE MAX / PAR MAX	B	C*	D1 ØMAX	D2 ØMAX	G	I	L	M	N*	P	Q	R	DISALLINEAMENTO / MISALIGNMENT / DESALIGNEMENT / DESALINEACIÓN mm	ang.°	PASSO CATENA / CHAIN PITCH / PASO DE LA CADENA / PAS DE LA CHAÎNE		DENTI / TEETH / DIENTES / DENTES	MOD	Kg
LFGSL50	30 (Nm)	73,3	8*	20	30	36	51	75	70	16*	101	71,5	29	0,20	0,30°	1\2" X 5\16"	08B1	22	LFSL50	1,297
LFGSL50UN	15 (Nm)	73,3	8*	20	30	36	51	75	70	16*	101	71,5	29	0,20	0,30°	1\2" X 5\16"	08B1	22	LFSL50	1,293
LFGSL70	100 (Nm)	80	10*	25	35	55	71	95	90	16*	126,3	90,5	32	0,25	0,30°	5\8" X 3\8"	10B1	22	LFSL70	3,925
LFGSL70UN	50 (Nm)	80	10*	25	35	55	71	95	90	16*	126,3	90,5	32	0,25	0,30°	5\8" X 3\8"	10B1	22	LFSL70	3,909
LFGSL90	200 (Nm)	80	15*	35	45	60	91	115	110	20*	146,5	93,5	32	0,30	0,30°	5\8" X 3\8"	10B1	26	LFSL90	5,47
LFGSL90UN	100 (Nm)	80	15*	35	45	60	91	115	110	20*	146,5	93,5	32	0,30	0,30°	5\8" X 3\8"	10B1	26	LFSL90	5,429
LFGSL115	400 (Nm)	87,9	20*	45	55	70	116	140	120	20*	174,3	107,4	36	0,35	0,30°	3\4" X 7\16"	12B1	26	LFSL115	9,722
LFGSL115UN	200 (Nm)	87,9	20*	45	55	70	116	140	120	20*	174,3	107,4	36	0,35	0,30°	3\4" X 7\16"	12B1	26	LFSL115	9,626
LFGSL140	800 (Nm)	120,4	25*	55	65	80	141	165	130	25*	215,8	141,8	60	0,40	0,30°	1" X17mm	16B1	24	LFSL140	19,843
LFGSL140UN	400 (Nm)	120,4	25*	55	65	80	141	165	130	25*	215,8	141,8	60	0,40	0,30°	1" X17mm	16B1	24	LFSL140	19,656
LFGSL170	1400 (Nm)	153	30*	65	75	95	171	195	140	25*	249,9	181,9	85	0,50	0,30°	1"¼ X 3\4"	20B1	22	LFSL170	32,604
LFGSL170UN	700 (Nm)	153	30*	65	75	95	171	195	140	25*	249,9	181,9	85	0,50	0,30°	1"¼ X 3\4"	20B1	22	LFSL170	32,194

*FORO STANDARD (GREZZO) / ROW STANDARD HOLE / TROU PILOTE STANDARD / AGUJERO ESTÁNDAR (BRUTO)

D1	D2	
		A richiesta si eseguono fori e chiavette. On demand we produce bores and keyways. Sur demande possibilité de clavettes et forages. A petición se realizan agujeros y chavetas.

TABELLA DI SERRAGGIO PER LIMITATORI DI COPPIA
TORQUE LIMITERS TIGHTENING TABLE
TABLEAU DE SERRAGE DES LIMITEURS DE COUPLE
TABLA DE APRIETE PARA LIMITADORES DE PAR

LF - LFCOR - LFSL - LFSLCOR
LFG - LFGSL

Made in Italy ZETASASSI® Parma ITALY

LE MISURE SI INTENDONO INDICATIVE CALCOLATE CON : 0,8
-FINITURA SUPERFICIE D'ATTRITO A CONTATTO CON DISCHI FRIZIONE
-SUPERFICIE D'ATTRITO A CONTATTO CON DISCHI FRIZIONE CON IL TRATTAMENTO DI ZINCATURA.
-TEMPERATURA 12\18 C°.
-TUTTI GLI ELEMENTI DELLA FRIZIONE NON USURATI.

THE MEASURES ARE INDICATIVE AND CALCULATE AS FOLLOWS : 0,8
-FRICTION SURFACE FINISHING IN CONTACT WITH CLUTCH DISKS
-FRICTION SURFACE IN CONTACT WITH CLUTCH DISKS TROUGH ZINC PROCESSING.
-TEMPERATURE 12/18 C°.
-ALL THE CLUTCH ELEMENTS ARE NOT WORNT OUT.

LES MESURES SONT INDICATIVES ET CALCULÉES COMME SUIT : 0,8
-FINITION DE LA SURFACE DE FROTTEMENT EN CONTACT AVEC LES DISQUES DE FRICTION
-SURFACE DE FROTTEMENT EN CONTACT AVEC LES DISQUES DE FRICTION PENDANT LE ZINGAGE.
-TEMPERATURE 12/18 C°.
-AVEC LES ELEMENTS DE LA FRICTION ENCORE INTACTS ET NE SON PAS USURÉES.

LAS MEDIDAS SON INDICATIVAS Y CALCULADAS COMO SIGUE : 0,8
-ACABADO DE LA SUPERFICIE DE FRICCIÓN EN CONTACTO CON LOS DISCOS DE EMBRAGUE
-SUPERFICIE DE FRICCIÓN EN CONTACTO CON LOS DISCOS DE EMBRAGUE DURANTE EL GALVANIZADO.
-TEMPERATURA 12/18 C°.
-TODOS LOS ELEMENTOS DEL EMBRAGUE NO GASTADOS.

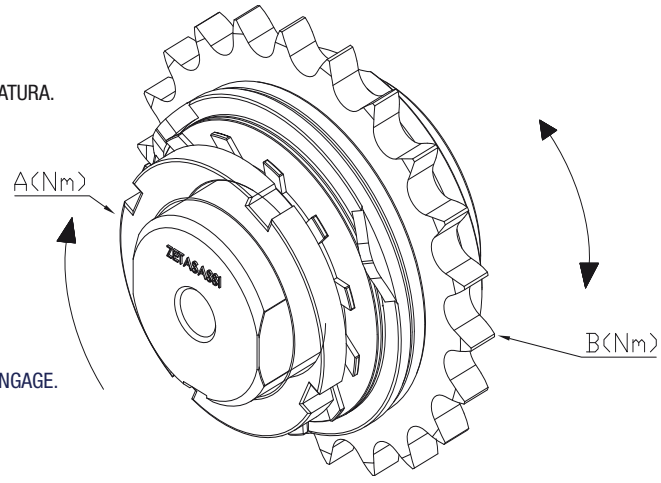

A Nm	B Nm										
COPPIA DI SERRAGGIO	COPPIA - TORQUE - COUPLE - PAR										
SCREWING UP COUPLE											
PAR DE APRIETE	LF - LFCOR - LFSL - LFSLCOR - LFG - LFGSL										
COUPLE DE SERRAGE	LF32	50\51	50\51UN	63	63UN	70\71	70\71UN	85	85UN	90	90UN
10	5	X	10	X	X	X	X	X	X	X	X
15	7,5	10	15	X	X	X	X	X	X	X	X
20	10	15	17,5	X	X	X	15	X	X	X	X
25	15	20	20	15	10	15	20	X	20	X	X
30	-	25	-	17,5	15	20	22,5	20	22,5	X	X
35	-	27,5	-	20	17,5	25	25	25	25	X	X
40	-	30	-	22,5	20	35	28	30	27,5	X	X
45	-	-	-	25	22,5	45	30	32,5	30	X	X
50	-	-	-	30	25	50	35	37,5	35	50	45
55	-	-	-	32,5	30	55	42,5	42,5	37,5	55	47,5
60	-	-	-	35	35	62,5	47,5	47,5	40	60	50
65	-	-	-	40	40	68	50	52,5	45	65	55
70	-	-	-	45	-	75	-	57,5	50	70	57,5
75	-	-	-	50	-	85	-	62,5	55	75	60
80	-	-	-	55	-	90	-	67,5	60	80	62,5
85	-	-	-	60	-	100	-	72,5	65	85	65
90	-	-	-	62,5	-	-	-	77,5	70	90	67,5
95	-	-	-	65	-	-	-	82,5	75	95	70
100	-	-	-	70	-	-	-	87,5	80	100	75
105	-	-	-	80	-	-	-	92,5	90	105	77,5
110	-	-	-	90	-	-	-	97,5	-	115	80
120	-	-	-	-	-	-	-	105	-	125	90
130	-	-	-	-	-	-	-	115	-	135	100
140	-	-	-	-	-	-	-	130	-	145	-
150	-	-	-	-	-	-	-	140	-	150	-
160	-	-	-	-	-	-	-	150	-	160	-
170	-	-	-	-	-	-	-	160	-	170	-
180	-	-	-	-	-	-	-	170	-	180	-
190	-	-	-	-	-	-	-	180	-	190	-
200	-	-	-	-	-	-	-	-	-	200	-

A Nm	B Nm					
COPPIA DI SERRAGGIO	COPPIA - TORQUE - COUPLE - PAR					
SCREWING UP COUPLE						
PAR DE APRIETE	LF - LFCOR - LFSL - LFSLCOR - LFG - LFGSL					
COUPLE DE SERRAGE	115	115UN	140	140UN	170	170UN
50	80	80	X	X	X	X
60	95	90	X	X	X	X
70	110	100	X	X	X	X
80	120	110	185	125	260	300
90	130	120	200	140	330	330
100	140	130	230	150	360	360
110	150	140	260	165	390	390
120	165	150	285	210	430	430
130	185	160	300	250	500	470
140	200	170	320	290	540	520
150	215	180	340	325	600	570
160	230	185	360	400	670	610
170	250	190	380	-	740	600
180	270	195	400	-	770	700
190	290	200	420	-	800	-
200	300	-	440	-	850	-
210	320	-	460	-	900	-
220	345	-	480	-	950	-
230	360	-	500	-	980	-
240	385	-	560	-	1020	-
250	400	-	590	-	1060	-
260	-	-	620	-	1100	-
270	-	-	670	-	1130	-
280	-	-	720	-	1180	-
290	-	-	760	-	1220	-
300	-	-	800	-	1260	-
310	-	-	-	-	1300	-
320	-	-	-	-	1340	-
330	-	-	-	-	1370	-
340	-	-	-	-	1400	-

Nm

FORATURA
BORING
PERÇAGE
PERFORACIÓN

LF - LFCOR - LFSL - LFSLCOR
LFG - LFGSL

Made in Italy ZETASASSI® Parma ITALY

Eseguiamo forature su tutti i nostri limitatori di qualsiasi modello.
La foratura deve essere inserita nell'ordine al momento dell'ordinazione della frizione desiderata.
Chiediamo lo stesso prezzo da una a tre forature per recuperare i tempi tecnici e di piazzamento macchina, quindi se acquistate uno o due limitatori e vi servono le forature noi indicheremo tre forature, mentre da tre limitatori in poi il costo sarà unico per ogni limitatore.
Le forature possono essere ordinate inviandoci le dimensioni del foro e della chiavetta, oppure tramite l'invio di disegni tecnici.
Potete anche utilizzare i nostri codici alfanumerici ed intuitivi, seguire lo schema sotto.
Basterà inserire le lettere"FOR" ed indicare la misura del limitatore (anche se la frizione è un modello tipo LFSL con segnalatore di slittamento oppure un LFCOR con la corona, indicare solo la dimensione del limitatore preceduta da "LF" quindi LF5038Z22 oppure LFSL50 indicare "LF50"), dopo di che inserire la lettera "F" e il diametro del foro, esempio 20mm, e per ultimo inseriamo "CH" con la misura della chiavetta esempio 6mm.

We perform drilling on all our limiters, all models.
Drilling has to be indicated in the order at the time of ordering the clutch desired.
The price does not change from one to three holes, considering the technical time and positioning of the machine, so for purchases of one or two limiters with requested drilling we will price it as three, while for three or more limiters the price will be a unit cost per limiter.
Drilling can be ordered by sending us the dimensions of the hole and the keyway, or by sending technical drawings.
You can also use our intuitive alphanumerical codes, following the diagram below.
Just enter the letters "FOR" and indicate the size of the limiter (even if the clutch is a model type LFSL with slippage signaler, or an LFCOR with crown, you only need to indicate the size of the limiter preceded by "LF", so for LF5038Z22 or LFSL50 just indicate "LF50"), then the letter "F" and the diameter of the hole, for example 20mm, followed by the letters "CH" and the size of the keyway, for example 6mm.

Nous effectuons des perçages sur tous nos limiteurs, quel que soit le modèle.
Le perçage doit être indiqué au moment de la commande de la friction.
Nous demandons le même prix pour un à trois perçages pour récupérer les temps techniques et le positionnement de la machine et donc si vous achetez un ou deux limiteurs et vous avez besoin de perçages nous indiquerons trois perçages, tandis qu'au delà de trois limiteurs, le coût sera applicable à chaque limiteur.
Les perçages peuvent être commandés en nous envoyant la dimension du trou et de la clavette, ou en envoyant des dessins techniques.
Vous pouvez également utiliser nos codes alphanumériques et intuitifs, et suivre le schéma ci-dessous:
Il suffit d'entrer les lettres "FOR" et d'indiquer le dimension du limiteur (si la friction est un modèle de type de LFSL avec contrôleur de glissement ou un LFCOR avec couronne, indiquer seulement la dimension du limiteur précédé de "LF" suivi de LF5038Z22 ou pour LFSL50 indiquer LF50), après quoi entrer la lettre "F" et le diamètre du trou, par exemple 20mm, et enfin entrer "CH" avec la mesure de la clavette par exemple 6 mm.

Efectuamos perforaciones en todos nuestros limitadores de cualquier modelo.
La perforación debe ser incluida en el pedido al encargar el embrague deseado.
Solicitamos el mismo precio de una a tres perforaciones para recuperar los tiempos técnicos y de colocación de la máquina, por tanto si ustedes compran uno o dos limitadores y necesitan las perforaciones, nosotros indicaremos tres perforaciones, mientras que de tres limitadores en adelante el coste será unitario para cada limitador.
Las perforaciones pueden ser encargadas enviándonos las dimensiones del agujero y de la chaveta, o bien mediante el envío de diseños técnicos.
Pueden utilizar también nuestros códigos alfanuméricos e intuitivos; sigan el esquema de abajo.
Será suficiente insertar las letras "FOR" e indicar la medida del limitador (aunque el embrague sea un modelo tipo LFSL con indicador de deslizamiento o bien un LFCOR con la corona, indiquen sólo el tamaño del limitador precedido por "LF", por tanto LF5038Z22 o bien LFSL50 indiquen "LF50"); sucesivamente, introduzcan la letra "F" y el diámetro del agujero, por ejemplo 20 mm, y por último introduzcan "CH" con la medida de la chaveta, por ejemplo 6 mm.

FOR-LF

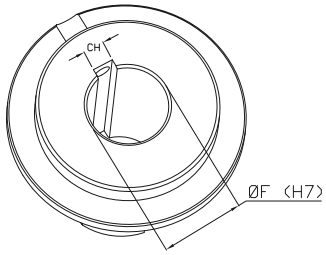

	FOR	TYPE	F=Ø	CH=mm
	FOR	LF50	F20	CH6
COD=	FORLF50F20CH6			

Per la foratura del giunto a catena presente nei modelli LFG ed LFGSL basterà sostituire la dicitura "LF" con la dicitura "PIGN", quindi inserire la dimensione del'LFG e seguire lo stesso procedimento come spiegato sopra, F e diametro del foro, CH e dimensione della chiavetta.
Per la foratura dei modelli LFG o LFG-SL dovrete quindi inviarci la foratura del mozzo del limitatore e quella del giunto o pignone.

To order drilling of the chain joint present in the LFG and LFGSl models, just replace the letters "LF" with the letters "PIGN", then enter the LFG size and follow the same procedure as explained above: F and the diameter of the hole, CH and the size of the keyway.
To order drilling of the LFG or LFG-SL models, you should then send us the drilling of the limiter hub and that of the joint or pinion.

Pour le perçage de l'accouplement à chaîne présent sur les modèles LFG et LFGSL il suffira de remplacer les lettres LF par PIGN, puis d'entrer la dimension du LFG et suivre la procédure décrite ci-dessus, F puis le diamètre de l'orifice, CH puis la dimension de la clavette.
Pour le perçage des modèles LFG ou LFG-SL il est nécessaire de nous communiquer les dimensions de l'orifice du moyeu du limiteur ainsi que de l'accouplement ou du pignon.

Para la perforación de la unión de cadena presente en los modelos LFG y LFGSL, será suficiente sustituir la indicación "LF" por la indicación "PIGN", y luego introducir el tamaño del LFG y seguir el mismo procedimiento explicado antes, F y diámetro del agujero, CH y tamaño de la chaveta.
Por consiguiente, para la perforación de los modelos LFG o LFG-SL tendrán que enviarnos la perforación del buje del limitador y la de la unión o piñón.

FOR-PIGN

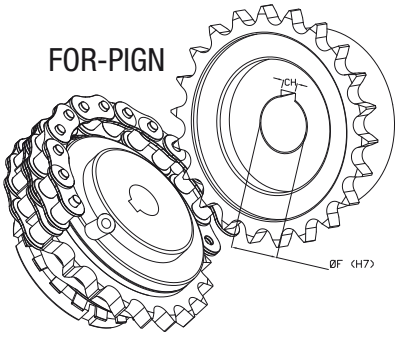

	FORPIGN	TYPE	F=Ø	CH=mm
	FORPIGN	50	F20	CH6
COD=	FORPIGN50F20CH6			

LIMITATORI DI COPPIA A SFERE E GIUNTO SINCRONO CON SEGNALATORE DI SLITTAMENTO

I limitatori di coppia ZETASASSI® nati 1982, sono dispositivi di sicurezza affidabili e di elevata qualità. Vengono utilizzati per proteggere le parti di comando da carichi eccessivi che possono danneggiare i vari organi di trasmissione, infatti il loro utilizzo è fondamentale dove ci sia la necessità di una protezione efficace dai sovraccarichi.

Trasmettono, nel funzionamento normale, la coppia necessaria e slittano quando sovraccaricati. La precisa regolazione della coppia viene effettuata semplicemente avvitando la ghiera di regolazione. Nel caso in cui la coppia ecceda il limite prestabilito la parte di comando viene automaticamente disinserita dalla parte condotta.

I limitatori di coppia sincroni GS hanno come caratteristica importante di funzionamento, l'utilizzo di sfere alloggiate in fori conici creati nella flangia di trazione, una pila di molle a tazza con linea regressiva le tiene saldamente in sede, provocando cosi il trascinamento della flangia, dove è possibile alloggiare, campane/flange di trazione, corone, pignoni, pulegge e/o ruote di trasmissione.

Al superamento della coppia prestabilita le sfere usciranno dalle sedi, quindi la flangia di trazione si fermerà, la rotazione del mozzo interno innescherà lo spostamento lineare del coperchio esterno (questo spostamento può essere utilizzato da un fine corsa o a un sensore di prossimità per informare il sistema dell'avvenuto sovraccarico).

Dopo aver rimosso la causa del problema il giunto sincrono si ripristina automaticamente nello stesso punto in cui si è sganciato, quindi ogni 360° di rotazione.
Caratteristiche principali:
- Sincronismo nel riarmo.
- Riarmo automatico.
- Tenuta stagna della parte sganciabile.
- Lubrificazione a vita.
- Assenza di giochi.
- Rigidità torsionale.
- Assenza di manutenzione.
- Protezione contro la corrosione grazie a zincatura.

N.B.: Interruttori non inclusi.

BALL DETENT TORQUE LIMITERS AND SYNCHRONOUS JOINT WITH SLIP SIGNALING DEVICE

ZETASASSI® started producing torque limiters in 1982. They are high quality, reliable safety devices. They are used to protect the controlling parts from overloads that could damage the various transmission components. Their use is actually essential where there is a need to ensure effective overload protection.

Under normal working conditions, they transmit the necessary torque, but slip when overloaded. Accurate adjustment of the torque is made simply by turning the adjustment nut. If the torque exceeds the set limit, the control part is automatically disconnected from the driven part.

GS synchronous torque limiters have an important operating feature: the use of balls housed in conical holes created in the traction flange, a battery of belleville washers with regressive line holds them securely in place, thus causing the drag of the flange, where it is possible to house traction bells/flanges, transmission crowns, pinions, pulleys and/or wheels.

On exceeding the set torque, the balls will escape from their housing, halting the traction flange, rotation of the internal hub will cause the linear movement of the external cover (this movement can be used by a limit switch or proximity sensor to inform the system of the overload).

After removing the cause of the problem, the synchronous joint resets automatically in the same point where it was released, i.e. every 360° of rotation.
Main features:
- Synchronism of resetting.
- Automatic resetting.
- Watertight seal of the releasable part.
- Lifetime lubrication.
- Absence of slack.
- Torsional rigidity.
- Absence of maintenance.
- Protection from corrosion by galvanization.

Note: Switches are not included.

LIMITEURS DE COUPLE À BILLES ET ACCOUPLEMENT SYNCHRONE AVEC CONTROLEUR DE GLISSEMENT

Les limiteurs de couple ZETASASSI®, nés en 1982, sont des dispositifs de sécurité fiable et de haute qualité. Ils sont utilisés pour protéger les pièces d'entraînement des charges excessives qui pourraient endommager les différents organes de transmission, en effet leur utilisation est essentielle lorsqu'on a besoin d'une protection efficace contre les surcharges.

Ils transmettent, en fonctionnement normal, le couple requis et glissent en cas de surcharge. Le réglage précis du couple est effectué simplement en tournant la bague de régulation. Si le couple excède la limite prédéfinie la pièce d'entraînement est automatiquement déconnectée de la pièce entraînée.

Les limiteurs de couple synchrones GS ont, comme caractéristique principale de fonctionnement, l'utilisation de billes placées dans des orifices coniques créés dans la bride de traction, tenus en place par un ressort à godet avec ligne régressive, provoquant ainsi l'entraînement de la bride, où il est possible de loger cloches/brides de traction, couronnes, pignons, poulies et/ou roues d'entraînement.

En cas de dépassement du couple défini, les billes sortent de leur logement et donc la bride de traction s'arrête, la rotation du moyeu interne déclenchera le déplacement linéaire du couvercle externe (ce déplacement peut être utilisé par un fin de course ou par un capteur de proximité pour informer le système de la surcharge).

Après avoir éliminé la cause du problème, l'accouplement synchrone se réinitialise automatiquement à l'endroit même où il s'est désaccouplé et donc tous les 360° de rotation.
Caractéristiques principales:
- Synchronisme du réarmement.
- Réarmement automatique
- Étanchéité de la partie amovible.
- Lubrification à vie
- Absence de jeu.
- Résistance à la torsion.
- Absence d'entretien:
- Protection anticorrosion par galvanisation.

N.B.: Commutateurs non inclus.

LIMITADORES DE PAR DE BOLAS Y JUNTA SINCRÓNICA CON INDICADOR DE DESLIZAMIENTO

Los limitadores de par ZETASASSI®, creados en 1982, son dispositivos de seguridad fiables y de alta calidad. Se utilizan para proteger las partes de mando de cargas excesivas que pueden dañar los distintos órganos de transmisión; de hecho, su utilización es fundamental donde exista la necesidad de una protección eficaz ante las sobrecargas.

En el funcionamiento normal, transmiten el par necesario y patinan cuando están sobrecargados. La regulación precisa del par se efectúa simplemente apretando el anillo de reglaje. En caso de que el par exceda el límite preestablecido, la parte de mando es desconectada automáticamente por la parte conducida.

Los limitadores de par sincrónicos GS tienen como característica importante de funcionamiento el empleo de bolas alojadas en agujeros cónicos practicados en la brida de tracción; una pila de arandelas Belleville con línea regresiva las mantiene fijas en su alojamiento, provocando así el arrastre de la brida, donde es posible colocar campanas/bridas de tracción, coronas, piñones, poleas y/o ruedas de transmisión.

Al superar el par preestablecido, las bolas saldrán de los alojamientos, y luego la brida de tracción se detendrá, la rotación del buje interno desencadenará el desplazamiento lineal de la tapa externa (este desplazamiento puede ser utilizado por un final de carrera o un sensor de proximidad para informar al sistema de que se ha producido la sobrecarga).

Tras haber eliminado la causa del problema, la junta sincrónica se repone automáticamente en el mismo punto en que se ha desacoplado, por tanto cada 360º de rotación.
Características principales:
- Sincronismo en el rearme.
- Rearme automático.
- Estanqueidad de la parte desprendible.
- Lubricación de por vida.
- Ausencia de juegos.
- Rigidez torsional.
- Ausencia de mantenimiento.
- Protección contra la corrosión gracias al galvanizado.

NOTA: Interruptores no incluidos.

GS

65-80-95-115-140

LIMITATORI DI COPPIA A SFERE E GIUNTO SINCRONO CON SEGNALATORE DI SLITTAMENTO
BALL DETENT TORQUE LIMITERS AND SYNCHRONOUS JOINT WITH SLIP SIGNALING DEVICE
LIMITEURS DE COUPLE À BILLES ET ACCOUPLEMENT SYNCHRONE AVEC CONTROLEUR DE GLISSEMENT
LIMITADORES DE PAR DE BOLAS Y JUNTA SINCRÓNICA CON INDICADOR DE DESLIZAMIENTO

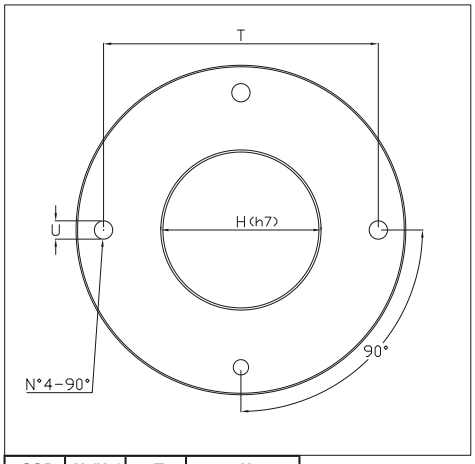

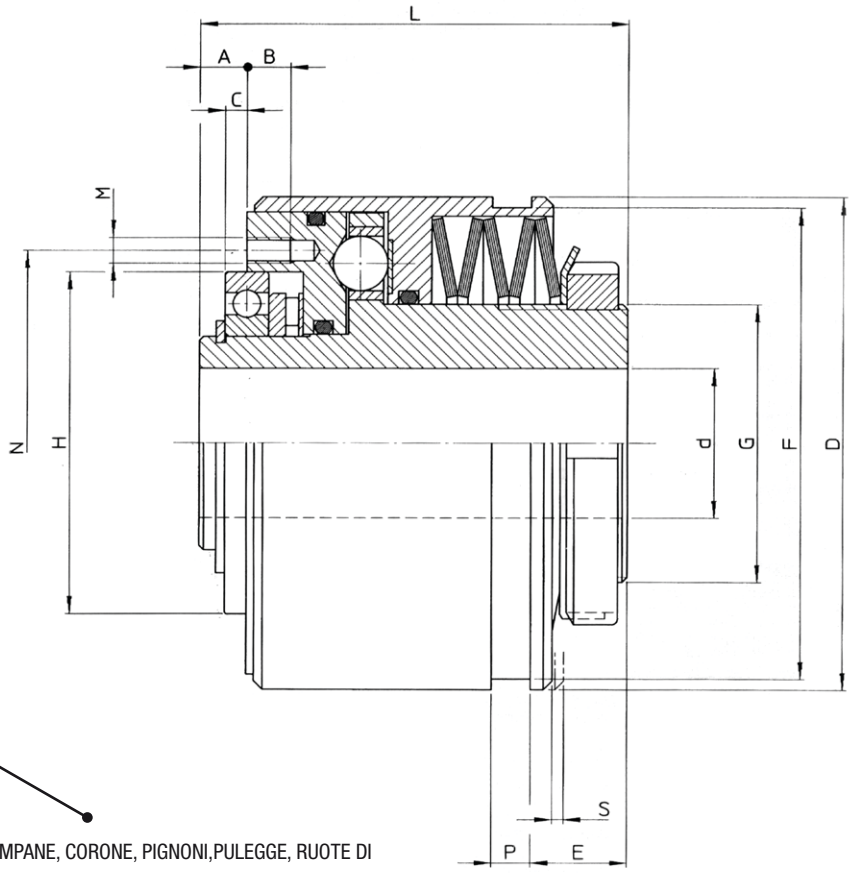

COD	H (H7)	T	U
GS65	47	53	Ø 4,5 mm
GS80	62	69	Ø 5,5 mm
GS95	68	80	Ø 6,5 mm
GS115	80	90	Ø 6,5 mm
GS140	100	112	Ø 8,5 mm

LAVORAZIONI DA ESEGUIRE PER IL MONTAGGIO DI FLANGE, CAMPANE, CORONE, PIGNONI,PULEGGE, RUOTE DI TRASCINAMENTO, ECC
PROCESSING TO BE DONE FOR THE APPLICATION OF FLANGES, BELLS, CROWNS, PINIONS, PULLEYS, DRIVE WHEELS, ETC.
USINAGES NÉCESSAIRES POUR LE MONTAGE DE BRIDES, DE CLOCHES, DE COURONNES, DE PIGNONS, DE POULIES, DE ROUES D'ENTRAÎNEMENT, ETC.
MECANIZADOS A EFECTUAR PARA EL MONTAJE DE BRIDAS, CAMPANAS, CORONAS, PIÑONES, POLEAS, RUEDAS DE ARRASTRE, ETC.

Acciaio C45 zincato
Galvanized steel C45
Acier C45 galvanisé
Acero C45 galvanizado

COD	COPPIA MAX / MAX TORQUE / COUPLE MAX / PAR MAX	A	B	C	D	d*	d Max	E	F	G	H(h5)	L	M	N	P	S	Kg
GS65	25	6	6,5	3	65	11	16	19	60	M30x1,5	47	62	M4x0,7	53	9	1,7	1,09
GS80	70	8	7	4	83	13	20	26	78	M40x1,5	62	80	M5x0,8	69	9	2	2,17
GS95	95	10	8	5	95	18,5	25	32	90	M55x2	68	93	M6X1	80	9	2	3,27
GS115	170	11	10	5	115	24	35	23	110	M65x2	80	99	M6x1	90	9	2,7	5,17
GS140	335	12	10	5	140	30	45	23	135	M75x2	100	115	M8x1,25	112	9	2,7	8,72

*FORO STANDARD (GREZZO) / ROW STANDARD HOLE / TROU PILOTE STANDARD / AGUJERO ESTÁNDAR (BRUTO)

d	A richiesta si eseguono fori e chiavette. On demand we produce bores and keyways. Sur demande possibilité de clavettes et forages. A petición se realizan agujeros y chavetas.

TABELLA DI SERRAGGIO PER LIMITATORI DI COPPIA
TORQUE LIMITERS TIGHTENING TABLE
TABLEAU DE SERRAGE DES LIMITEURS DE COUPLE
TABLA DE APRIETE PARA LIMITADORES DE PAR

GS

Made in Italy ZETASASSI® Parma ITALY

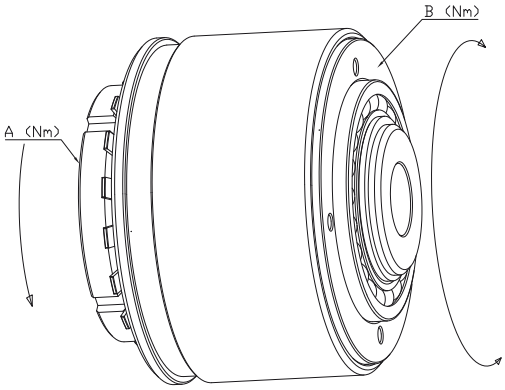

A Nm	B Nm			A Nm	B Nm		
COPPIA DI SERRAGGIO / SCREWING UP COUPLE / PAR DE APRIETE / COUPLE DE SERRAGE	COPPIA - TORQUE COUPLE - PAR			COPPIA DI SERRAGGIO / SCREWING UP COUPLE / PAR DE APRIETE / COUPLE DE SERRAGE	COPPIA TORQUE COUPLE PAR		
	GS65	GS80	GS95		GS115	GS140	
5	12,5	32	50	10	95	X	Nm
6	15	37	55	15	105	X	
7	18	42	60	20	110	X	
8	22	47	62,5	25	120	165	
9	24	52	65	30	130	180	
10	25	57	67,5	35	140	190	
11	-	62	70	40	145	195	
12	-	65	75	45	150	205	
13	-	67	80	50	155	210	
14	-	70	85	55	160	215	
15	-	-	90	60	165	220	
16	-	-	95	65	170	230	
				70	-	240	
				75	-	250	
				80	-	260	
				85	-	270	
				90	-	280	
				95	-	300	
				100	-	320	
				105	-	335	

LE MISURE SI INTENDONO INDICATIVE CALCOLATE CON :
- TEMPERATURA 12\18 C°.
- TUTTI GLI ELEMENTI DELLA FRIZIONE NON USURATI.

THE MEASURES ARE INDICATIVE AND CALCULATE AS FOLLOWS :
- TEMPERATURE 12/18 C°.
- ALL THE CLUTCH ELEMENTS ARE NOT WORNT OUT.

LES MESURES SONT INDICATIVES ET CALCULÉES COMME SUIT :
- TEMPERATURE 12/18 C°.
- AVEC LES ELEMENTS DE LA FRICTION ENCORE INTACTS ET NE SON PAS USURÉES.

LAS MEDIDAS SON INDICATIVAS Y CALCULADAS COMO SIGUE :
- TEMPERATURA 12/18 C°
- TODOS LOS ELEMENTOS DEL EMBRAGUE NO GASTADOS.

FORATURA
BORING
PERÇAGE
PERFORACIÓN

GS

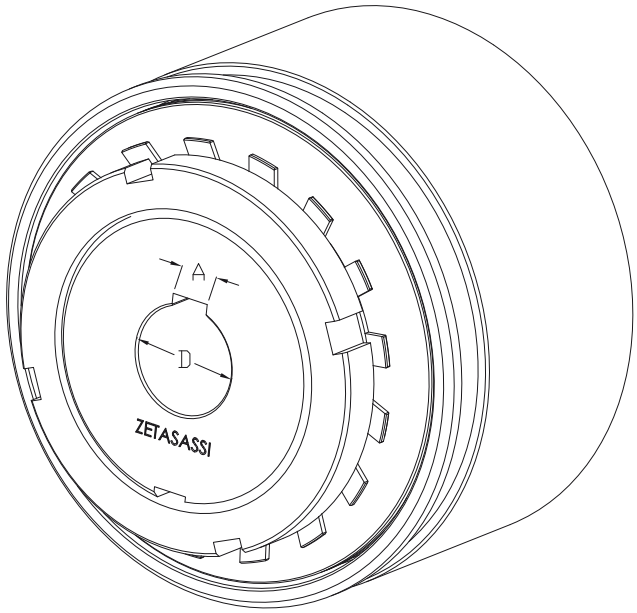

MOD	COD	D	A	MOD	COD	D	A
GS65	FORGS65F12CH4	12	4	GS115	FORGS115F25CH8	25	8
	FORGS65F13CH5	13	5		FORGS115F26CH8	26	8
	FORGS65F14CH5	14	5		FORGS115F27CH8	27	8
	FORGS65F15CH5	15	5		FORGS115F28CH8	28	8
	FORGS65F16CH5	16	5		FORGS115F29CH8	29	8
GS80	FORGS80F14CH5	14	5		FORGS115F30CH8	30	8
	FORGS80F15CH5	15	5		FORGS115F31CH10	31	10
	FORGS80F16CH5	16	5		FORGS115F32CH10	32	10
	FORGS80F17CH5	17	5		FORGS115F33CH10	33	10
	FORGS80F18CH6	18	6		FORGS115F34CH10	34	10
	FORGS80F19CH6	19	6		FORGS115F35CH10	35	10
	FORGS80F20CH6	20	6	GS140	FORGS140F32CH10	32	10
GS95	FORGS95F19CH6	19	6		FORGS140F33CH10	33	10
	FORGS95F20CH6	20	6		FORGS140F34CH10	34	10
	FORGS95F21CH6	21	6		FORGS140F35CH10	35	10
	FORGS95F22CH6	22	6		FORGS140F36CH10	36	10
	FORGS95F23CH8	23	8		FORGS140F37CH10	37	10
	FORGS95F24CH8	24	8		FORGS140F38CH10	38	10
	FORGS95F25CH8	25	8		FORGS140F39CH12	39	12
					FORGS140F40CH12	40	12
					FORGS140F41CH12	41	12
					FORGS140F42CH12	42	12
					FORGS140F43CH12	43	12
					FORGS140F44CH12	44	12
					FORGS140F45CH14	45	14

BRONZINA INTERNA - INNER BUSH - COUSSINET EN BRONZE INTERIEUR - BUJE INTERIOR					
Mod. (+UN)	COD	Kg	A	B	C
LF32	BRONZINALF32	0,004	20	18	7,5
LF50	BRONZINALF50	0,017	35	30	11
LF50COR-LFSL50-LFG50-LFGSL50	BRONZINALF50COR	0,016	35	30	10
LF63	BRONZINALF63	0,023	49,2	40	5
LF70	BRONZINALF70	0,037	45	40	16
LF70COR-LFSL70-LFG70-LFGSL70	BRONZINALF70COR	0,03	45	40	14
LF70SL38Z35	BRONZINALF70SL38Z35	0,026	45	40	13
LF85	BRONZINALF85	0,009	49,2	45	5
LF90	BRONZINALF90	0,053	60	55	18
LF90COR-LFSL90-LFG90-LFGSL90	BRONZINALF90COR	0,048	60	55	16
LF90SL12Z32	BRONZINALF90SL12Z32	0,042	60	55	14
LF115	BRONZINALF115	0,106	72	65	21
LF115COR-LFSL115-LFG115-LFGSL115	BRONZINALF115COR	0,09	72	65	18
LF115SL58Z31	BRONZINALF115SL58Z31	0,075	72	65	15
LF140	BRONZINALF140	0,209	85	75	24
LF140COR-LFSL140-LFG140-LFGSL140	BRONZINALF140SL34Z30	0,159	85	75	19
LF170	BRONZINALF170	0,282	100	90	28
LF170COR-LFSL170-LFG170-LFGSL170	BRONZINALF170COR	0,268	100	90	27
LF170SL1Z27	BRONZINALF170SL1Z27	0,233	100	90	23,5

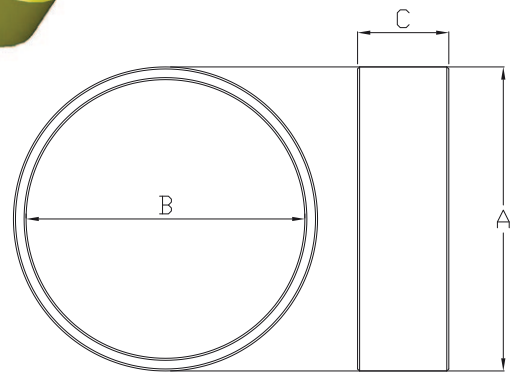

DISCO FRIZIONE - CLUTCH DISC - DISQUE DE FRICTION - DISCO DE EMBRAGUE			A	B	C
Mod. (+ UN)	COD	kg			
LF32	DISCLF32	0,002	32	20	3
LF50\51-LFCOR50\51-LFSL50-LFSLCOR50-LFG50\51-LFGSL50	DISCLF50	0,004	50	35	3
LF63	DISCLF63	0,013	63	40	4
LF70\71-LFCOR70\71-LFSL70-LFSLCOR70-LFG70\71-LFGSL70	DISCLF70	0,016	70	45	4
LF85	DISCLF85	0,029	85	45	4
LF90-LFCOR90-LFSL90-LFSLCOR90-LFG90-LFGSL90	DISCLF90	0,024	90	60	4
LF115-LFCOR115-LFSL115-LFSLCOR115-LFG115-LFGSL115	DISCLF115	0,045	115	72	4
LF140-LFCOR140-LFSL140-LFSLCOR140-LFG140-LFGSL140	DISCLF140	0,085	140	85	5
LF170-LFCOR170-LFSL170-LFSLCOR170-LFG170-LFGSL170	DISCLF170	0,135	170	100	5

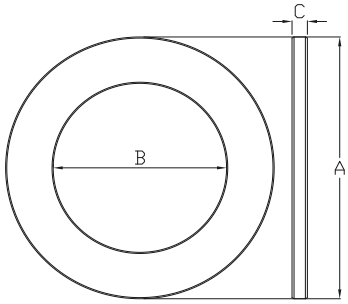

MOLLA A TAZZA – SPRING – RESSORT - MUELLE		COD	Kg	A	B	C
Mod. GS	Mod. (+ UN)					
	LF32	MOLF32	0,003	28	17,3	0,9
GS65	LF50\51-LFCOR50\51-LFSL50-LFSLCOR50-LFG50\51-LFGSL50	MOLF50	0,005	42,5	31,3	1
	LF63	MOLF63	0,013	56	41	1,25
GS80	LF70\71-LFCOR70\71-LFSL70-LFSLCOR70-LFG70\71-LFGSL70	MOLF70	0,017	63	42,3	1,25
	LF85	MOLF85	0,033	70	46	2
GS95	LF90-LFCOR90-LFSL90-LFSLCOR90-LFG90-LFGSL90	MOLF90	0,042	82	56,3	2
GS115	LF115-LFCOR115-LFSL115-LFSLCOR115-LFG115-LFGSL115	MOLF115	0,097	105	68,2	2,5
GS140	LF140-LFCOR140-LFSL140-LFSLCOR140-LFG140-LFGSL140	MOLF140	0,189	129	80	3
	LF170-LFCOR170-LFSL170-LFSLCOR170-LFG170-LFGSL170	MOLF170	0,406	159,5	92,3	4

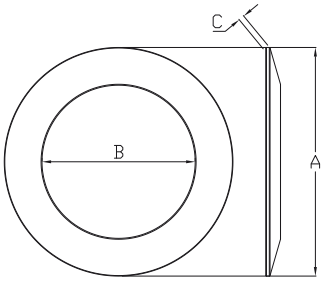

GHIERA FILETTATA - THREADED RING NUT - BAGUE FILETÉE - ANILLO ROSCADO			Kg	A	B	C
Mod. GS	Mod. (+ UN)	COD				
	LF32	GHIELF32	0,015	28	M17x1	7,5
GS65	LF50\51-LFCOR50\51-LFSL50-LFSLCOR50-LFG50\51-LFGSL50	GHIELF50GS65	0,043	45	M30x1,5	7
	LF63	GHIERALF63	0,125	55	M40x1,5	15
GS80	LF70\71-LFCOR70\71-LFSL70-LFSLCOR70-LFG70\71-LFGSL70	GHIELF70GS80	0,088	58	M40x1,5	9
	LF85	GHIERALF85	0,31	70	M45x1,5	18
GS95	LF90-LFCOR90-LFSL90-LFSLCOR90-LFG90-LFGSL90	GHIELF90GS95	0,144	75	M55x2	11
GS115	LF115-LFCOR115-LFSL115-LFSLCOR115-LFG115-LFGSL115	GHIELF115GS115	0,214	85	M65x2	12
GS140	LF140-LFCOR140-LFSL140-LFSLCOR140-LFG140-LFGSL140	GHIELF140GS140	0,3	98	M75x2	13
GS170	LF170-LFCOR170-LFSL170-LFSLCOR170-LFG170-LFGSL170	GHIELF170	0,582	120	M90x2	16

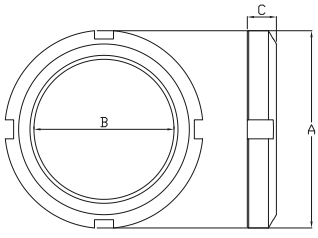

LF63/85

ROSETTA - WASHER - ARANDELA - RONDELLE		COD	kg	A	B	C
Mod. GS	Mod. (+ UN)					
GS65	LF50\51-LFCOR50\51-LFSL50-LFSLCOR50-LFG50\51-LFGSL50	ROSLF50GS65	0,007	49	30,2	1,2
GS80	LF70\71-LFCOR70\71-LFSL70-LFSLCOR70-LFG70\71-LFGSL70	ROSLF70GS80	0,012	63	41	1,2
GS95	LF90-LFCOR90-LFSL90-LFSLCOR90-LFG90-LFGSL90	ROSLF90GS95	0,02	80,5	55,2	1,3
GS115	LF115-LFCOR115-LFSL115-LFSLCOR115-LFG115-LFGSL115	ROSLF115GS115	0,028	92	65,2	1,3
GS140	LF140-LFCOR140-LFSL140-LFSLCOR140-LFG140-LFGSL140	ROSLF140GS140	0,037	105	75,2	1,4
GS170	LF170-LFCOR170-LFSL170-LFSLCOR170-LFG170-LFGSL170	ROSLF170	0,061	125	90,2	1,7

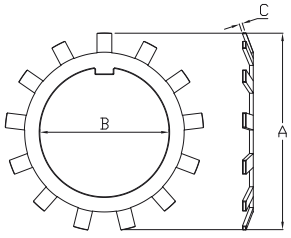

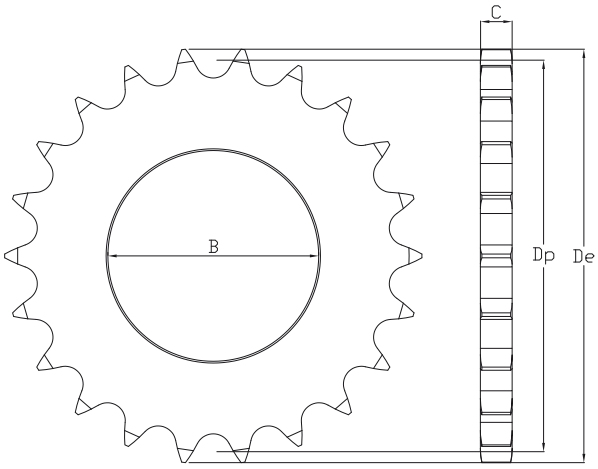

CORONE - PLATE WHEELS – COURONNES - CORONAS							PASSO CATENA / CHAIN PITCH / PASO DE LA CADENA / PAS DE LA CHAÎNE		DENTI / TEETH / DIENTES / DENTES
Mod. (+ UN)	COD	Kg	B	C	Dp	De			
LFCOR50\51	CORONALF5038Z22	0,09	35	5,2	66,93	71	3\8" X 7\32"	06B1	22
LFCOR70\71	CORONALF7012Z22	0,225	45	7	89,24	93,8	1\2" X 5\16"	08B1	22
LFCOR90	CORONALF9058Z22	0,425	60	9	111,55	118	5\8" X 3\8"	10B1	22
LFCOR115	CORONALF11534Z24	0,96	72	10,8	145,94	153,9	3\4" X 7\16"	12B1	24
LFCOR140	CORONALF1401Z22	2,153	85	15,8	178,48	189,3	1" X17mm	16B1	22
LFCOR170	CORONALF170114Z20	3,06	100	18,5	202,98	218,1	1"¼ X 3\4"	20B1	20

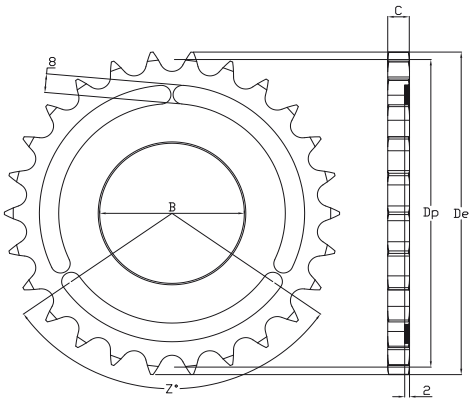

CORONE - PLATE WHEELS – COURONNES - CORONAS						Dp	De	PASSO CATENA / CHAIN PITCH / PASO DE LA CADENA / PAS DE LA CHAÎNE		DENTI / TEETH / DIENTES / DENTES
Mod. LFSL (+ UN)	COD	Kg	B	C	Z°					
LFSL5038Z28	CORONALFSL5038Z28	0,152	35	5,2	103°	85,07	89	3\8" X 7\32"	06B1	28
LFSL5012Z22	CORONALFSL5012Z22	0,238	35	7	103°	89,24	93,8	1\2" X 5\16"	08B1	22
LFSL7038Z35	CORONALFSL7038Z35	0,243	45	5,2	107°	106,26	110,4	3\8" X 7\32"	06B1	35
LFSL7012Z27	CORONALFSL7012Z27	0,361	45	7	107°	109,4	114	1\2" X 5\16"	08B1	27
LFSL7058Z22	CORONALFSL7058Z22	0,48	45	9	107°	111,5	118	5\8" X 3\8"	10B1	22
LFSL9012Z32	CORONALFSL9012Z32	0,485	60	7	110°	129,56	134,3	1\2" X 5\16"	08B1	32
LFSL9058Z26	CORONALFSL9058Z26	0,641	60	9	110°	131,7	139	5\8" X 3\8"	10B1	26
LFSL9034Z22	CORONALFSL9034Z22	0,815	60	10,8	110°	133,86	141,8	3\4" X 7\16"	12B1	22
LFSL11558Z31	CORONALFSL11558Z31	0,923	72	9	111°	156,92	163,9	5\8" X 3\8"	10B1	31
LFSL11534Z26	CORONALFSL11534Z26	1,144	72	10,8	111°	158,04	165,9	3\4" X 7\16"	12B1	26
LFSL1151Z20	CORONALFSL1151Z20	1,796	72	15,8	111°	162,38	173,2	1" X17mm	16B1	20
LFSL14034Z30	CORONALFSL14034Z30	1,522	85	10,8	113°	182,25	190,5	3\4" X 7\16"	12B1	30
LFSL1401Z24	CORONALFSL1401Z24	2,651	85	15,8	113°	194,59	205,5	1" X17mm	16B1	24
LFSL140114Z19	CORONALFSL140114Z19	2,985	85	18,5	113°	192,91	208,1	1"¼ X 3\4"	20B1	19
LFSL1701Z27	CORONALFSL1701Z27	3,297	100	15,8	114°	218,79	229,6	1" X17mm	16B1	27
LFSL170114Z22	CORONALFSL170114Z22	4,003	100	18,5	114°	223,11	238,3	1"¼ X 3\4"	20B1	22

Come scegliere il carico di coppia e quindi il limitatore e tarature:
Prima di tutto bisogna stabilire il livello si sicurezza "L" che non dipende solo dal carico nominale del funzionamento, ma anche delle forze inerziali, dal tipo di avviamento e arresto e dal tipo di motore utilizzato.
Facciamo quindi un esempio con motore elettrico, con avviamento, e carico standard (standard: senza sovraccarichi particolari e con un avvio non brusco e o non troppo frequente) . L=1
Stabiliamo adesso la coppia massima Nm da considerare:
(9550*L*Pkw)/G = Nm
Dove:
L= Livello di sicurezza (1)
Pkw = Potenza del motore in kw (1,5kw)
G= Giri della trasmissione (1430)
(9550*1*1,5)/1430= Nm 10
Quindi la scelta del limitatore dovrà essere di carico uguale o superiore a 10 Nm

How to select the torque load and limiter and how to calibrate it:
First of all you need to establish the safety level "L", which does not depend only on the nominal work load but also on the inertial forces of startup and stoppage, and on the type of motor used.
Here is an example with electric motor, with standard startup and standard load (standard means without particular overloads and with soft start or excessively frequently startups) . L=1
We now have to decide the maximum torque Nm to consider:
(9550*L*Pkw)/G = Nm
Where:
L= Safety level (1)
Pkw = Motor power in kw (1.5kw)
G= Revolutions of transmission (1430)
(9550*1*1,5)/1430= Nm 10
So the choice of the limiter must have a load of 10 Nm or more

Comment choisir le couple et donc le limiteur et l'étalonnage:
Il faut, avant tout, définir le niveau de sécurité « L », qui ne dépend pas que de la charge nominale de fonctionnement mais également des forces d'inertie, du type de démarrage et d'arrêt et du type de moteur utilisé.
Prenons l'exemple d'un moteur électrique, avec démarrage et charge standard (standard : sans surcharges particulières et avec un démarrage pas brusque ou pas trop fréquent). L=1
Définissons maintenant le couple maxi Nm à envisager :
(9550*L*Pkw)/G = Nm
où:
L = niveau de sécurité (1)
PKW = puissance moteur en kw (1, 5kw)
G = tours de la transmission (1430)
(9550*1*1,5)/1430= Nm 10
Et donc le limiteur devra être étalonné sur une charge égale ou supérieure à 10 Nm

Cómo elegir la carga de par y por tanto el limitador y calibraciones:
En primer lugar hay que establecer el nivel de seguridad "L", que no depende sólo de la carga nominal del funcionamiento, sino también de las fuerzas inerciales, del tipo de arranque y parada y del tipo de motor utilizado.
Pongamos por tanto un ejemplo con motor eléctrico, con arranque y carga estándar (estándar: sin sobrecargas particulares y con una puesta en marcha no brusca o no demasiado frecuente). L=1
Establezcamos ahora el par máximo Nm a considerar:
(9550*L*Pkw)/G = Nm
Donde:
L= Nivel de seguridad (1)
Pkw = Potencia del motor en KW (1,5 KW)
G= Revoluciones de la transmisión (1430)
(9550*1*1,5)/1430= Nm 10
Por tanto, la elección del limitador deberá ser de carga igual o superior a 10 Nm

AXEL LIMITATORI DI FORZA ASSIALI / LINEARI

I limitatori di forza assiale AXEL sono utilizzati per determinare con precisione i limiti di tiro o spinta, oltre i quali il sistema scatta in folle non trasmettendo più il moto. Il limitatore di forza AXEL può essere equipaggiato di un sensore per segnalare immediatamente l'intervento di un dispositivo di sicurezza.
Il limitatore di forza assiale si comporta normalmente come un'asta rigida che trasmette il moto di tiro o spinta. Quando a causa di un funzionamento non regolare, si supera la forza precedentemente tarata, il limitatore di forza permette, per mezzo dello sganciamento delle pinze autobloccanti, di scorrere assialmente senza più trasmettere nessuna forza. Rimossa la causa dell'inceppamento e dopo aver spinto o tirato il limitatore, inversamente alla direzione di inceppamento, il limitatore di forza ritorna ad auto bloccarsi nella sua posizione iniziale. La forza trasmissibile è tarabile, entro la propria scala, agendo solamente sulla ghiera di regolazione.
E' possibile avere il prodotto già pre tarato, oppure possiamo creare carichi differenti di quelli a catalogo.
I limitatori di forza AXEL sono a tenuta stagna, lubrificati a vita e possono funzionare in ambiente gravoso senza necessitare di manutenzione.
N.B.: Interruttori non inclusi.

AXEL AXIAL / LINEAR FORCE LIMITERS

AXEL axial force limiters are used to accurately determine the draft or thrust limits beyond which the system slips into idle and no longer transmits motion. The AXEL force limiter can be equipped with a sensor to signal immediately when the safety device goes into action.
The axial force limiter behaves normally like a stiff rod which transmits the draft or thrust motion. When, because of irregular operation, the force calibrated previously is exceeded, the force limiter allows the rod to glide axially, by releasing the self-locking chucks, without transmitting any force. After removing the cause of jamming and after pushing or pulling the limiter in the direction opposite to the jam, the force limiter returns to lock itself in the initial position. The transmissible force can be calibrated, on its scale, simply using the adjustment ring.
It is possible to order products already pre-calibrated, and we can also create different loads from those indicated in the catalogue.
The AXEL force limiters are watertight, with lifetime lubrication, and can work in difficult environments without needing maintenance.
Note: Switches not included.

AXEL: LIMITEURS DE FORCE AXIALE /LINÉAIRE

Les limiteurs de force axiale AXEL servent à déterminer avec précision les limites de traction ou de poussée au-delà desquelles le système débraye et ne transmet plus le mouvement. Le limiteur de force AXEL peut être équipé d'un capteur pour signaler en temps réel l'intervention du dispositif de sécurité.
Le limiteur de force axiale se comporte normalement comme une tige rigide qui transmet le mouvement de traction ou de poussée. Lorsqu'en raison d'un mauvais fonctionnement, la limite de force est dépassée, le limiteur de force permet, grâce au débrayage des pinces autobloquantes, de glisser axialement sans plus transmettre aucune force. Une fois supprimée la cause du problème et avoir poussé ou tiré le limiteur dans le sens contraire à la direction du bourrage, le limiteur de force se rebloque dans sa position initiale. La force transmise est réglable dans la plage de réglage, en agissant uniquement sur la bague de régulation.
Il est possible d'avoir un produit pré-étalonné, mais nous pouvons également créer des charges différentes de celles prévues dans le catalogue.
Les limiteurs de force AXEL sont étanches, lubrifiés à vie et peuvent fonctionner dans un environnement hostile sans avoir besoin d'entretien.
N.B. : Interrupteurs non inclus.

AXEL LIMITADORES DE FUERZA AXIALES / LINEALES

Los limitadores de fuerza axial AXEL se utilizan para determinar con precisión los límites de tiro o empuje, más allá de los cuales el sistema se pone en punto muerto dejando de transmitir el movimiento. El limitador de fuerza AXEL puede estar dotado de un sensor para señalar inmediatamente la intervención de un dispositivo de seguridad.
El limitador de fuerza axial se comporta normalmente como una varilla rígida que transmite el movimiento de tiro o empuje. Cuando se supera la fuerza calibrada anteriormente a causa de un funcionamiento irregular, el limitador de fuerza permite el deslizamiento axial sin transmitir ninguna fuerza por medio del desacoplamiento de las pinzas autoblocantes. Una vez eliminada la causa del atasco y después de haber empujado el limitador o tirado de él, inversamente a la dirección de atasco, el limitador de fuerza vuelve a autobloquearse en su posición inicial. La fuerza transmisible puede calibrarse, dentro de la propia escala, actuando únicamente sobre la virola de reglaje.
Es posible obtener el producto ya precalibrado, o bien podemos crear cargas diferentes de las indicadas en el catálogo.
Los limitadores de fuerza AXEL disponen de sellado estanco, están lubricados de por vida y pueden funcionar en ambientes difíciles sin necesidad de mantenimiento.
NOTA: Interruptores no incluidos.

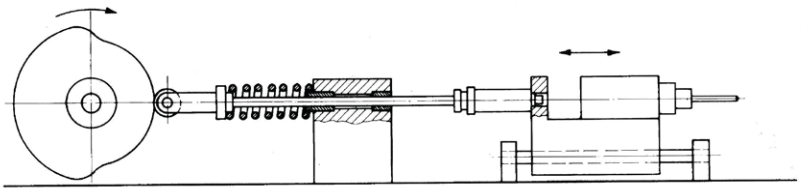

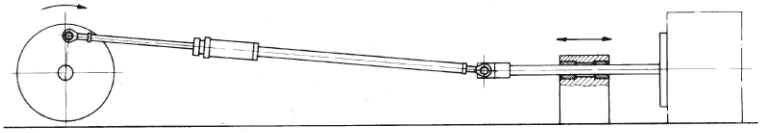

AXEL

LIMITATORI DI FORZA ASSIALI / LINEARI
AXIAL / LINEAR FORCE LIMITER
LIMITEURS DE FORCE AXIALE /LINÉAIRE
LIMITADORES DE FUERZA AXIALES / LINEALES

Made in Italy ZETASASSI® Parma ITALY

A richiesta forze differenti.
On request, different force.
Sur demande possibilité de forces personnalisées.
A petición fuerza diferente.

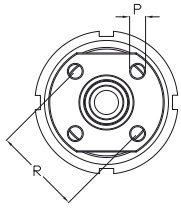

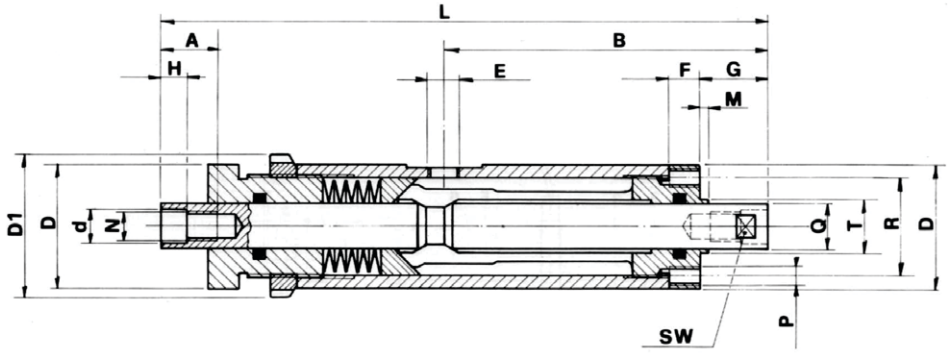

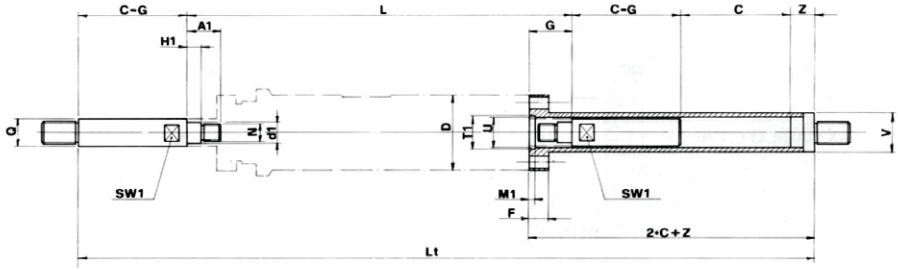

C=CORSA C=WORKING STROKE
C=COURSE C=CARRERA

$Lt = 3 \cdot C + L + Z$

COD	FORZA DI DISINNESTO / KNOCK-OFF STRENGHT / FORCE DE DÉGAGEMENT / FUERZA DE DESEMBRAGUE	A	A1	B	D	D1	d (h7)	d1 (h7)	E	F	G	H	H1	L	M	M1	N	P	Q	R	SW	SW1	T (h7)	T1 (h7)	U	V	Z	Kg
AXEL1280	30 - 80 (Kg)	15	14	84	34	38	9	9	M8x1	8	17	7	6	160	2	2,5	M8x1,25	M5(4X90°)	12	26	11	10	14	14	13	17	10	0,73
AXEL12160	70 - 160 (Kg)																											
AXEL16220	140 - 220 (Kg)	22	20	102	42	52	12	12	M8x1	10	22	10	9	195	2	2,5	M10x1,25	M6(4X90°)	16	32	14	13	20	20	17	22	10	1,21
AXEL16300	200 - 300 (Kg)																											
AXEL20400	240 - 400 (Kg)	22	20	113	50	65	13	13	M8x1	12	23	10	9	220	3	4	M12x1,25	M6(4X90°)	20	38	17	17	25	25	21	27	15	2,13
AXEL20600	380 - 600 (Kg)																											
AXEL30900	500 - 900 (Kg)	32	30	124	70	85	22	22	M8x1	15	29	15	13	270	4	5	M20x1,5	M8(4X90°)	30	52	27	27	35	35	31	38	15	4,85
AXEL301200	850 - 1200 (Kg)																											

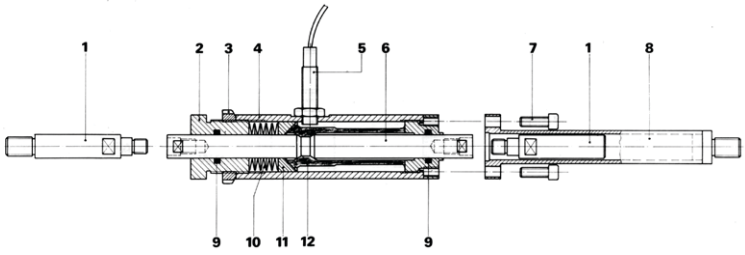

ELENCO DEI PARTICOLARI			LISTE DES COMPOSANTS		
*1 PROLUNGHE DI GUIDA	*5 INTERRUTTORE DI PROSSIMITA'	9 TENUTA OR	*1 RALLONGES DE GUIDAGE	*5 INTERRUPTEUR DE PROXIMITÉ	9 JOINT TORIQUE
2 GHIERA DI REGOLAZIONE	6 PERNO INTERNO	10 MOLLE A TAZZA	2 BAGUE DE RÉGULATION	6 TIGE INTÉRIEURE	10 RESSORTS
3 GHIERA DI BLOCCAGGIO	*7 VITI A BRUGOLA	11 ANELLO DI PRESSIONE	3 BAGUE DE BLOCAGE	*7 VIS À SIX PANS	11 ANNEAU DE PRESSION
4 MANICOTTO ESTERNO	*8 MANICOTTO DI PROLUNGA	12 GRIFFE DI BLOCCAGGIO MOBILI	4 DOUILLE EXTÉRIEURE	*8 DOUILLE DE PROLONGEMENT	12 GRIFFES MOBILES DE BLOCAGE
DETAILS LIST			LISTA DE DETALLES		
*1 SLIDE EXTENSIONS	*5 PROXIMITY SWITCH	9 OR-TIGHT	*1 ALARGADORES DE GUÍA	*5 INTERRUPTOR DE PROXIMIDAD	9 JUNTA OR
2 ADJUSTING THREADED RINGNUT	6 INTERNAL BOLT	10 SPRINGS	2 ANILLO DE REGULACIÓN	6 PERNO INTERIOR	10 MUELLES
3 LOCKING RINGNUT	*7 SCREW	11 PRESSION RING	3 ANILLO DE BLOQUEO	*7 TORNILLOS A HAXÁGONO INTERIOR	11 ANILLO DE PRESIÓN
4 EXTERNAL SOCKET-JOINT	*8 EXTENSION SOCKET-JOINT	12 MOVABLE LOCKING CLUTCHES	4 MANGUITO EXTERNO	*8 MANGUITO ALARGADOR	12 GARRAS DE FIJACIÓN MOVIBLES

* MATERIALE NON COMPRESO NEL PRODOTTO * EQUIPMENT NOT INCLUDED * MATÉRIAUX PAS INCLUS * MATERIAL NO INCLUIDO

SA

INGRASSATORI AUTOMATICI
AUTOMATIC GREASERS
GRAISSEURS AUTOMATIQUES
ENGRASADORES AUTOMÁTICOS

Made in Italy ZETASASSI® Parma ITALY

FINALMENTE RISOLTI MOLTI PROBLEMI DI MANUTENZIONE
CON GLI INGRASSATORI AUTOMATICI SA
Comoda e facile installazione.
Dosaggio costante e regolabile del grasso.
Dimensioni contenute.
Interamente in lega leggera.
Possibilità di funzionamento a temperature elevate.
Non più soste per mancanza di lubrificazione.
Rare operazioni di manutenzione.
Sensibile risparmio di denaro.

AVEC LES GRAISSEURS AUTOMATIQUES TYPE SA VOUS AVEZ RÉSOLU TOUS LES PROBLÈMES D' ENTRETIEN
Mise en place pratique et facile.
Dosage constant et réglable de la graisse.
Dimensions contenues. En alliage léger.
Il peut travailler avec des températures très élevées. Jamais d'arrêt pour insuffisance de lubrification.
Opérations d'entretien très rares.
Consomation réduite.

AT LAST YOU CAN SOLVE A LOT OF MAINTENANCE PROBLEMS
WITH SA AUTOMATIC GREASERS.
Easy, straightforward installation.
Constant and adjustable grease feed.
Small size.
Made out entirely of light alloy.
Possibility of high temperature operation.
No more stoppages due to lack of lubrication.
Fewer maintenance operations.
Considerable cost saving.

CON LOS ENGRASADORES AUTOMÁTICOS SA, FINALMENTE RESUELTOS MUCHOS PROBLEMAS DE MANTENIMIENTO
Instalación rápida y fácil.
Dosificación constante y regulable de la grasa.
Dimensiones reducidas.
Completamente de aleación ligera.
Posibilidad de funcionamiento a elevadas temperaturas.
Adiós a las paradas por falta de lubricación.
Escasas operaciones de mantenimiento.
Considerable ahorro de dinero.

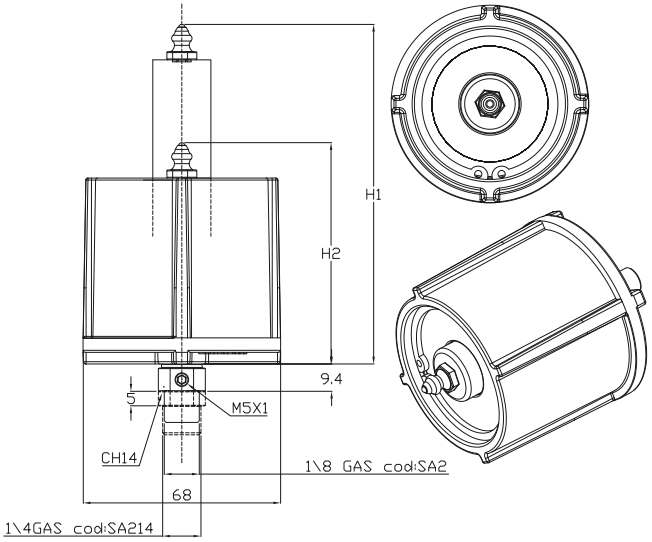

COD	CAPACITA' / CAPACITY / CAPACIDAD / CAPACITÉ / CC	PIENO / FULL / LLENO / PLEIN / H1	VUOTO / EMPTY / VACÍO / VIDE / H2	Kg
SA2	CC 65	106	75	0,312
SA214				0,314

DESCRIZIONE	DESCRIPTION
1 Pistone	1 Piston
2 Corpo esterno	2 External Body
3 Molla	3 Spring
4 Dosatore grasso	4 Grease dispenser
5 Testina di riempimento	5 Filling Head
6 Seeger	6 Snap Ring
7 Distanziere	7 Spacer
8 O-ring	8 O-Ring
9 Attacco	9 Linkage
DESCRIPTION	DESCRIPCIÓN
1 Piston	1 Pistón
2 Corps extérieur	2 Cuerpo exterior
3 Ressort	3 Muelle
4 Distributeur de graisse	4 Dosificador grasa
5 Tête de remplissage	5 Cabeza de llenado
6 Seeger	6 Seeger
7 Entretoise	7 Riostra
8 O- Ring	8 O-Ring
9 Jonction	9 Enganche

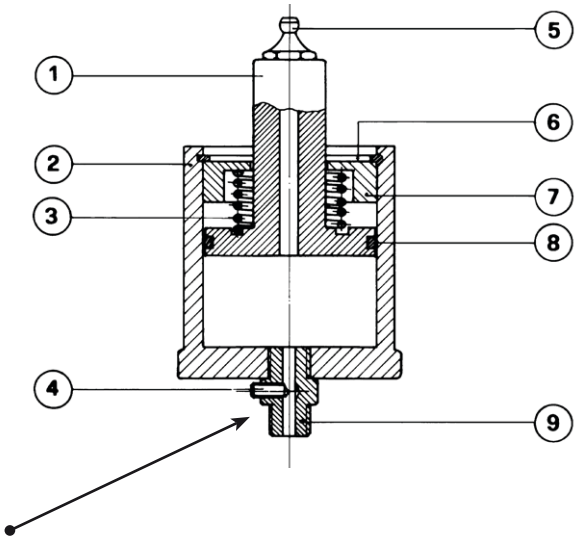

N.B.
La quantità di grasso che deve uscire dipende:
a) dal tipo di organo da lubrificare
b) dalla temperatura di esercizio
c) dal numero di giri
d) dalla viscosità del grasso
e) dalla frequenza di intervento
f) dal carico applicato
The quantity of the grease that comes out depends on:
a) the type of device to lubricate
b) the operating temperature
c) the number of turn
d) the viscosity of the grease used
e) the frequency of intervention
f) the load applied
La quantité de graisse qui doit sortir dépend:
a) du type d'organe à lubrifier
b) de la témperature de travail
c) du nombre de tours
d) de la viscosité de la graisse
e) de la fréquence d'intervention
f) de la charge appliqué
La cantidad de grasa que debe salir depende:
a) del tipo de órgano a lubricar
b) de la temperatura de trabajo
c) del número de revoluciones
d) de la viscosidad de la grasa
e) de la frecuencia de intervención
f) de la carga aplicada

REGOLAZIONE DEL DOSATORE
Agendo sulla vite con esagono incassato montata sul nipples filettato da 1/8" GAS si regola la quantità di grasso che fuoriesce dall'ingrassatore.
Avvitando si diminuisce l'uscita del grasso.
Svitando si aumenta l'uscita del grasso.
SETTING OF THE DISPENSER
If you act on the screw with the embedded hexagon that is set up on the threaded nipple 1/8"GAS you can determine the quantity of grease that comes out of the greaser.
Tightening the screw you cut down the grease that comes out.
Loosening the screw you increase the quantity of grease that comes out.
RÉGLAGE DU DOSEUR
Pour régler le débit de graisse agirt sur la vis hexagonale vissée sur le nipple 1/8" gaz.
En vissant on diminue le débit, en dévissant on l'augmente.
REGLAJE DEL DOSIFICADOR
Obrando sobre el tornillo montado sobre el niple roscado 1/8"GAS se puede regular la cantidad de grasa que sale del engrasador.
Atornillando se puede reducir la cantidad de grasa que sale.
Desatornillando se aumenta la salida de grasa.

CAMMES REGOLABILI
ADJUSTABLE CAMS
CAMES RÉGLABLES
LEVAS AJUSTABLES

AZ1

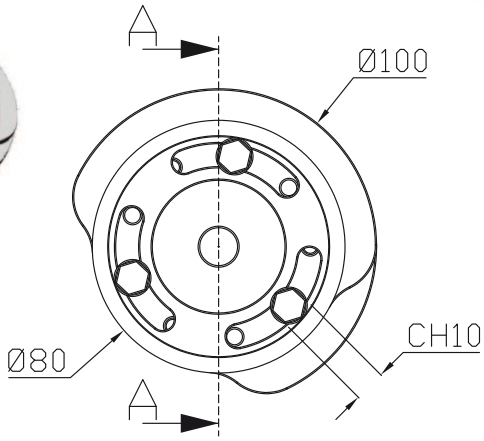

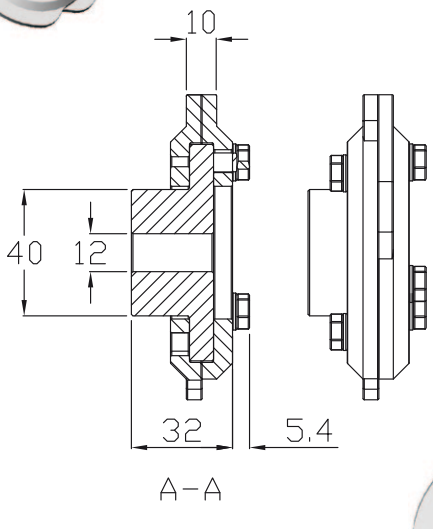

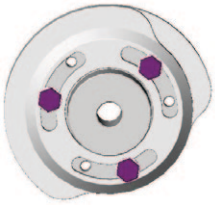

MATERIALI: MOZZO IN LEGA LEGGERA ;CAMMES IN NYLON
MATERIALS : LIGHT ALLOY HUB, NYLON CAMS
MATÉRIAUX : MOYEU EN ALLIAGE LEGER, CAMES EN NYLON
MATERIALES: BUJE DE ALEACIÓN LIGERA, LEVA DE NAILON

CAMMES REGOLABILI
ADJUSTABLE CAMS
CAMES RÉGLABLES
LEVAS AJUSTABLES

B64

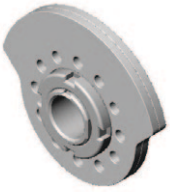

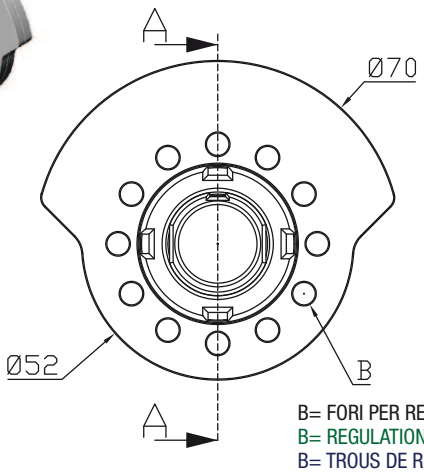

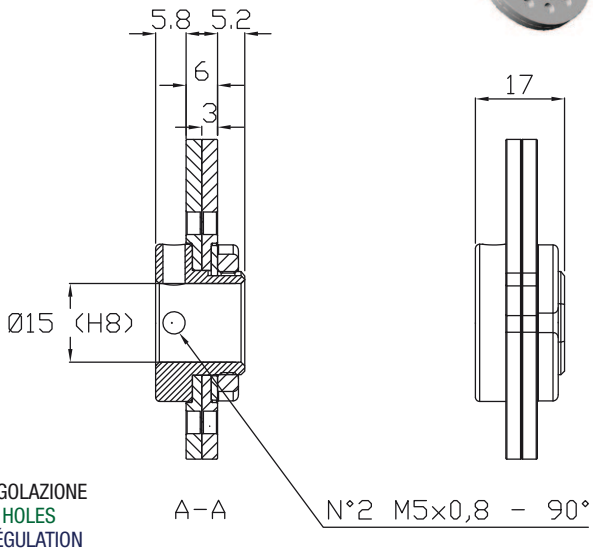

B= FORI PER REGOLAZIONE
B= REGULATION HOLES
B= TROUS DE RÉGULATION
B= AGUJEROS DE REGLAJE

MATERIALE : LEGA LEGGERA ANTIFRIZIONE
MATERIAL : ANTI-FRICTION LIGHT ALLOY
MATÉRIEL : ALLIAGE LEGER ANTI- FRICTION
MATERIAL : ALEACIÓN LIGERA ANTIRROCE

CHAINS DIN 8187

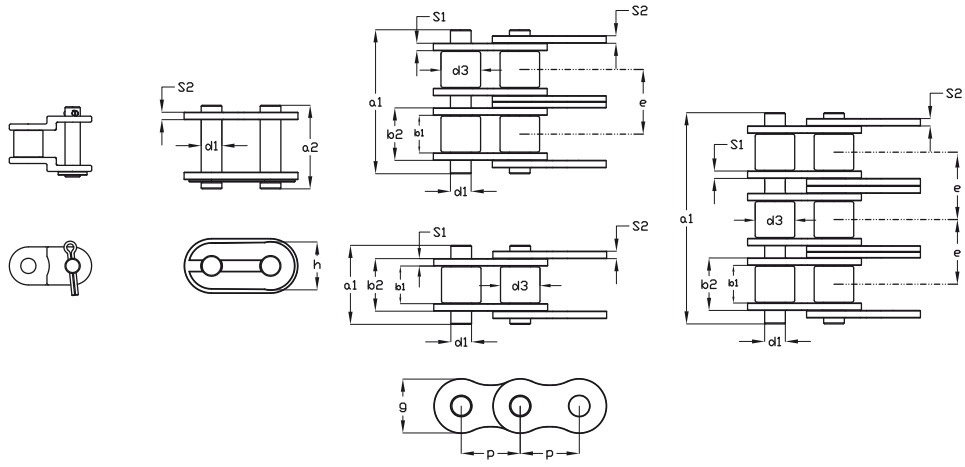

SIMPLE CHAINS														
ISO	P		b1	b2	d1	d3	a1	a2	g	s1	s2	h	FB	q
N.	mm	inch	mm	mm	mm	mm	mm	mm	mm	mm	mm	mm	N	kg/m
			min	max	max	max	max	max	max				min	~
06B1	9,525	3/8"	5,72	8,53	3,28	6,35	13,5	16,8	8,26	1,3	1,3	8,26	9100	0,41
08B1	12,7	1/2"	7,75	11,30	4,45	8,51	17,0	20,9	11,81	1,6	1,6	10,92	18200	0,70
10B1	15,875	5/8"	9,65	13,28	5,08	10,16	19,6	23,7	14,73	1,6	1,6	13,72	22700	0,95
12B1	19,05	3/4"	11,68	15,62	5,72	12,07	22,7	27,3	16,13	1,8	1,8	16,13	29500	1,25
16B1	25,4	1"	17,02	25,45	8,28	15,88	36,1	41,5	21,08	4,0	3,1	21,08	58000	2,70
20B1	31,75	1 ¼"	19,56	29,01	10,19	19,05	43,2	49,3	26,42	4,5	3,5	26,42	95000	3,60
24B1	38,1	1 ½"	25,40	37,92	14,63	25,40	53,4	60,0	33,40	5,5	5,0	33,40	170000	6,70
28B1	44,45	1 ¾"	30,99	46,58	15,90	27,94	65,1	72,5	37,08	7,5	6,5	37,08	200000	8,30
32B1	50,8	2"	30,99	45,57	17,81	29,21	67,4	75,3	42,29	7,0	6,0	42,29	260000	10,50

DOUBLE CHAINS															
ISO	P		b1	b2	d1	d3	a1	a2	g	s1	s2	e	h	FB	q
N.	mm	inch	mm	mm	mm	mm	mm	mm	mm	mm	mm	mm	mm	N	kg/m
			min	max	max	max	max	max	max					min	~
06B2	9,525	3/8"	5,72	8,53	3,28	6,35	23,8	27,1	8,26	1,3	1,3	10,24	8,26	17300	0,78
08B2	12,7	1/2"	7,75	11,30	4,45	8,51	31,0	34,9	11,81	1,6	1,6	13,92	10,92	31800	1,35
10B2	15,875	5/8"	9,65	13,28	5,08	10,16	36,2	40,3	14,73	1,6	1,6	16,59	13,72	45400	1,85
12B2	19,05	3/4"	11,68	15,62	5,72	12,07	42,2	46,8	16,13	1,8	1,8	19,46	16,13	59000	2,50
16B2	25,4	1"	17,02	25,45	8,28	15,88	68,0	73,4	21,08	4,0	3,1	31,88	21,08	110000	5,40
20B2	31,75	1 ¼"	19,56	29,01	10,19	19,05	79,7	85,8	26,42	4,5	3,5	36,45	26,42	180000	7,20
24B2	38,1	1 ½"	25,40	37,92	14,63	25,40	101,8	108,4	33,40	5,5	5,0	48,36	33,40	324000	13,50
28B2	44,45	1 ¾"	30,99	46,58	15,90	27,94	124,7	132,1	37,08	7,5	6,5	59,56	37,08	381000	16,60
32B2	50,8	2"	30,99	45,57	17,81	29,21	126,0	133,9	42,29	7,0	6,0	58,55	42,29	495000	21,00

TRIPLE CHAINS															
ISO	P		b1	b2	d1	d3	a1	a2	g	s1	s2	e	h	FB	q
N.	mm	inch	mm	mm	mm	mm	mm	mm	mm	mm	mm	mm	mm	N	kg/m
			min	max	max	max	max	max	max					min	~
06B3	9,525	3/8"	5,72	8,53	3,28	6,35	34,0	37,3	8,26	1,3	1,3	10,24	8,26	25400	1,2
08B3	12,7	1/2"	7,75	11,30	4,45	8,51	44,9	48,8	11,81	1,6	1,6	13,92	10,92	45400	2,0
10B3	15,875	5/8"	9,65	13,28	5,08	10,16	52,8	56,9	14,73	1,6	1,6	16,59	13,72	68100	2,8
12B3	19,05	3/4"	11,68	15,62	5,72	12,07	61,7	66,3	16,13	1,8	1,8	19,46	16,13	88500	3,8
16B3	25,4	1"	17,02	25,45	8,28	15,88	99,9	105,3	21,08	4,0	3,1	31,88	21,08	165000	8,0
20B3	31,75	1 ¼"	19,56	29,01	10,19	19,05	116,1	122,2	26,42	4,5	3,5	36,45	26,42	270000	11,0
24B3	38,1	1 ½"	25,40	37,92	14,63	25,40	150,2	156,8	33,40	5,5	5,0	48,36	33,40	485000	21,0
28B3	44,45	1 ¾"	30,99	46,58	15,90	27,94	184,3	191,7	37,08	7,5	6,5	59,56	37,08	571000	25,0
32B3	50,8	2"	30,99	45,57	17,81	29,21	184,5	192,4	42,29	7,0	6,0	58,55	42,29	743000	32,0

CHAINS ISO 606-1982

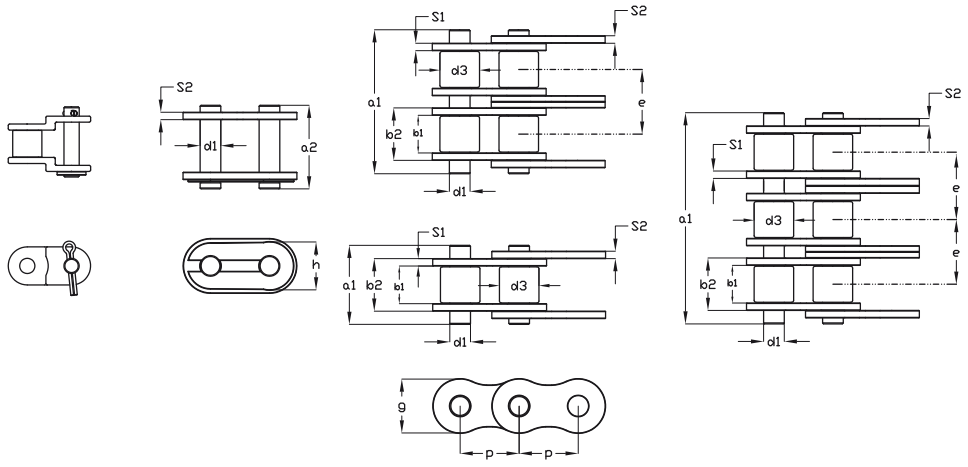

SIMPLE CHAINS														
ANSI	ISO	P		b1	b2	d1	d3	a1	a2	g	s1	s2	FB	q
N.	N.	mm	inch	mm	mm	mm	mm	mm	mm	mm	mm	mm	kg	kg/m
				min	max	max	max	max	max	max			min	~
35	06C.1	9,525	3/8"	4,68	7,46	3,59	5,08	13,2	16,5	9,05	1,3	1,3	800	0,34
40	08A.1	12,7	1/2"	7,85	11,18	3,96	7,92	17,8	21,7	12,07	1,5	1,5	1420	0,64
50	10A.1	15,875	5/8"	9,53	12,84	5,08	10,16	21,8	25,9	15,09	2,0	2,0	2220	1,05
60	12A.1	19,05	3/4"	12,70	17,75	5,94	11,91	26,9	31,5	18,08	2,4	2,4	3180	1,51
80	16A.1	25,4	1"	15,88	22,61	7,92	15,88	33,5	38,9	24,13	3,2	3,2	5670	2,61
100	20A.1	31,75	1 ¼"	19,05	27,46	9,53	19,05	41,1	47,2	30,18	4,0	4,0	8850	3,90
120	24A.1	38,1	1 ½"	25,40	35,46	11,10	22,23	50,8	57,4	36,20	4,8	4,8	12700	5,74
140	28A.1	44,45	1 ¾"	25,40	37,19	12,70	25,40	54,9	62,3	42,24	5,6	5,6	17240	7,22
160	32A.1	50,8	2"	31,75	45,21	14,27	28,58	65,5	73,4	48,26	6,4	6,4	22680	9,84

DOUBLE CHAINS															
ANSI	ISO	P		b1	b2	d1	d3	a1	a2	g	s1	s2	e	FB	q
N.	N.	mm	inch	mm	mm	mm	mm	mm	mm	mm	mm	mm	mm	kg	kg/m
				min	max	max	max	max	max	max				min	~
35,2	06C.2	9,525	3/8"	4,68	7,46	3,59	5,08	21,6	22,9	9,05	1,2	1,3	10,13	1600	0,67
40,2	08A.2	12,7	1/2"	7,85	11,18	3,96	7,92	32,3	36,2	12,07	1,5	1,5	14,38	2820	1,19
50,2	10A.2	15,875	5/8"	9,53	13,84	5,08	10,16	39,9	44,0	15,09	2,0	2,0	18,11	4440	1,92
60,2	12A.2	19,05	3/4"	12,70	17,75	5,94	11,91	49,8	54,4	18,08	2,4	2,4	22,78	6360	2,90
80,2	16A.2	25,4	1"	15,88	22,61	7,92	15,88	62,7	68,1	24,13	3,2	3,2	29,29	11340	5,01
100,2	20A.2	31,75	1 ¼"	19,05	27,46	9,53	19,05	77,0	83,1	30,18	4,0	4,0	35,76	17700	7,31
120,2	24A.2	38,1	1 ½"	25,40	35,46	11,10	22,23	96,3	102,9	36,20	4,8	4,8	45,44	25400	10,94
140,2	28A.2	44,45	1 ¾"	25,40	37,19	12,70	25,40	103,6	111,0	42,24	5,6	5,6	48,87	34480	14,36
160,2	32A.2	50,8	2"	31,75	45,21	14,27	28,58	124,2	132,1	48,26	6,4	6,4	58,55	45360	19,10

TRIPLE CHAINS															
ANSI	ISO	P		b1	b2	d1	d3	a1	a2	g	s1	s2	e	FB	q
N.	N.	mm	inch	mm	mm	mm	mm	mm	mm	mm	mm	mm	mm	kg	kg/m
				min	max	max	max	max	max	max				min	~
35,3	06C.3	9,525	3/8"	4,68	7,46	3,59	5,08	31,8	33,0	9,05	1,3	1,3	10,20	2400	1,01
40,3	08A.3	12,7	1/2"	7,85	11,18	3,96	7,92	46,7	50,6	12,07	1,5	1,5	14,38	4230	1,78
50,3	10A.3	15,875	5/8"	9,53	13,84	5,08	10,16	57,9	62,0	15,09	2,0	2,0	18,11	6660	2,89
60,3	12A.3	19,05	3/4"	12,70	17,75	5,94	11,91	72,6	77,2	18,08	2,4	2,4	22,78	9540	4,26
80,3	16A.3	25,4	1"	15,88	22,61	7,92	15,88	91,7	97,1	24,13	3,2	3,2	29,29	17010	7,47
100,3	20A.3	31,75	1 ¼"	19,05	27,46	9,53	19,05	113,0	119,1	30,18	4,0	4,0	35,76	26550	11,01
120,3	24A.3	38,1	1 ½"	25,40	35,46	11,10	22,23	141,7	148,3	36,20	4,8	4,8	45,44	38100	16,50
140,3	28A.3	44,45	1 ¾	25,40	37,19	12,70	25,40	152,4	159,8	42,24	5,6	5,6	48,87	51720	21,70
160,3	32A.3	50,8	2"	31,75	45,21	14,27	28,58	182,9	190,8	48,26	6,4	6,4	58,55	68040	28,30

Made in Italy
Racing components

shop.zetasassi.net

Essere da oltre 40 anni nel settore industriale ci ha permesso di creare, progettare, realizzare prodotti per moto da corsa, anche utilizzabili su motociclette standard e stradali.
Grazie alla nostra passione per la meccanica e per le due ruote abbiamo infatti creato, ZETASASSI® Racing Components.
Chi siamo…
...prima di tutto motociclisti!... ok, a dire il vero non siamo proprio, tutti tutti motociclisti, quelli veri sono due, "Papà Giuseppe" ed il figlio Lorenzo… più qualche parente svitato (ok, sono + di due); il resto della "ciurma" è dotata di un pizzico di passione a due ruote, quantità a piacere di "vita da paddock" ed una pazienza elevata al quadrato.
Siamo intorno agli anni '70 quando "Papà Giuseppe" decide di costituire la PMZ-SASSI, oggi ZETASASSI® Srl, società commerciale nata per sviluppare l'immagine e la commercializzazione nel mondo, dei "manufatti" creati e prodotti dalla storica Torneria di famiglia; "Papà Giuseppe" tutt'ora pilastro portante ed "Archimede" di numerosi progetti meccanici (tendicatena, tendicinghia, tenditori, limitatori di coppia e assiali, costruzione e progettazione di macchine automatiche, ecc.).
L'evoluzione lavorativa della famiglia Sassi si è sviluppata in parallelo con quella famigliare, negli stessi anni viene alla luce Lorenzo, conosciuto nei paddock come quello che fa il caffè con la grappa, griglia salamini e strimpella la chitarra, a si, quasi dimenticavo… Corre in moto…
ZETASASSI® Racing Components nasce su volontà di Lorenzo alla metà degli anni '90, non a suon di caffè con la grappa ma bensì grazie alla pura passione x un mondo tutto a due ruote, fatto di gare di velocità, week-end nel paddock, d'atmosfera forte e decisa profumata di olio e benzina accompagnata da una grancassa di motori ruggenti.... Ma soprattutto di persone che vivono questa passione.
Oggi siamo un vero e proprio marchio, conosciuto e presente nei circuiti d'Italia e Mondiali, grazie ai notevoli investimenti, alla crescente domanda di mercato, alle tecnologie innovative ed infine al lavoro svolto negli anni con piloti e Team a tutti livelli, Nazionali, Europei, Mondiali, gia presenti nella 125GP, 250GP ed oggi in Moto3 e Moto2. Siamo in grado di offrirvi:
- una gamma di prodotti di alta qualità;
- ricambi sempre disponibili;
- anodizzazione in 6 differenti colori;
- progettazione diretta sul mezzo;
- lavorazioni dal pieno in CNC e non da taglio laser;
- uno staff a tua completa disposizione per qualunque necessità;

Potete trovare tutti i nostri articoli dedicati alle moto, prezzi e disponibilità sul sito shop.zetasassi.net

Notre expérience de plus de 40 ans dans le secteur industriel nous a permis de créer, de concevoir et de réaliser des produits pour motos de course, utilisables également sur les motos standards et de route.
Notre passion pour la mécanique et pour les deux roues, nous a porté à créer ZETASASSI® Racing Components.
Qui sommes-nous?
... tout d'abord, des motards!... ok, en fait nous ne sommes pas réellement tous des motards! Il n'y a que deux vrais motards "Papà Giuseppe" et son fils Lorenzo... plus quelques parents un peu casse-cou (à la fin, ils sont plus de deux) ; le reste de l'équipe cumule passion pour les deux roues et pour la "vie de paddock" et une énorme dose de patience.
Nous sommes au début des années 70 quand "Papà Giuseppe" décide de créer PMZ-SASSI, aujourd'hui ZETASASSI® Srl, société née pour développer l'image et la commercialisation dans le monde entier des composants créés et produits dans les ateliers traditionnels de la famille; "Papà Giuseppe" est encore aujourd'hui le pilier et "l'Archimède" de nombreux projets mécaniques (tendeurs de chaîne, tendeurs de courroie, tendeurs, limiteurs de couple et axial, conception et construction de machines automatiques, etc..).
L'évolution professionnelle de la famille Sassi s'est développée parallèlement à celle de la famille. C'est au cours de ces années qu'est né Lorenzo, connu dans le paddock comme celui qui fait le café "corretto grappa", qui fait d'excellentes grillades et gratte la guitare, et, je l'oubliais presque.... est pilote de moto de course!
ZETASASSI® Racing Components est née sur initiative de Lorenzo au milieu des années 90, mû non pas par sa passion pour le café "corretto grappa" mais par sa pure passion pour un monde sur deux roues, fait de courses de vitesse, de week-end dans le paddock, d'une atmosphère forte et déterminée aux senteurs d'huile et d'essence accompagnée d'un assourdissant ronflement de moteurs ... mais surtout de personnes qui partagent cette passion.
Aujourd'hui, nous sommes une véritable marque, connue et présente sur les circuits d'Italie et du monde entier, grâce à des investissements considérables, à la demande croissante du marché, à des technologies innovantes et enfin au travail accompli au cours des années avec des coureurs et des équipes tant au niveau national, qu'européen et international, déjà présent dans les 125GP 250GP et aujourd'hui dans Moto3 et Moto2. Nous sommes en mesure de vous offrir :
- une gamme de produits de haute qualité ;
- des pièces détachées toujours disponibles ;
- une anodisation dans 6 couleurs différentes ;
- une conception directe sur l'engin ;
- un usinage par CNC à partir du bloc et pas par découpe laser;
- une équipe à votre entière disposition quels que soient vos besoins ;

Vous pouvez trouver tous nos articles spécifiques pour les motos, les prix et les disponibilités sur le site shop.zetasassi.net

Having operated in the industrial sector for over 40 years, we have had the opportunity to create, design and manufacture products for racing motorcycles that can also be used on standard and street types.
Our passion for mechanics and for motorcycles has led us to create a special division, ZETASASSI® Racing Components.
Who we are …
...first of all, we're all bikers!... ok, to tell the truth not absolutely all of us, the two real bikers, however, are "Papà Giuseppe" and his son Lorenzo… plus a few crazy relatives (ok, more than a few); the rest of the "crew" all have a good bit of love for bikes and bikers though they spend most of their time "in the paddock" and all are blessed with the utmost amount of patience, which they certainly need.
Many years ago, back in the 70s, or thereabouts, "Papà Giuseppe" decided to establish PMZ-SASSI, now ZETASASSI® Srl, a company created to develop the image and sales in the world of products designed and produced by the historical lathing workshop owned by his family. "Papà Giuseppe" is still the main pillar of the company and its "Archimedes" when it comes to the numerous mechanical designs (chain tensioners, belt tensioners, tensioners, torque and axial limiters, the design and construction of automatic machines, etc.).
The Sassi family grew alongside the company and in those early years, Lorenzo was born. Now he's known around the paddocks as a guy who makes coffee with grappa, grills salami and strums the guitar, and, oh yes, we mustn't forget!.....races motorcycles …
ZETASASSI® Racing Components started out in the mid-90s as the realization of Lorenzo's dream – not of coffee with grappa but of pure passion for a world of screaming engines, speed trials, week-ends in the paddock, the strong, heady aroma of motor oil and gasoline.... but above all of the people of live in their midst.
Now we are an honest-to-goodness brand, renowned and respected on the race tracks of Italy and the world, thanks to heavy investments in response to the increasing demands of the market, innovative technology and years of hard work with the racers and teams at every level: Italian, European, World Championships, already active in 125GP, 250GP and now also in Moto3 and Moto2. We can offer you:
- a range of high quality products;
- spare parts always available;
- anodizing in 6 different colors;
- engineering directly on the vehicle;
- machining from solid with CNC and laser cutting tools;
- a staff at your complete disposal for any need;

You can find all our products devoted to motorcycles, with prices and availability, on our website shop.zetasassi.net

Llevar más de 40 años en el sector industrial nos ha permitido crear, diseñar, realizar productos para motos de carreras, también utilizables en motocicletas estándar y de carretera.
De hecho, gracias a nuestra pasión por la mecánica y por las dos ruedas hemos creado ZETASASSI® Racing Components.
¿Quiénes somos?
¡...antes que nada motoristas!... Bueno, a decir verdad no todos somos precisamente motoristas, los verdaderos son dos, "Papá Giuseppe" y su hijo Lorenzo… más algún pariente al que le falta algún tornillo (vale, son más de dos); el resto de la "cuadrilla" está dotada de una pizca de pasión a dos ruedas, una cantidad a placer de "vida de paddock" y una paciencia elevada al cuadrado.
Estamos en torno a los años 70 cuando "Papá Giuseppe" decide constituir PMZ-SASSI, actualmente ZETASASSI® Srl, empresa comercial nacida para desarrollar la imagen y la comercialización en el mundo de los artículos creados y producidos por la histórica Tornería de familia; "Papá Giuseppe" es aún hoy pilar portante y "Arquímedes" de numerosos proyectos mecánicos (tensores de cadena, tensores de correa, tensores, limitadores de par y axiales, diseño y construcción de máquinas automáticas, etc.).
La evolución laboral de la familia Sassi se ha desarrollado en paralelo con la familiar; en los mismos años nace Lorenzo, conocido en los paddock como el que prepara el café con aguardiente, hace parrilladas y rasca la guitarra... ah sí, casi se me olvidaba... Corre en moto...

ZETASASSI® Racing Components surge por voluntad de Lorenzo a mediados de los años 90, no a base de carajillos sino gracias a la pura pasión por un mundo todo de dos ruedas, hecho de competiciones de velocidad, fines de semana en el paddock, de atmósfera fuerte y decidida perfumada de aceite y gasolina y acompañada por un estruendo de motores rugientes... pero sobre todo de personas que viven esta pasión.
Hoy somos una verdadera marca, conocida y presente en los circuitos de Italia y del mundo, gracias a considerables inversiones, a la creciente demanda del mercado, a las tecnologías innovadoras y, por último, al trabajo desempeñado en el transcurso de los años con pilotos y equipos a todos los niveles, nacionales, europeos, mundiales, ya presentes en 125GP, 250GP y actualmente en Moto3 y Moto2.
Somos capaces de ofrecerles:
- una gama de productos de alta calidad;
- recambios siempre disponibles;
- anodización en 6 colores diferentes;
- diseño directo sobre el vehículo;
- mecanizados a partir de pieza maciza en CNC y no de corte láser;
- una plantilla a su completa disposición para cualquier necesidad;

Pueden encontrar todos nuestros artículos dedicados a las motos, precios y disponibilidad en el sitio shop.zetasassi.net

VIA MONTE BIANCO 15/17
20833 GIUSSANO - MB

INFO@MAPEC.NET
WWW.MAPEC.NET
T 0362 311684
F 0362311007